КОПОС

КАБЕЛЕНЕСУШИЕ СИСТЕМЫ

Вы стоите за нашим успехом

Новые технологии гарантируют модернизацию и инновационность наших изделий. Для Вас.

KOPOS KOLÍN a.s. является ведущим производителем электромонтажных изделий с более чем 90-летними традициями.
В настоящее время производственный портфель насчитывает более 5 000 изделий. Изделия из пластика делятся на направления электромонтажных коробок, магистральных и парапетных кабельных каналов, электромонтажные гофрированные и жесткие трубы, двустенные жесткие и гибкие трубы KOPOFLEX® и KOPODUR®, грунтовые каналы и трубы KOPOKAN и KOPOHALF®. Ассортимент также содержит металлические кабельные системы MARS и JUPITER®, металлические кабельные системы из нержавеющей стали.
С повышением требований к безопасности объектов, мы расширили и внедрили системы с поддержанием функциональности во время пожара. Огромный выбор из множества тщательно протестированных систем. Компания включает широкий ассортимент продукции из безгалогенных материалов. Заменяя свинец в пластиковых смесях и других видах материалов, мы заботимся об охране окружающей среды. Продукция соответствует требованиям европейских стандартов и проходит регулярные испытания в электротехнических институтах и лабораториях. Также компания владеет технологией производства, используемой для производства защитных блоков NEUTROSTOP. Их применение особенно важно там, где необходимо защитить окружающую среду от нейтронного излучения. Мы продаем наши продукты по всему миру через 11 дочерних компаний.

KOPOS KOLÍN a.s. является обладателем сертификатов ISO 9001 и ISO 14001, чешского сертификата качества и безопасности.

СОДЕРЖАНИЕ КАТАЛОГА

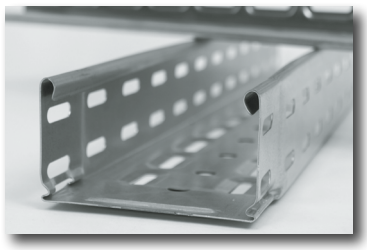

КАБЕЛЬНЫЕ ЛОТКИ - JUPITER 1

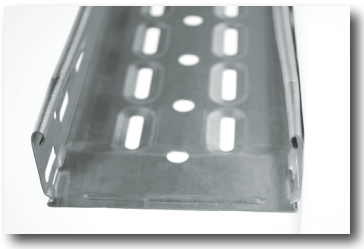

КАБЕЛЬНЫЕ ЛОТКИ - MARS 2

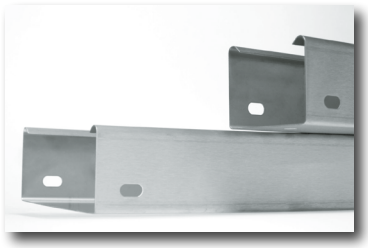

КАБЕЛЬНЫЕ ЛОТКИ - НЕРЖАВЕЮЩАЯ СТАЛЬ 3

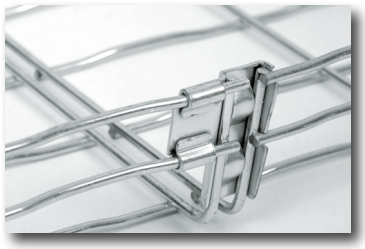

КАБЕЛЬНЫЕ ЛОТКИ - ПРОВОЛОЧНОГО ТИПА 4

КАБЕЛЬНЫЕ ЛОТКИ - ЛЕСТНИЧНОГО ТИПА 5

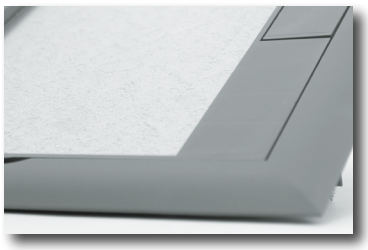

НАПОЛЬНЫЕ СИСТЕМЫ 6

ТЕХНИЧЕСКАЯ ИНФОРМАЦИЯ 7

1 КАБЕЛЬНЫЕ ЛОТКИ JUPITER

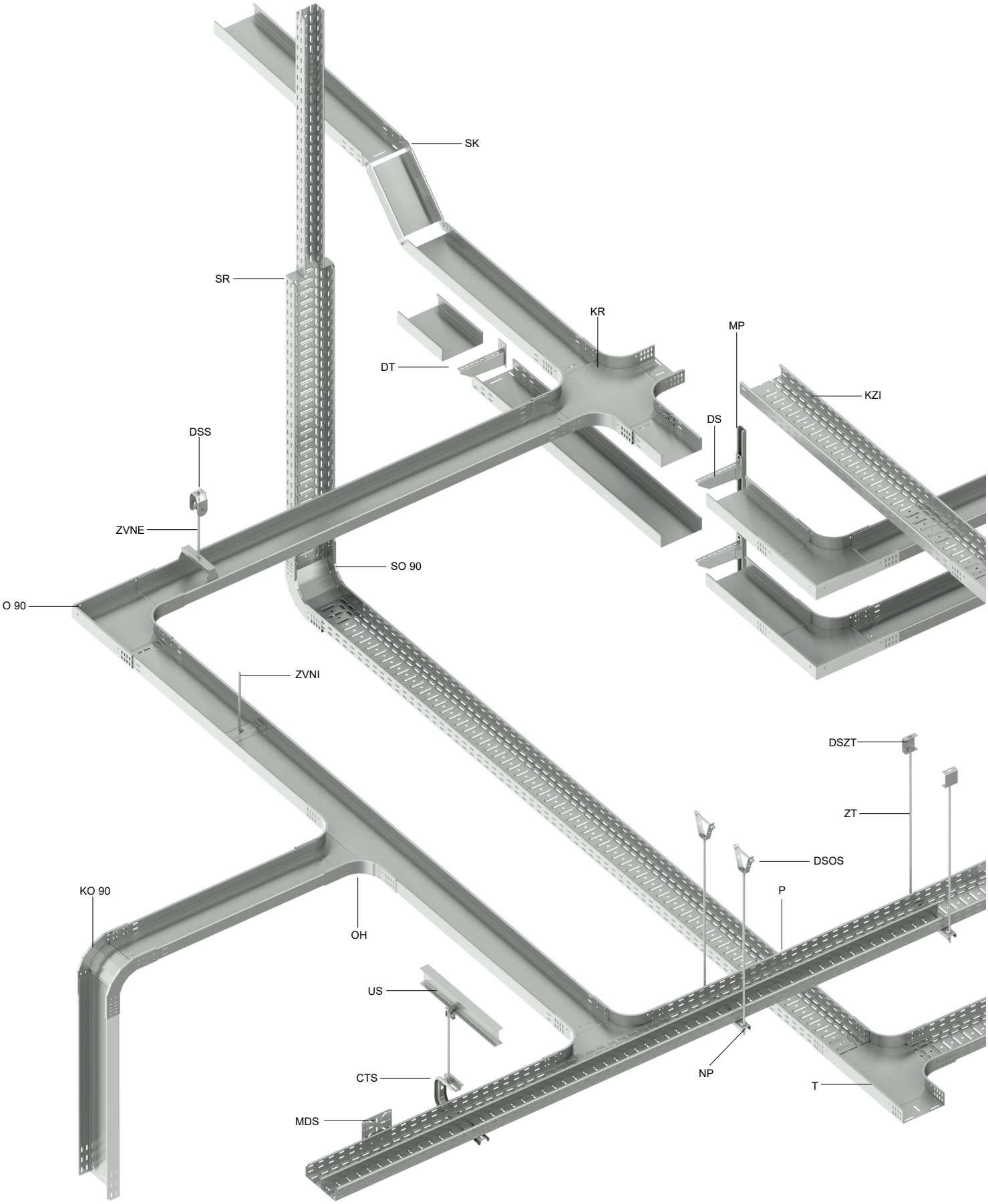
SK
SR
KR
MP
DT
KZI
DS
DSS
ZVNE
SO 90
O 90
ZVNI
DSZT
ZT
DSOS
P
KO 90
OH
US
CTS
NP
T
MDS

ПЕРЕЧЕНЬ ЭЛЕМЕНТОВ СИСТЕМЫ

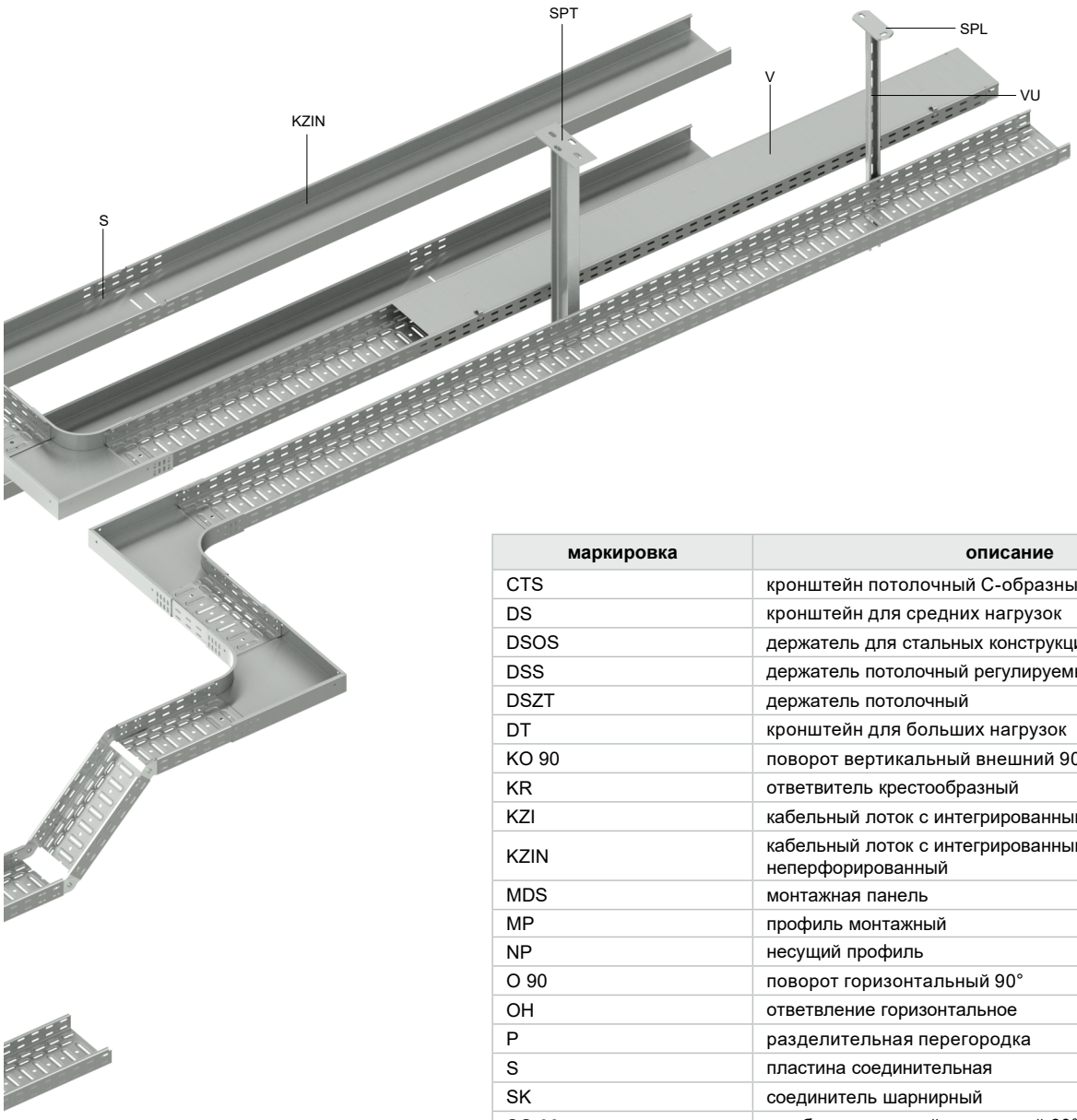

маркировка	описание	стр.
CTS	кронштейн потолочный С-образный	24
DS	кронштейн для средних нагрузок	26
DSOS	держатель для стальных конструкций кровли	36
DSS	держатель потолочный регулируемый	36
DSZT	держатель потолочный	36
DT	кронштейн для больших нагрузок	26
KO 90	поворот вертикальный внешний 90°	17
KR	ответвитель крестообразный	15
KZI	кабельный лоток с интегрированным соединением	4,5,7,8
KZIN	кабельный лоток с интегрированным соединением неперфорированный	6
MDS	монтажная панель	22
MP	профиль монтажный	30
NP	несущий профиль	30
O 90	поворот горизонтальный 90°	12
OH	ответвление горизонтальное	13
P	разделительная перегородка	22
S	пластина соединительная	23
SK	соединитель шарнирный	19
SO 90	изгиб вертикальный внутренний 90°	16
SPL	потолочная стойка для малых нагрузок	27
SPT	потолочная стойка для больших нагрузок	27
SR	соединитель редукционный	20
T	ответвитель горизонтальный Т-образный	14
US	крепежный зажим	35
V	крышка кабельного лотка	11
VU	фиксатор крышки	11
ZT	шпилька резьбовая	35
ZVNE	скоба крепления лотков внешняя	29
ZVNI	скоба крепления лотков внутрення	29

35 - кабельный лоток с интегрированным соединением

- Стандартная длина лотка 3 м.
- Для обеспечения фиксации лотков с интегрированным соединением используются зажимы из пружинной стали KSV (стр. 37) или болты NSM 6X10 (стр. 37). Пример установки на стр. 37.
- По заявке, возможно техническое исполнение лотков разной длины - более подробную информацию сообщат торговые представители.
- Указанные выше позиции можно заказать и в покраске полиэфирной краской. Более подробная информация на стр. 7-2.

	артикул	A	↕	‡	⚭	EAN
●	**KZI 35X50X0.75_S**	50	0,75	0,75	2	8595057692237
●	**KZI 35X75X0.75_S**	75	0,75	0,79	2	8595057692244
●	**KZI 35X100X0.75_S**	100	0,75	1,05	2	8595057692251
●	**KZI 35X150X0.75_S**	150	0,75	1,29	2	8595057692268
●	**KZI 35X200X0.75_S**	200	0,75	1,67	3	8595057689206
●	**KZI 35X300X0.75_S**	300	0,75	2,00	3	8595057692275
◷	**KZI 35X400X1.00_S**	400	1,0	3,24	4	8595057692282
◷	**KZI 35X500X1.00_S**	500	1,0	3,60	4	8595057692299
◷	**KZI 35X600X1.00_S**	600	1,0	4,33	4	8595057692305
◷	**KZI 35X50X0.75_F**	50	0,75	0,92	2	8595057696518
◷	**KZI 35X75X0.75_F**	75	0,75	0,97	2	8595057696549
◷	**KZI 35X100X0.75_F**	100	0,75	1,22	2	8595057696419
◷	**KZI 35X150X0.75_F**	150	0,75	1,55	2	8595057696433
◷	**KZI 35X200X0.75_F**	200	0,75	2,04	3	8595057696457
◷	**KZI 35X300X0.75_F**	300	0,75	2,44	3	8595057696471
◷	**KZI 35X400X1.00_F**	400	1,0	3,77	4	8595057696495
◷	**KZI 35X500X1.00_F**	500	1,0	4,58	4	8595057696501
◷	**KZI 35X600X1.00_F**	600	1,0	4,33	4	8595057696532

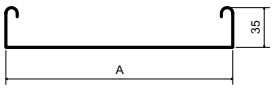

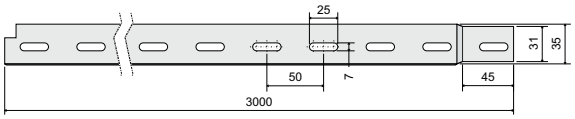

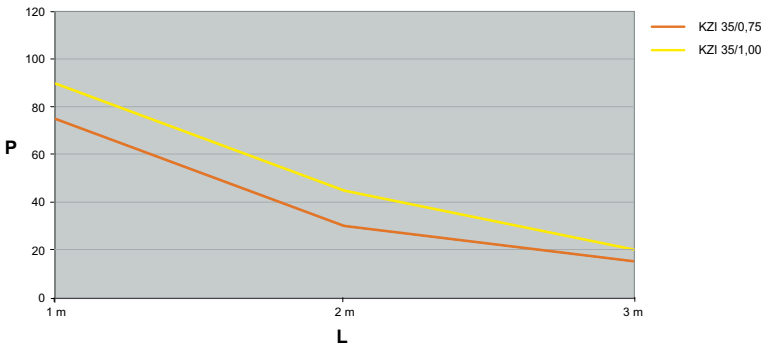

На графике указана максимально допустимая равномерно распределенная нагрузка лотка в зависимости от расстояния между опорами.

Внешние воздействия не учитываются в допустимой загрузке и не могут быть загружены человеком.

L = расстояние между опорами (м)
P = допустимая равномерно распределенная нагрузка (вес кг/м)

↕ толщина листа (мм) ‡ вес кг/м ● стандарт F оцинковка погружением

⚭ болтов для крепления ↺ упаковка (м) ◷ по заказу S оцинковка «Сендзимир»

60 - кабельный лоток с интегрированным соединением

- Стандартная длина лотка 3 м.
- Для обеспечения фиксации лотков с интегрированным соединением используются зажимы из пружинной стали KSV (стр. 37) или болты NSM 6X10 (стр. 37). Пример установки на стр. 37.
- По заявке, возможно техническое исполнение лотков разной длины - более подробную информацию сообщат торговые представители..
- Указанные выше позиции можно заказать и в покраске полиэфирной краской. Более подробная информация на стр. 7-2.

	артикул	A	↕	‡	⊥T	EAN
●	**KZI 60X50X0.75_S**	50	0,75	0,99	4	8595057692312
●	**KZI 60X50X1.00_S**	50	1,0	1,24	4	8595057692916
●	**KZI 60X50X1.25_PO**	50	1,25	1,62	4	8595057696082
●	**KZI 60X75X0.75_S**	75	0,75	1,18	4	8595057627550
●	**KZI 60X75X1.00_S**	75	1,0	1,27	4	8595057629585
●	**KZI 60X75X1.25_PO**	75	1,25	1,80	4	8595057635661
●	**KZI 60X100X0.75_S**	100	0,75	1,37	4	8595057627567
●	**KZI 60X100X1.00_S**	100	1,0	1,70	4	8595057636118
●	**KZI 60X100X1.25_PO**	100	1,25	2,10	4	8595057633551
●	**KZI 60X150X0.75_S**	150	0,75	1,70	4	8595057627574
●	**KZI 60X150X1.00_S**	150	1,0	2,07	4	8595057635678
●	**KZI 60X150X1.25_PO**	150	1,25	2,49	4	8595057633568
●	**KZI 60X200X0.75_S**	200	0,75	1,86	5	8595057627581
●	**KZI 60X200X1.00_S**	200	1,0	2,27	5	8595057627598
●	**KZI 60X200X1.25_PO**	200	1,25	2,84	5	8595057635685
●	**KZI 60X300X0.75_S**	300	0,75	2,47	5	8595057630857
●	**KZI 60X300X1.00_S**	300	1,0	3,07	5	8595057627604
●	**KZI 60X300X1.25_PO**	300	1,25	3,96	5	8595057634930
●	**KZI 60X400X1.00_S**	400	1,0	3,75	6	8595057627611
●	**KZI 60X400X1.25_PO**	400	1,25	4,60	6	8595057635715
●	**KZI 60X500X1.00_S**	500	1,0	4,54	6	8595057644021
◷	**KZI 60X500X1.25_PO**	500	1,25	5,52	6	8595057627628
●	**KZI 60X600X1.00_S**	600	1,0	5,40	6	8595057635722
◷	**KZI 60X600X1.25_PO**	600	1,25	6,50	6	8595057627635

	артикул	A	↕	‡	⊥T	EAN
●	**KZI 60X50X0.75_F**	50	0,8	1,23	4	8595057696709
◷	**KZI 60X50X1.00_F**	50	1,0	1,44	4	8595057696716
◷	**KZI 60X50X1.25_POF**	50	1,25	1,85	4	8595057696099
◷	**KZI 60X75X0.75_F**	75	0,8	1,44	4	8595057696747
◷	**KZI 60X75X1.00_F**	75	1,0	1,48	4	8595057696754
◷	**KZI 60X75X1.25_POF**	75	1,25	2,04	4	8595057696761
●	**KZI 60X100X0.75_F**	100	0,8	1,55	4	8595057696556
◷	**KZI 60X100X1.00_F**	100	1,0	1,98	4	8595057696327
◷	**KZI 60X100X1.25_POF**	100	1,25	2,30	4	8595057696563
●	**KZI 60X150X0.75_F**	150	0,78	2,02	4	8595057696570
◷	**KZI 60X150X1.00_F**	150	1,0	2,41	4	8595057696587
◷	**KZI 60X150X1.25_POF**	150	1,25	2,80	4	8595057696594
●	**KZI 60X200X0.75_F**	200	0,78	2,28	5	8595057696600
◷	**KZI 60X200X1.00_F**	200	1,0	2,64	5	8595057696617
◷	**KZI 60X200X1.25_POF**	200	1,25	3,22	5	8595057696624
●	**KZI 60X300X0.75_F**	300	0,78	3,02	5	8595057696631
◷	**KZI 60X300X1.00_F**	300	1,0	3,57	5	8595057696648
◷	**KZI 60X300X1.25_POF**	300	1,25	4,39	5	8595057696655
●	**KZI 60X400X1.00_F**	400	1,0	4,37	6	8595057696662
◷	**KZI 60X400X1.25_POF**	400	1,25	5,20	6	8595057696679
◷	**KZI 60X500X1.00_F**	500	1,0	5,30	6	8595057696686
◷	**KZI 60X500X1.25_POF**	500	1,25	6,29	6	8595057696693
◷	**KZI 60X600X1.00_F**	600	1,0	6,30	6	8595057696723
◷	**KZI 60X600X1.25_POF**	600	1,25	7,37	6	8595057696730

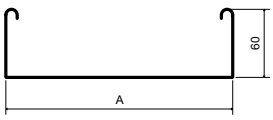

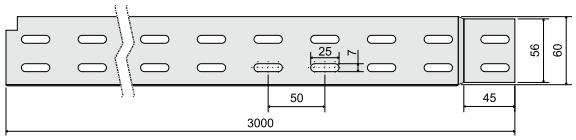

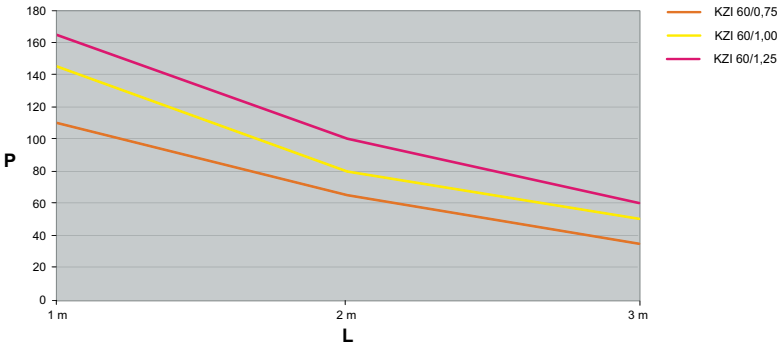

На графике указана максимально допустимая равномерно распределенная нагрузка лотка в зависимости от расстояния между опорами.

Внешние воздействия не учитываются в допустимой загрузке и не могут быть загружены человеком.

L = расстояние между опорами (м)
P = допустимая равномерно распределенная нагрузка (вес кг/м)

↕ толщина листа (мм) ‡ вес кг/м ● стандарт S оцинковка «Сендзимир» PO оцинковка «Сендзимир»
⊥T болтов для крепления ↺ упаковка (м) ◷ по заказу F оцинковка погружением POF оцинковка погружением

60 - кабельный лоток с интегрированным соединением - неперфорированный

- Стандартная длина лотка 3 м.
- Для обеспечения фиксации лотков с интегрированным соединением используются зажимы из пружинной стали KSV (стр. 37) или болты NSM 6X10 (стр. 37). Пример установки на стр. 37.
- По заявке, возможно техническое исполнение лотков разной длины - более подробную информацию сообщат торговые представители..
- Указанные выше позиции можно заказать и в покраске полиэфирной краской. Более подробная информация на стр. 7-2.

	артикул	A	↕	‡	⚲	EAN
●	**KZIN 60X50X0.75_S**	50	0,75	1,09	4	8595057692459
●	**KZIN 60X75X0.75_S**	75	0,75	1,32	4	8595057692466
●	**KZIN 60X100X0.75_S**	100	0,75	1,40	4	8595057692473
●	**KZIN 60X150X0.75_S**	150	0,75	1,78	4	8595057692480
●	**KZIN 60X200X0.75_S**	200	0,75	2,02	5	8595057692497
●	**KZIN 60X300X0.75_S**	300	0,75	2,62	5	8595568903037
●	**KZIN 60X400X1.00_S**	400	1,0	4,19	6	8595057692510
◷	**KZIN 60X500X1.25_S**	500	1,25	6,30	6	8595057692527
◷	**KZIN 60X600X1.25_S**	600	1,25	7,30	6	8595057692534
◷	**KZIN 60X50X0.75_F**	50	0,8	1,47	4	8595568902351
◷	**KZIN 60X75X0.75_F**	75	0,8	1,58	4	8595568902344
◷	**KZIN 60X100X0.75_F**	100	0,8	1,71	4	8595568905659
◷	**KZIN 60X150X0.75_F**	150	0,75	2,18	4	8595568905666
◷	**KZIN 60X200X0.75_F**	200	0,75	2,50	5	8595568905673
◷	**KZIN 60X300X0.75_F**	300	0,75	3,19	5	8595568905680
◷	**KZIN 60X400X1.00_F**	400	1,0	4,90	6	8595568905697
◷	**KZIN 60X500X1.25_F**	500	1,25	7,55	6	8595568905703
◷	**KZIN 60X600X1.25_F**	600	1,25	8,74	6	8595568905710

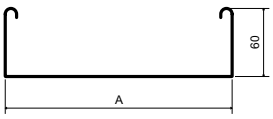

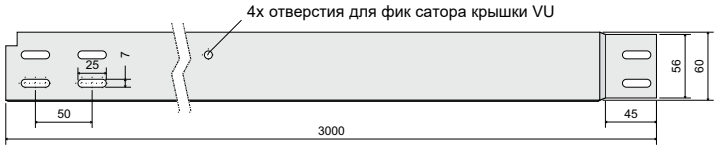

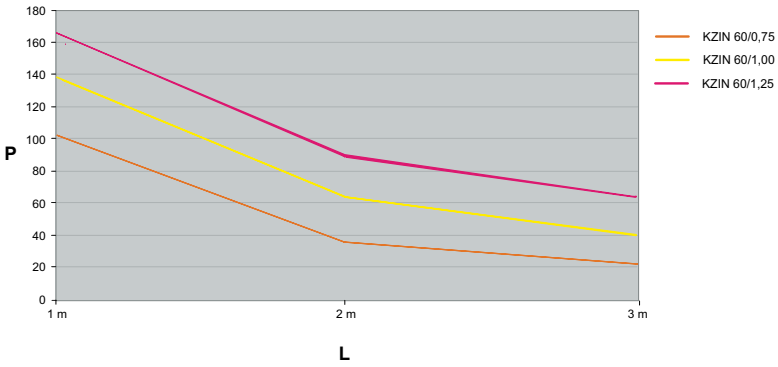

На графике указана максимально допустимая равномерно распределенная нагрузка лотка в зависимости от расстояния между опорами.

Внешние воздействия не учитываются в допустимой загрузке и не могут быть загружены человеком.

L = расстояние между опорами (м)
P = допустимая равномерно распределенная нагрузка (вес кг/м)

85 - кабельный лоток с интегрированным соединением

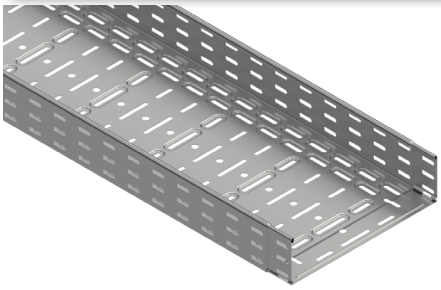

- Стандартная длина лотка 3 м.
- Для обеспечения фиксации лотков с интегрированным соединением используются зажимы из пружинной стали KSV (стр. 37) или болты NSM 6X10 (стр. 37). Пример установки на стр. 37.
- По заявке, возможно техническое исполнение лотков разной длины - более подробную информацию сообщат торговые представители.
- Указанные выше позиции можно заказать и в покраске полиэфирной краской. Более подробная информация на стр. 7-2.

	артикул	A	↕	‡	⚭	EAN
●	**KZI 85X100X0.75_S**	100	0,75	1,56	6	8595057692329
●	**KZI 85X150X0.75_S**	150	0,75	1,81	6	8595057692336
●	**KZI 85X200X1.00_S**	200	1,0	2,58	7	8595057692343
●	**KZI 85X300X1.00_S**	300	1,0	3,10	7	8595057692350
●	**KZI 85X400X1.00_S**	400	1,0	4,15	8	8595057692367
◷	**KZI 85X500X1.25_S**	500	1,25	5,70	8	8595057692374
◷	**KZI 85X600X1.25_S**	600	1,25	7,73	8	8595057692381
◷	**KZI 85X100X0.75_F**	100	0,75	1,90	6	8595057696778
◷	**KZI 85X150X0.75_F**	150	0,75	1,94	6	8595057696785
◷	**KZI 85X200X1.00_F**	200	1,0	3,01	7	8595057696792
◷	**KZI 85X300X1.00_F**	300	1,0	3,61	7	8595057696808
◷	**KZI 85X400X1.00_F**	400	1,0	4,83	8	8595057696815
◷	**KZI 85X500X1.25_F**	500	1,25	6,79	8	8595057696822
◷	**KZI 85X600X1.25_F**	600	1,25	7,78	8	8595057696839

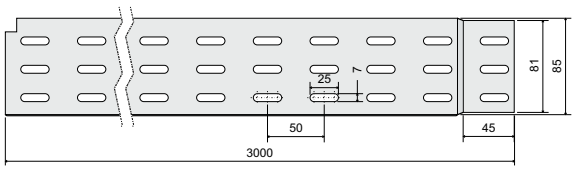

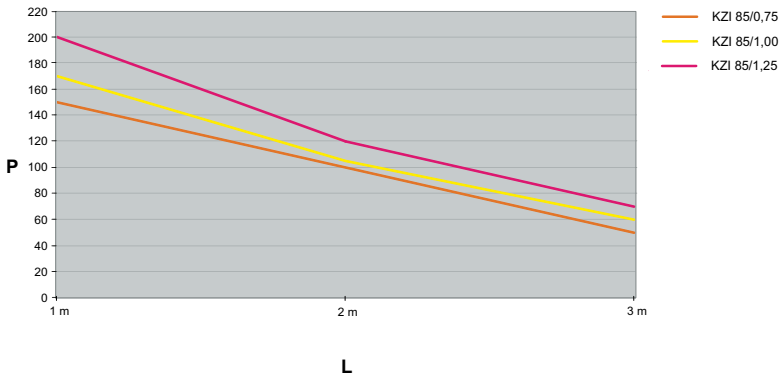

На графике указана максимально допустимая равномерно распределенная нагрузка лотка в зависимости от расстояния между опорами.

Внешние воздействия не учитываются в допустимой загрузке и не могут быть загружены человеком.

L = расстояние между опорами (м)
P = допустимая равномерно распределенная нагрузка (вес кг/м))

110 - кабельный лоток с интегрированным соединением

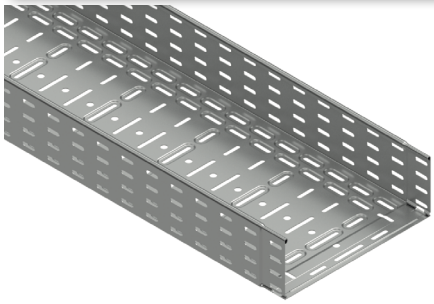

- Стандартная длина лотка 3 м.
- Для обеспечения фиксации лотков с интегрированным соединением используются зажимы из пружинной стали KSV (стр. 37) или болты NSM 6X10 (стр. 37). Пример установки на стр. 37.
- По заявке, возможно техническое исполнение лотков разной длины - более подробную информацию сообщат торговые представители.
- Указанные выше позиции можно заказать и в покраске полиэфирной краской. Более подробная информация на стр. 7-2.

	артикул	A	↕	⇕	⊥	EAN
●	**KZI 110X150X1.00_S**	150	1,0	2,61	8	8595057692398
◷	**KZI 110X150X1.25_S**	150	1,25	3,51	8	8595057696044
●	**KZI 110X200X1.00_S**	200	1,0	2,98	9	8595057692404
◷	**KZI 110X200X1.25_S**	200	1,25	3,72	9	8595057693708
●	**KZI 110X300X1.00_S**	300	1,0	3,64	9	8595057692411
◷	**KZI 110X300X1.25_S**	300	1,25	4,63	9	8595057696068
●	**KZI 110X400X1.00_S**	400	1,00	4,62	10	8595568932716
●	**KZI 110X400X1.25_S**	400	1,25	5,10	10	8595057692428
●	**KZI 110X500X1.25_S**	500	1,25	6,30	10	8595057692435
●	**KZI 110X600X1.25_S**	600	1,25	6,85	10	8595057692442
◷	**KZI 110X150X1.00_F**	150	1,0	3,04	8	8595057696310
◷	**KZI 110X150X1.25_F**	150	1,25	3,80	8	8595057696051
◷	**KZI 110X200X1.00_F**	200	1,0	3,47	9	8595057693722
◷	**KZI 110X200X1.25_F**	200	1,25	4,21	9	8595057693715
◷	**KZI 110X300X1.00_F**	300	1,0	4,24	9	8595057696303
◷	**KZI 110X300X1.25_F**	300	1,25	5,22	9	8595057696075
◷	**KZI 110X400X1.00_F**	400	1,00	5,32	10	8595568932747
◷	**KZI 110X400X1.25_F**	400	1,25	6,42	10	8595057693692
◷	**KZI 110X500X1.25_F**	500	1,25	7,09	10	8595057696297
◷	**KZI 110X600X1.25_F**	600	1,25	8,06	10	8595568904690

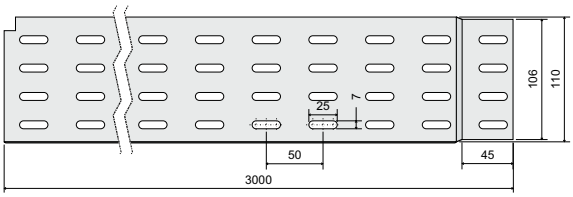

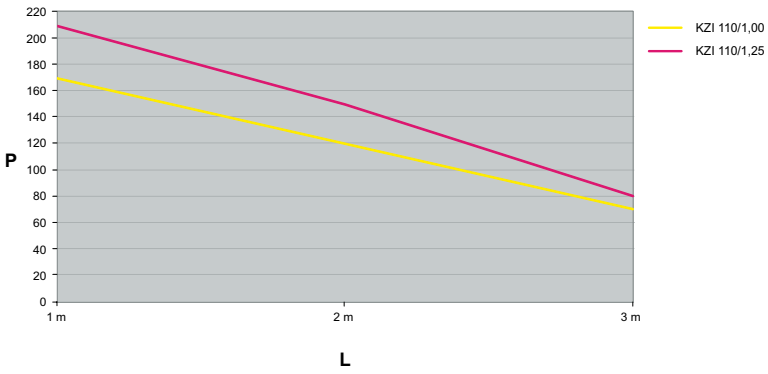

На графике указана максимально допустимая равномерно распределенная нагрузка лотка в зависимости от расстояния между опорами.

Внешние воздействия не учитываются в допустимой загрузке и не могут быть загружены человеком.

L = расстояние между опорами (м)
P = допустимая равномерно распределенная нагрузка (вес кг/м)

110 - кабельный лоток - длина 6 м

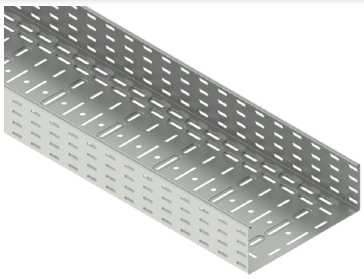

- Стандартная длина лотка 6 м.
- Кабельный лоток подходит для создания кабельной трассы с расстоянием между опорами до 6 метров.
- Лотки соединяются с помощью 2 шт соединительных пластин KDS и 17 шт. винтов NSM 6X10 (стр. 37).
  Расположение соединения лотков выше опоры невозможно.

	артикул	A	↕	‡	⚲	↺	EAN
●	**KZ 110X200X1.50_S6**	200	1,50	4,80	34	12/144	8595057636194
●	**KZ 110X300X1.50_S6**	300	1,50	5,93	34	12/144	8595568932143

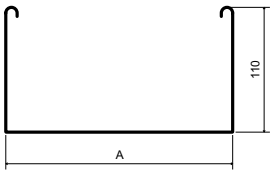

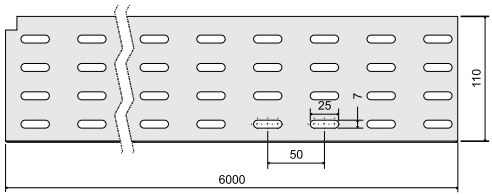

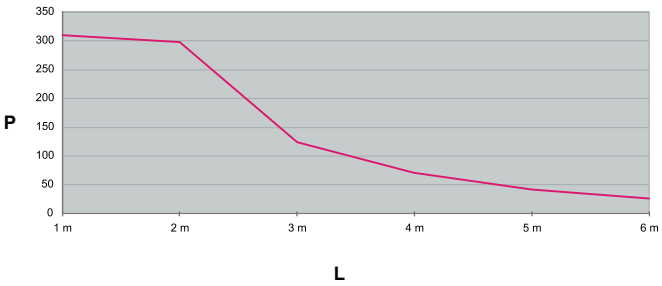

На графике указана максимально допустимая равномерно распределенная нагрузка лотка в зависимости от расстояния между опорами.
Внешние воздействия не учитываются в допустимой загрузке и не могут быть агружены человеком.

L = расстояние между опорами (м)
P = допустимая равномерно распределенная нагрузка (вес кг/м)

соединительная пластина

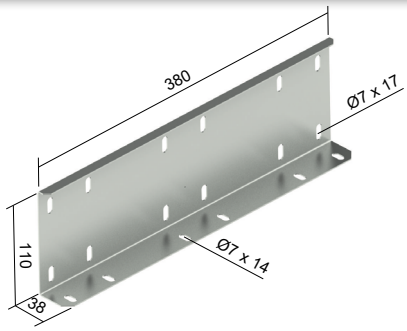

- Соединительная пластина предназначена для соединения лотков длиной 6 м и с высотой боковой стенки 110 мм.
- Соединение фиксируется винтами NSM 6X10. Для 1 шт соединителя используйте 17 шт. винтов - 12 шт. винтов в боковую стену + 5 шт. винтов в дно.

	артикул	↕	‡	⚲	EAN
●	**KDS_S**	1,50	0,69	17	8595568932150

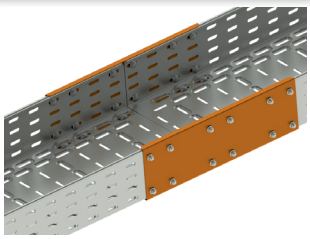

1

схема расположения отверстий на основании лотков KZI

50 мм

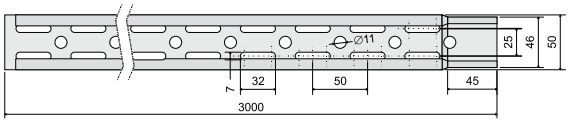

75 мм

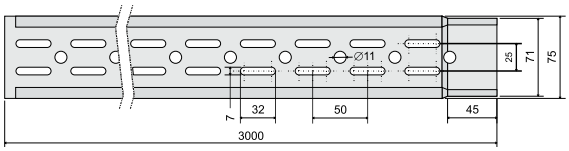

100 мм

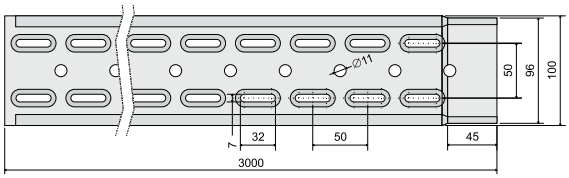

150 мм

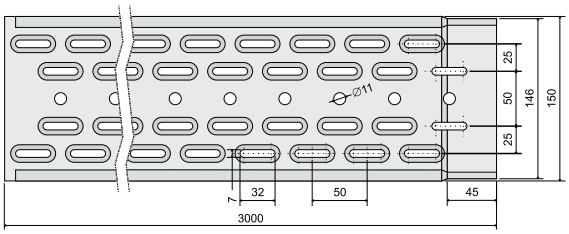

200 мм

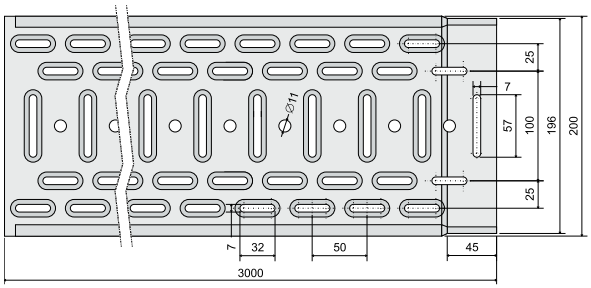

300 мм

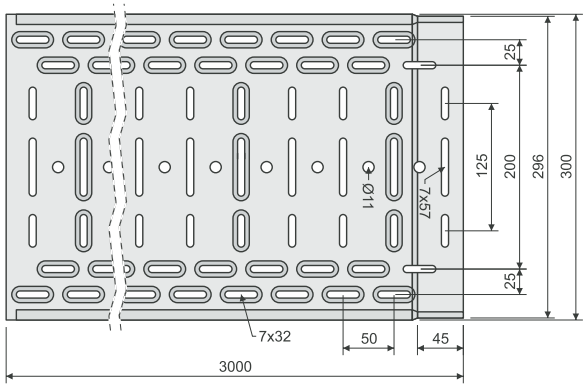

400 мм

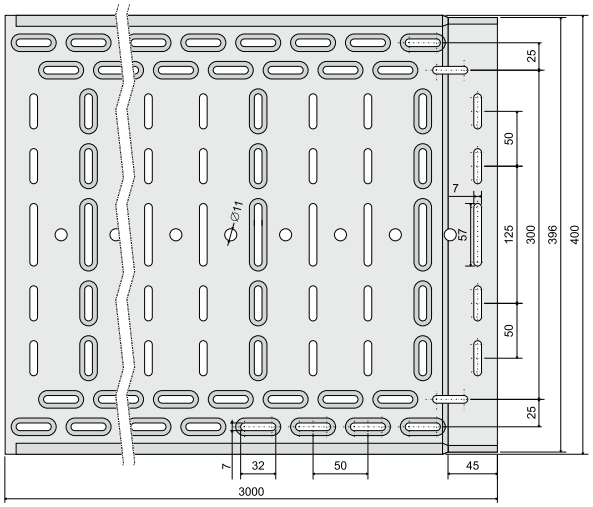

500 мм

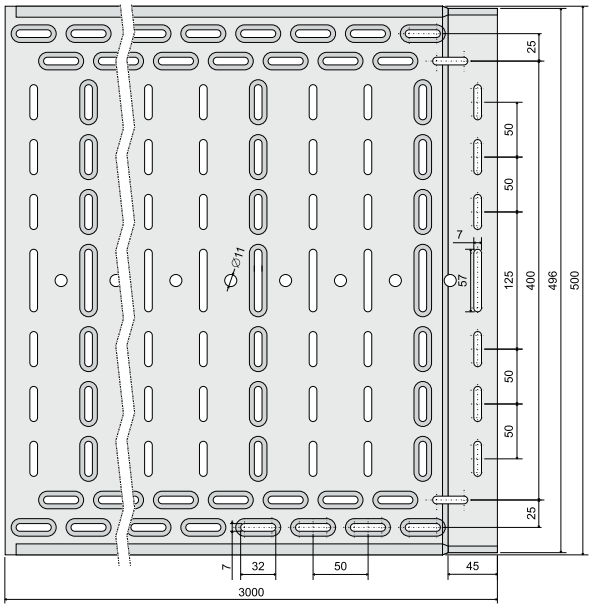

600 мм

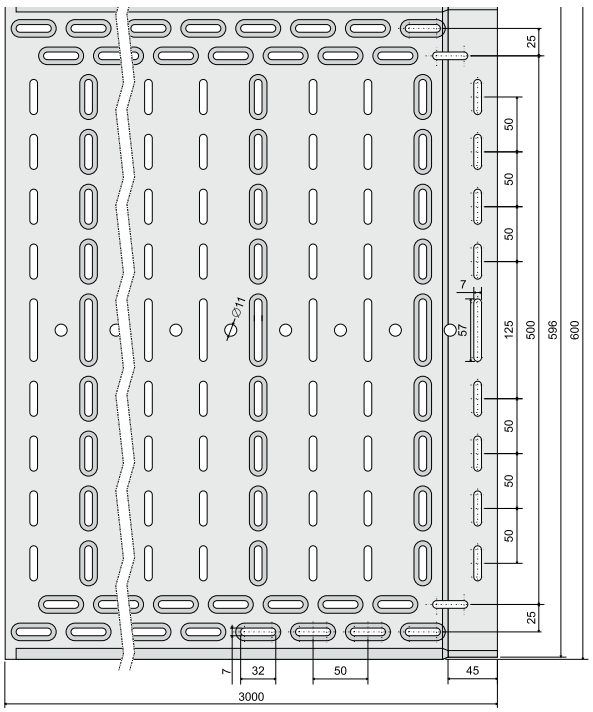

крышка кабельного лотка

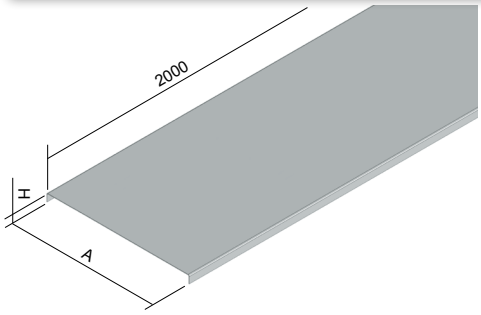

- Стандартная длина крышки 2 м.
- Стандартно поставляется указанная толщина металлического листа. Без предварительного уведомления производителя, возможна поставка крышки из листа большей толщины.
- Крепление крышки к лотку проводится с помощью фиксатора крышки VU (2 шт на метр).
- Указанные выше позиции можно заказать и в покраске полиэфирной краской. Более подробная информация на стр. 7-2.

	артикул	A	H	↕	‡	EAN
●	**V 50_S**	50	11	0,55	0,31	8595057629776
●	**V 75_S**	75	11	0,55	0,43	8595057629578
●	**V 100_S**	100	11	0,55	0,53	8595057629783
●	**V 150_S**	150	11	0,55	0,75	8595057629790
●	**V 200_S**	200	11	0,55	0,98	8595057629424
●	**V 300_S**	300	11	0,8	2,07	8595057629516
●	**V 400_S**	400	14	1,0	3,43	8595057629394
●	**V 500_S**	500	14	1,0	4,22	8595057633162
●	**V 600_S**	600	14	1,2	6,27	8595057636576

	артикул	A	H	↕	‡	EAN
●	**V 50_F**	50	11	0,8	0,54	8595057656109
◷	**V 75_F**	75	11	0,8	0,72	8595057658141
●	**V 100_F**	100	11	0,8	0,91	8595057656215
●	**V 150_F**	150	11	0,8	1,30	8595057657991
●	**V 200_F**	200	11	0,8	1,68	8595057656222
●	**V 300_F**	300	11	1,0	2,73	8595057656239
●	**V 400_F**	400	14	1,0	3,63	8595057656246
●	**V 500_F**	500	14	1,0	4,80	8595057657977
◷	**V 600_F**	600	14	1,2	6,70	8595057659278

фиксатор крышки

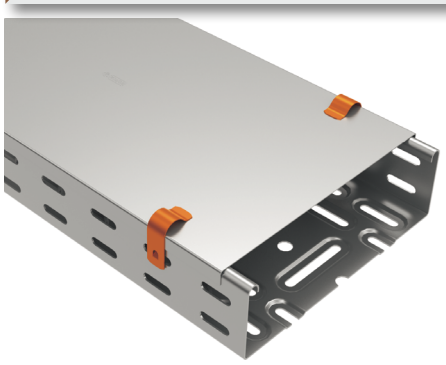

- Предназначен для крепления крышки без болтов к лотку.
- Фиксатор прикладывается к крышке и боковине в месте отверстия и слегка прижимается так, чтобы замок зафиксировался.

	артикул	‡	EAN
●	**VU_GMT**	0,01	8595057629448

горизонтальный изгиб 90°

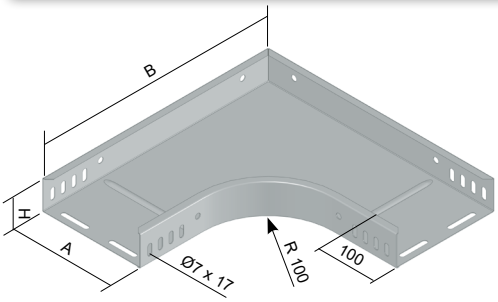

- Соединение осуществляется комплектами NSM 6X10 (стр. 37).
- Начиная с ширины 400 мм внешний правый угол боковин заменен скосом.
- Указанные выше позиции можно заказать и в покраске полиэфирной краской. Более подробная информация на стр. 7-2.

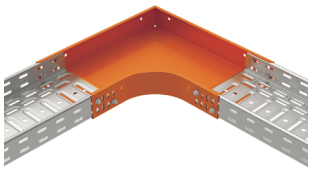

	артикул	A	H	B	↕	‡	⊥	EAN
●	**O 90X35X50_S**	50	35	253	0,8	0,49	8	8595057627819
●	**O 90X35X75_S**	75	35	278	0,8	0,59	8	8595057636583
●	**O 90X35X100_S**	100	35	303	0,8	0,69	8	8595057627826
●	**O 90X35X150_S**	150	35	353	0,8	0,93	8	8595057627833
●	**O 90X35X200_S**	200	35	403	1,0	1,45	10	8595057627840
●	**O 90X35X300_S**	300	35	503	1,0	2,25	10	8595057627857
◷	**O 90X35X400_S**	400	35	603	1,0	2,79	12	8595057636606
◷	**O 90X35X500_S**	500	35	703	1,0	3,74	12	8595057636637
◷	**O 90X35X600_S**	600	35	803	1,2	5,75	12	8595057636644
●	**O 90X60X50_S**	50	60	253	0,8	0,60	8	8595057627864
●	**O 90X60X75_S**	75	60	278	0,8	0,71	8	8595057627871
●	**O 90X60X100_S**	100	60	303	0,8	0,82	8	8595057627888
●	**O 90X60X150_S**	150	60	353	0,8	1,07	8	8595057627895
●	**O 90X60X200_S**	200	60	403	1,0	1,64	10	8595057627918
●	**O 90X60X300_S**	300	60	503	1,0	2,48	10	8595057627925
●	**O 90X60X400_S**	400	60	603	1,0	3,03	12	8595057627932
●	**O 90X60X500_S**	500	60	703	1,0	4,01	12	8595057627949
●	**O 90X60X600_S**	600	60	803	1,2	6,14	12	8595057627956
◷	**O 90X85X100_S**	100	85	303	0,8	1,03	16	8595057631281
◷	**O 90X85X150_S**	150	85	353	0,8	1,30	16	8595057632608
◷	**O 90X85X200_S**	200	85	403	1,0	1,91	18	8595057632578
◷	**O 90X85X300_S**	300	85	503	1,0	2,79	18	8595057630307
◷	**O 90X85X400_S**	400	85	603	1,0	3,35	20	8595057636675
◷	**O 90X85X500_S**	500	85	703	1,0	4,36	20	8595057636682
◷	**O 90X85X600_S**	600	85	803	1,2	6,54	20	8595057636699
◷	**O 90X110X150_S**	150	110	353	0,8	1,40	16	8595057633667
●	**O 90X110X200_S**	200	110	403	1,0	2,06	18	8595057636705
●	**O 90X110X300_S**	300	110	503	1,0	2,98	18	8595057633186
●	**O 90X110X400_S**	400	110	603	1,0	3,55	20	8595057636729
●	**O 90X110X500_S**	500	110	703	1,0	4,59	20	8595057633179
◷	**O 90X110X600_S**	600	110	803	1,2	6,86	20	8595057636736

	артикул	A	H	B	↕	‡	⊥	EAN
◷	**O 90X35X50_F**	50	35	253	0,8	0,56	8	8595057658691
◷	**O 90X35X75_F**	75	35	278	0,8	0,68	8	8595057658707
◷	**O 90X35X100_F**	100	35	303	0,8	0,80	8	8595057658714
◷	**O 90X35X150_F**	150	35	353	0,8	1,08	8	8595057658721
◷	**O 90X35X200_F**	200	35	403	1,0	1,68	10	8595057658738
◷	**O 90X35X300_F**	300	35	503	1,0	2,60	10	8595057658769
◷	**O 90X35X400_F**	400	35	603	1,0	3,24	12	8595057658776
◷	**O 90X35X500_F**	500	35	703	1,0	4,33	12	8595057658783
◷	**O 90X35X600_F**	600	35	803	1,2	6,67	12	8595057658790
◷	**O 90X60X50_F**	50	60	253	0,8	0,70	8	8595057658806
◷	**O 90X60X75_F**	75	60	278	0,8	0,82	8	8595057658813
◷	**O 90X60X100_F**	100	60	303	0,8	0,95	8	8595057650831
◷	**O 90X60X150_F**	150	60	353	0,8	1,24	8	8595057658820
◷	**O 90X60X200_F**	200	60	403	1,0	1,90	10	8595057650848
◷	**O 90X60X300_F**	300	60	503	1,0	2,87	10	8595057658844
◷	**O 90X60X400_F**	400	60	603	1,0	3,52	12	8595057658851
◷	**O 90X60X500_F**	500	60	703	1,0	4,65	12	8595057658868
◷	**O 90X60X600_F**	600	60	803	1,2	7,09	12	8595057658875
◷	**O 90X85X100_F**	100	85	303	0,8	1,19	16	8595057658882
◷	**O 90X85X150_F**	150	85	353	0,8	1,50	16	8595057658899
◷	**O 90X85X200_F**	200	85	403	1,0	2,21	18	8595057658905
◷	**O 90X85X300_F**	300	85	503	1,0	3,23	18	8595057658929
◷	**O 90X85X400_F**	400	85	603	1,0	3,88	20	8595057658936
◷	**O 90X85X500_F**	500	85	703	1,0	5,05	20	8595057658943
◷	**O 90X85X600_F**	600	85	803	1,2	7,59	20	8595057658950
◷	**O 90X110X150_F**	150	110	353	0,8	1,64	16	8595057658622
◷	**O 90X110X200_F**	200	110	403	1,0	2,41	18	8595057658639
◷	**O 90X110X300_F**	300	110	503	1,0	3,48	18	8595057658653
◷	**O 90X110X400_F**	400	110	603	1,0	4,13	20	8595057658660
◷	**O 90X110X500_F**	500	110	703	1,0	5,34	20	8595057658677
◷	**O 90X110X600_F**	600	110	803	1,2	7,98	20	8595057658684

крышка изгиба горизонтального 90°

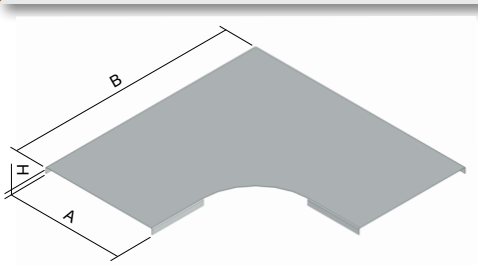

- Для крепления крышки используется 6 фиксаторов VU (стр. 11).
- Указанные выше позиции можно заказать и в покраске полиэфирной краской. Более подробная информация на стр. 7-2.

	артикул	A	H	B	↕	‡	EAN
●	**VO 90X50_S**	50	12	254	0,6	0,15	8595057630277
●	**VO 90X75_S**	75	12	279	0,6	0,21	8595057629622
●	**VO 90X100_S**	100	12	304	0,6	0,28	8595057629813
●	**VO 90X150_S**	150	12	354	0,6	0,43	8595057630246
●	**VO 90X200_S**	200	12	404	0,8	0,87	8595057629820
●	**VO 90X300_S**	300	12	504	1,0	1,83	8595057629561
●	**VO 90X400_S**	400	15	604	1,0	2,40	8595057630260
●	**VO 90X500_S**	500	15	704	1,0	3,32	8595057633193
●	**VO 90X600_S**	600	15	804	1,0	4,36	8595057637009

	артикул	A	H	B	↕	‡	EAN
◷	**VO 90X50_F**	50	12	254	0,8	0,26	8595057659384
◷	**VO 90X75_F**	75	12	279	0,8	0,36	8595057659391
◷	**VO 90X100_F**	100	12	304	0,8	0,47	8595057650855
◷	**VO 90X150_F**	150	12	354	0,8	0,72	8595057659407
◷	**VO 90X200_F**	200	12	404	0,8	1,01	8595057650862
◷	**VO 90X300_F**	300	12	504	1,0	2,12	8595057659421
◷	**VO 90X400_F**	400	15	604	1,0	2,79	8595057659438
◷	**VO 90X500_F**	500	15	704	1,0	3,85	8595057659445
◷	**VO 90X600_F**	600	15	804	1,0	5,06	8595057659452

↕ толщина листа (мм) ● стандарт ‡ вес кг/шт. F оцинковка погружением

⊥ болтов для крепления ◷ по заказу S оцинковка «Сендзимир»

ответвление горизонтальное

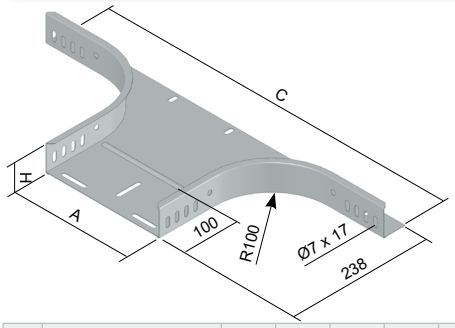

- Соединение осуществляется комплектами NSM 6X10 (стр. 37).
- Ответвитель предназначен для дополнительного ответвления из трассы.
- Указанные выше позиции можно заказать и в покраске полиэфирной краской. Более подробная информация на стр. 7-2.

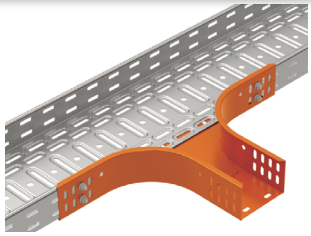

	артикул	A	H	C	↕	‡	⚭	EAN
●	**OH 35X50_S**	50	35	453	0,8	0,57	8	8595057628243
●	**OH 35X75_S**	75	35	478	0,8	0,60	8	8595057637580
●	**OH 35X100_S**	100	35	503	0,8	0,64	8	8595057628250
●	**OH 35X150_S**	150	35	553	0,8	0,72	8	8595057628267
●	**OH 35X200_S**	200	35	603	1,0	0,90	9	8595057628274
●	**OH 35X300_S**	300	35	703	1,0	1,09	9	8595057628281
◷	**OH 35X400_S**	400	35	803	1,0	1,28	10	8595057637245
◷	**OH 35X500_S**	500	35	903	1,0	1,46	10	8595057637252
◷	**OH 35X600_S**	600	35	1003	1,2	1,91	10	8595057637269
●	**OH 60X50_S**	50	60	453	0,8	0,71	8	8595057628298
●	**OH 60X75_S**	75	60	478	0,8	0,74	8	8595057628304
●	**OH 60X100_S**	100	60	503	0,8	0,78	8	8595057628311
●	**OH 60X150_S**	150	60	553	0,8	0,86	8	8595057628328
●	**OH 60X200_S**	200	60	603	1,0	1,04	9	8595057628335
●	**OH 60X300_S**	300	60	703	1,0	1,23	9	8595057628342
●	**OH 60X400_S**	400	60	803	1,0	1,42	10	8595057628359
●	**OH 60X500_S**	500	60	903	1,0	1,60	10	8595057628366
●	**OH 60X600_S**	600	60	1003	1,2	2,05	10	8595057628373
◷	**OH 85X100_S**	100	85	503	0,8	0,95	16	8595057630161
◷	**OH 85X150_S**	150	85	553	0,8	1,02	16	8595057630178
◷	**OH 85X200_S**	200	85	603	1,0	1,20	17	8595057630185
◷	**OH 85X300_S**	300	85	703	1,0	1,39	17	8595057630208
◷	**OH 85X400_S**	400	85	803	1,0	1,58	18	8595057629493
◷	**OH 85X500_S**	500	85	903	1,0	1,77	18	8595057637283
◷	**OH 85X600_S**	600	85	1003	1,2	2,21	18	8595057637290
◷	**OH 110X150_S**	150	110	553	0,8	1,16	16	8595057633698
●	**OH 110X200_S**	200	110	603	1,0	1,34	17	8595057637306
●	**OH 110X300_S**	300	110	703	1,0	1,53	17	8595057633292
●	**OH 110X400_S**	400	110	803	1,0	1,72	18	8595057637320
●	**OH 110X500_S**	500	110	903	1,0	1,90	18	8595057633285
◷	**OH 110X600_S**	600	110	1003	1,2	2,35	18	8595057637337

	артикул	A	H	C	↕	‡	⚭	EAN
◷	**OH 35X50_F**	50	35	453	0,8	0,66	8	8595057658301
◷	**OH 35X75_F**	75	35	478	0,8	0,70	8	8595057658318
◷	**OH 35X100_F**	100	35	503	0,8	0,74	8	8595057658325
◷	**OH 35X150_F**	150	35	553	0,8	0,83	8	8595057658332
◷	**OH 35X200_F**	200	35	603	1,0	1,04	9	8595057658349
◷	**OH 35X300_F**	300	35	703	1,0	1,26	9	8595057658363
◷	**OH 35X400_F**	400	35	803	1,0	1,48	10	8595057658370
◷	**OH 35X500_F**	500	35	903	1,0	1,69	10	8595057658387
◷	**OH 35X600_F**	600	35	1003	1,2	2,21	10	8595057658394
◷	**OH 60X50_F**	50	60	453	0,8	0,74	8	8595057658400
◷	**OH 60X75_F**	75	60	478	0,8	0,79	8	8595057658417
◷	**OH 60X100_F**	100	60	503	0,8	0,83	8	8595057658424
◷	**OH 60X150_F**	150	60	553	0,8	0,92	8	8595057658431
◷	**OH 60X200_F**	200	60	603	1,0	1,13	9	8595057658448
◷	**OH 60X300_F**	300	60	703	1,0	1,35	9	8595057658462
◷	**OH 60X400_F**	400	60	803	1,0	1,57	10	8595057658479
◷	**OH 60X500_F**	500	60	903	1,0	1,78	10	8595057658486
◷	**OH 60X600_F**	600	60	1003	1,2	2,37	10	8595057658493
◷	**OH 85X100_F**	100	85	503	0,8	1,10	16	8595057658509
◷	**OH 85X150_F**	150	85	553	0,8	1,18	16	8595057658516
◷	**OH 85X200_F**	200	85	603	1,0	1,40	17	8595057658523
◷	**OH 85X300_F**	300	85	703	1,0	1,61	17	8595057658547
◷	**OH 85X400_F**	400	85	803	1,0	1,84	18	8595057658554
◷	**OH 85X500_F**	500	85	903	1,0	2,05	18	8595057658561
◷	**OH 85X600_F**	600	85	1003	1,2	2,57	18	8595057658578
◷	**OH 110X150_F**	150	110	553	0,8	1,22	16	8595057658233
◷	**OH 110X200_F**	200	110	603	1,0	1,43	17	8595057658240
◷	**OH 110X300_F**	300	110	703	1,0	1,65	17	8595057658257
◷	**OH 110X400_F**	400	110	803	1,0	1,87	18	8595057658271
◷	**OH 110X500_F**	500	110	903	1,0	2,08	18	8595057658288
◷	**OH 110X600_F**	600	110	1003	1,2	2,60	18	8595057658295

крышка горизонтального ответвления

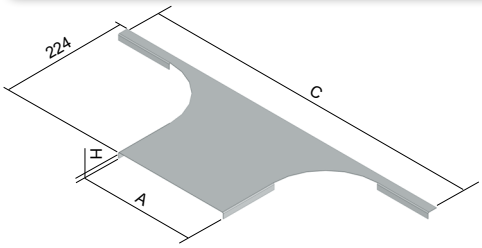

- Для крепления крышки используется 6 фиксаторов VU (стр. 11).
- Указанные выше позиции можно заказать и в покраске полиэфирной краской. Более подробная информация на стр. 7-2.

	артикул	A	H	C	↕	‡	EAN
●	**VOH 50_S**	50	12	453	0,6	0,13	8595057637948
●	**VOH 75_S**	75	12	478	0,6	0,16	8595057632813
●	**VOH 100_S**	100	12	503	0,6	0,18	8595057629875
●	**VOH 150_S**	150	12	553	0,6	0,23	8595057629882
●	**VOH 200_S**	200	12	603	0,8	0,41	8595057629899
●	**VOH 300_S**	300	12	703	1,0	0,69	8595057629905
●	**VOH 400_S**	400	15	803	1,0	0,88	8595057629509
●	**VOH 500_S**	500	15	903	1,0	1,06	8595057633308
●	**VOH 600_S**	600	15	1003	1,0	1,23	8595057637955

	артикул	A	H	C	↕	‡	EAN
◷	**VOH 50_F**	50	12	453	0,8	0,22	8595057659285
◷	**VOH 75_F**	75	12	478	0,8	0,27	8595057659292
◷	**VOH 100_F**	100	12	503	0,8	0,31	8595057659308
◷	**VOH 150_F**	150	12	553	0,8	0,35	8595057659315
◷	**VOH 200_F**	200	12	603	0,8	0,47	8595057659322
◷	**VOH 300_F**	300	12	703	1,0	0,80	8595057659346
◷	**VOH 400_F**	400	15	803	1,0	1,01	8595057659353
◷	**VOH 500_F**	500	15	903	1,0	1,23	8595057659360
◷	**VOH 600_F**	600	15	1003	1,0	1,44	8595057659377

↕ толщина листа (мм) ● стандарт ‡ вес кг/шт. F оцинковка погружением

⚭ болтов для крепления ◷ по заказу S оцинковка «Сендзимир»

1

ответвитель горизонтальный Т-образный

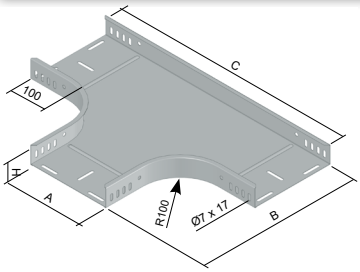

- Соединение осуществляется комплектами NSM 6X10 (стр. 37).
- Для создания неравноплечих Т- ответвлений, применяется ответвитель горизонтальные или переходные детали SU (стр. 19).
- Указанные выше позиции можно заказать и в покраске полиэфирной краской.
  Более подробная информация на стр. 7-2.

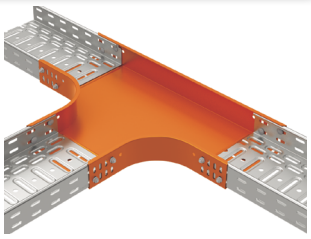

	артикул	A	H	B	C	↕	‡	⚲	EAN
●	**T 35X50_S**	50	35	253	453	0,8	0,74	12	8595057637344
●	**T 35X75_S**	75	35	278	478	0,8	0,86	12	8595057637351
●	**T 35X100_S**	100	35	303	503	0,8	0,99	12	8595057637368
●	**T 35X150_S**	150	35	353	553	0,8	1,27	12	8595057637375
●	**T 35X200_S**	200	35	403	603	1,0	1,89	15	8595057637382
●	**T 35X300_S**	300	35	503	703	1,0	2,81	15	8595057637405
◷	**T 35X400_S**	400	35	603	803	1,0	3,09	18	8595057637412
◷	**T 35X500_S**	500	35	703	903	1,0	5,12	18	8595057637429
◷	**T 35X600_S**	600	35	803	1003	1,2	7,76	18	8595057637436
●	**T 60X50_S**	50	60	253	453	0,8	0,88	12	8595057637443
●	**T 60X75_S**	75	60	278	478	0,8	1,07	12	8595057633339
●	**T 60X100_S**	100	60	303	503	0,8	1,14	12	8595057630338
●	**T 60X150_S**	150	60	353	553	0,8	1,43	12	8595057633575
●	**T 60X200_S**	200	60	403	603	1,0	2,08	15	8595057631717
●	**T 60X300_S**	300	60	503	703	1,0	3,02	15	8595057637467
●	**T 60X400_S**	400	60	603	803	1,0	4,13	18	8595057631700
●	**T 60X500_S**	500	60	703	903	1,0	5,34	18	8595057637474
●	**T 60X600_S**	600	60	803	1003	1,2	8,07	18	8595057637481
◷	**T 85X100_S**	100	85	303	503	0,8	1,45	24	8595057633322
◷	**T 85X150_S**	150	85	353	553	0,8	1,93	24	8595057635456
◷	**T 85X200_S**	200	85	403	603	1,0	2,43	27	8595057633315
◷	**T 85X300_S**	300	85	503	703	1,0	3,39	27	8595057630352
◷	**T 85X400_S**	400	85	603	803	1,0	4,51	30	8595057637504
◷	**T 85X500_S**	500	85	703	903	1,0	5,78	30	8595057637511
◷	**T 85X600_S**	600	85	803	1003	1,2	8,37	30	8595057637528
◷	**T 110X150_S**	150	110	353	553	0,8	1,86	24	8595057635289
●	**T 110X200_S**	200	110	403	603	1,0	2,57	27	8595057637535
●	**T 110X300_S**	300	110	503	703	1,0	3,55	27	8595057637559
●	**T 110X400_S**	400	110	603	803	1,0	4,60	30	8595057637566
●	**T 110X500_S**	500	110	703	903	1,0	5,98	30	8595057633704
◷	**T 110X600_S**	600	110	803	1003	1,2	8,71	30	8595057637573

	артикул	A	H	B	C	↕	‡	⚲	EAN
◷	**T 35X50_F**	50	35	253	453	0,8	0,85	12	8595057663510
◷	**T 35X75_F**	75	35	278	478	0,8	1,00	12	8595057663527
◷	**T 35X100_F**	100	35	303	503	0,8	1,15	12	8595057663534
◷	**T 35X150_F**	150	35	353	553	0,8	1,48	12	8595057663541
◷	**T 35X200_F**	200	35	403	603	1,0	2,20	15	8595057663558
◷	**T 35X300_F**	300	35	503	703	1,0	3,26	15	8595057663565
◷	**T 35X400_F**	400	35	603	803	1,0	4,52	18	8595057663572
◷	**T 35X500_F**	500	35	703	903	1,0	5,90	18	8595057663589
◷	**T 35X600_F**	600	35	803	1003	1,2	9,31	18	8595057663596
◷	**T 60X50_F**	50	60	253	453	0,8	1,02	12	8595057663602
◷	**T 60X75_F**	75	60	278	478	0,8	1,17	12	8595057663619
●	**T 60X100_F**	100	60	303	503	0,8	1,33	12	8595057650879
◷	**T 60X150_F**	150	60	353	553	0,8	1,66	12	8595057663626
●	**T 60X200_F**	200	60	403	603	1,0	2,42	15	8595057650909
●	**T 60X300_F**	300	60	503	703	1,0	3,51	15	8595057663640
◷	**T 60X400_F**	400	60	603	803	1,0	4,79	18	8595057663657
◷	**T 60X500_F**	500	60	703	903	1,0	6,24	18	8595057663664
◷	**T 60X600_F**	600	60	803	1003	1,2	9,36	18	8595057663671
◷	**T 85X100_F**	100	85	303	503	0,8	1,68	24	8595057663688
◷	**T 85X150_F**	150	85	353	553	0,8	2,24	24	8595057663695
◷	**T 85X200_F**	200	85	403	603	1,0	2,82	27	8595057663701
◷	**T 85X300_F**	300	85	503	703	1,0	3,93	27	8595057663718
◷	**T 85X400_F**	400	85	603	803	1,0	5,23	30	8595057663725
◷	**T 85X500_F**	500	85	703	903	1,0	6,70	30	8595057663732
◷	**T 85X600_F**	600	85	803	1003	1,2	9,70	30	8595057663749
◷	**T 110X150_F**	150	110	353	553	0,8	2,15	24	8595057663459
◷	**T 110X200_F**	200	110	403	603	1,0	2,98	27	8595057663466
◷	**T 110X300_F**	300	110	503	703	1,0	4,12	27	8595057663473
◷	**T 110X400_F**	400	110	603	803	1,0	5,34	30	8595057663480
◷	**T 110X500_F**	500	110	703	903	1,0	6,94	30	8595057663497
◷	**T 110X600_F**	600	110	803	1003	1,2	10,11	30	8595057663503

крышка ответвителя горизонтального Т-образного

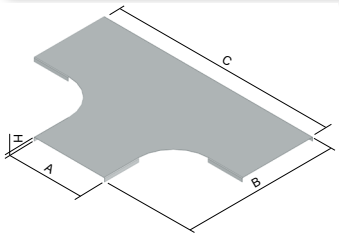

- Для крепления крышки используется 6 фиксаторов VU (стр. 11).
- Указанные выше позиции можно заказать и в покраске полиэфирной краской.
  Более подробная информация на стр. 7-2.

	артикул	A	H	B	C	↕	‡	EAN
●	**VT 50_S**	50	12	254	453	0,6	0,22	8595057637962
●	**VT 75_S**	75	12	279	478	0,6	0,30	8595057633353
●	**VT 100_S**	100	12	304	503	0,6	0,39	8595057630345
●	**VT 150_S**	150	12	354	553	0,6	0,57	8595057635326
●	**VT 200_S**	200	12	404	603	0,8	1,14	8595057633346
●	**VT 300_S**	300	12	504	703	1,0	2,32	8595057630369
●	**VT 400_S**	400	15	604	803	1,0	3,40	8595057636620
●	**VT 500_S**	500	15	704	903	1,0	4,62	8595057633711
●	**VT 600_S**	600	15	804	1003	1,0	6,00	8595057637986

	артикул	A	H	B	C	↕	‡	EAN
◷	**VT 50_F**	50	12	254	453	0,8	0,36	8595057659742
◷	**VT 75_F**	75	12	279	478	0,8	0,50	8595057659759
◷	**VT 100_F**	100	12	304	503	0,8	0,65	8595057650886
◷	**VT 150_F**	150	12	354	553	0,8	0,97	8595057659766
◷	**VT 200_F**	200	12	404	603	0,8	1,33	8595057650893
◷	**VT 300_F**	300	12	504	703	1,0	2,69	8595057659780
◷	**VT 400_F**	400	15	604	803	1,0	3,95	8595057659797
◷	**VT 500_F**	500	15	704	903	1,0	5,36	8595057659803
◷	**VT 600_F**	600	15	804	1003	1,0	6,96	8595057659810

↕ толщина листа (мм) ● стандарт ‡ вес кг/шт. F оцинковка погружением

⚲ болтов для крепления ◷ по заказу S оцинковка «Сендзимир»

ответвитель крестообразный

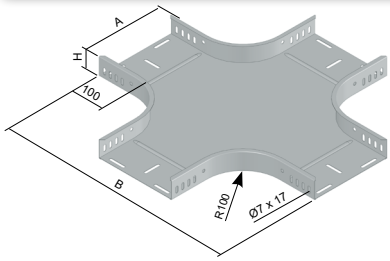

- Соединение осуществляется комплектами NSM 6X10 (стр. 37).
- Для создания неравноплечего креста, применяется ответвитель горизонтальные или переходные детали SU (стр. 19).
- Указанные выше позиции можно заказать и в покраске полиэфирной краской.
  Более подробная информация на стр. 7-2.

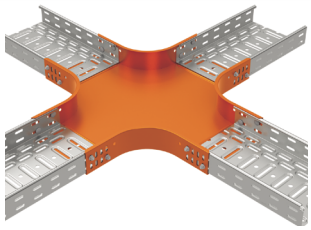

	артикул	A	H	B	↕	‡	⊥T	EAN
◷	**KR 35X50_S**	50	35	453	0,8	1,07	16	8595057637597
◷	**KR 35X75_S**	75	35	478	0,8	1,22	16	8595057637603
◷	**KR 35X100_S**	100	35	503	0,8	1,37	16	8595057637610
◷	**KR 35X150_S**	150	35	553	0,8	1,70	16	8595057637627
◷	**KR 35X200_S**	200	35	603	1,0	2,39	20	8595057637634
◷	**KR 35X300_S**	300	35	703	1,0	3,44	20	8595057637658
◷	**KR 35X400_S**	400	35	803	1,0	4,65	24	8595057637665
◷	**KR 35X500_S**	500	35	903	1,0	5,99	24	8595057637672
◷	**KR 35X600_S**	600	35	1003	1,2	8,87	24	8595057637689
◷	**KR 60X50_S**	50	60	453	0,8	1,22	16	8595057637696
◷	**KR 60X75_S**	75	60	478	0,8	1,37	16	8595057637702
●	**KR 60X100_S**	100	60	503	0,8	1,53	16	8595057637719
●	**KR 60X150_S**	150	60	553	0,8	1,85	16	8595057637726
●	**KR 60X200_S**	200	60	603	1,0	2,55	20	8595057637733
●	**KR 60X300_S**	300	60	703	1,0	3,59	20	8595057637757
◷	**KR 60X400_S**	400	60	803	1,0	4,80	24	8595057637764
◷	**KR 60X500_S**	500	60	903	1,0	6,14	24	8595057637771
◷	**KR 60X600_S**	600	60	1003	1,2	9,02	24	8595057637788
◷	**KR 85X100_S**	100	85	503	0,8	1,99	32	8595057637795
◷	**KR 85X150_S**	150	85	553	0,8	2,31	32	8595057637801
◷	**KR 85X200_S**	200	85	603	1,0	3,01	36	8595057637818
◷	**KR 85X300_S**	300	85	703	1,0	4,05	36	8595057637832
◷	**KR 85X400_S**	400	85	803	1,0	5,26	40	8595057637849
◷	**KR 85X500_S**	500	85	903	1,0	6,60	40	8595057637856
◷	**KR 85X600_S**	600	85	1003	1,2	9,48	40	8595057637863
◷	**KR 110X150_S**	150	110	553	0,8	2,37	32	8595057637870
◷	**KR 110X200_S**	200	110	603	1,0	3,06	36	8595057637887
◷	**KR 110X300_S**	300	110	703	1,0	4,12	36	8595057637900
◷	**KR 110X400_S**	400	110	803	1,0	5,31	40	8595057637917
◷	**KR 110X500_S**	500	110	903	1,0	6,66	40	8595057637924
◷	**KR 110X600_S**	600	110	1003	1,2	9,54	40	8595057637931

	артикул	A	H	B	↕	‡	⊥T	EAN
◷	**KR 35X50_F**	50	35	453	0,8	1,24	16	8595057662704
◷	**KR 35X75_F**	75	35	478	0,8	1,41	16	8595057662711
◷	**KR 35X100_F**	100	35	503	0,8	1,59	16	8595057662728
◷	**KR 35X150_F**	150	35	553	0,8	1,97	16	8595057662735
◷	**KR 35X200_F**	200	35	603	1,0	2,78	20	8595057661899
◷	**KR 35X300_F**	300	35	703	1,0	3,99	20	8595057661912
◷	**KR 35X400_F**	400	35	803	1,0	5,39	24	8595057661929
◷	**KR 35X500_F**	500	35	903	1,0	6,95	24	8595057661882
◷	**KR 35X600_F**	600	35	1003	1,2	10,29	24	8595057661936
◷	**KR 60X50_F**	50	60	453	0,8	1,41	16	8595057661943
◷	**KR 60X75_F**	75	60	478	0,8	1,59	16	8595057661950
◷	**KR 60X100_F**	100	60	503	0,8	1,77	16	8595057650916
◷	**KR 60X150_F**	150	60	553	0,8	2,15	16	8595057661967
◷	**KR 60X200_F**	200	60	603	1,0	2,95	20	8595057650923
◷	**KR 60X300_F**	300	60	703	1,0	4,17	20	8595057661981
◷	**KR 60X400_F**	400	60	803	1,0	5,57	24	8595057661998
◷	**KR 60X500_F**	500	60	903	1,0	7,13	24	8595057662001
◷	**KR 60X600_F**	600	60	1003	1,2	10,47	24	8595057662018
◷	**KR 85X100_F**	100	85	503	0,8	2,30	32	8595057662025
◷	**KR 85X150_F**	150	85	553	0,8	2,68	32	8595057662032
◷	**KR 85X200_F**	200	85	603	1,0	3,49	36	8595057662049
◷	**KR 85X300_F**	300	85	703	1,0	4,70	36	8595057662063
◷	**KR 85X400_F**	400	85	803	1,0	6,10	40	8595057662070
◷	**KR 85X500_F**	500	85	903	1,0	7,66	40	8595057662087
◷	**KR 85X600_F**	600	85	1003	1,2	11,00	40	8595057662094
◷	**KR 110X150_F**	150	110	553	0,8	2,75	32	8595057662643
◷	**KR 110X200_F**	200	110	603	1,0	3,55	36	8595057662650
◷	**KR 110X300_F**	300	110	703	1,0	4,77	36	8595057662667
◷	**KR 110X400_F**	400	110	803	1,0	6,61	40	8595057662674
◷	**KR 110X500_F**	500	110	903	1,0	7,72	40	8595057662681
◷	**KR 110X600_F**	600	110	1003	1,2	11,06	40	8595057662698

крышка ответвителя крестообразного

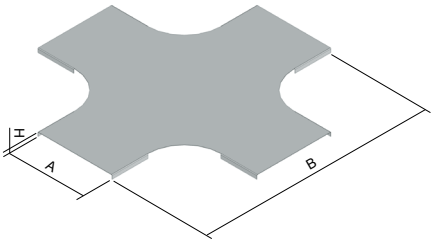

- Для крепления крышки используется 8 фиксаторов VU (стр. 11).
- Указанные выше позиции можно заказать и в покраске полиэфирной краской.Более подробная информация на стр. 7-2.

	артикул	A	H	B	↕	‡	EAN
◷	**VKR 50_S**	50	12	453	0,6	0,28	8595057637993
◷	**VKR 75_S**	75	12	478	0,6	0,38	8595057638006
◷	**VKR 100_S**	100	12	503	0,6	0,49	8595057638013
◷	**VKR 150_S**	150	12	553	0,6	0,72	8595057638020
◷	**VKR 200_S**	200	12	603	0,8	1,41	8595057638037
◷	**VKR 300_S**	300	12	703	1,0	2,81	8595057638051
◷	**VKR 400_S**	400	15	803	1,0	4,04	8595057638068
◷	**VKR 500_S**	500	15	903	1,0	5,40	8595057638075
◷	**VKR 600_S**	600	15	1003	1,0	6,30	8595057638082

	артикул	A	H	B	↕	‡	EAN
◷	**VKR 50_F**	50	12	453	0,8	0,47	8595057659469
◷	**VKR 75_F**	75	12	478	0,8	0,64	8595057659476
◷	**VKR 100_F**	100	12	503	0,8	0,82	8595057650930
◷	**VKR 150_F**	150	12	553	0,8	1,21	8595057659483
◷	**VKR 200_F**	200	12	603	0,8	1,64	8595057650947
◷	**VKR 300_F**	300	12	703	1,0	3,27	8595057659506
◷	**VKR 400_F**	400	15	803	1,0	4,68	8595057659513
◷	**VKR 500_F**	500	15	903	1,0	6,27	8595057659520
◷	**VKR 600_F**	600	15	1003	1,0	7,30	8595057659537

↕ толщина листа (мм) ● стандарт ‡ вес кг/шт. F оцинковка погружением

⊥T болтов для крепления ◷ по заказу S оцинковка «Сендзимир»

1

Поворот вертикальный внутренний 90°

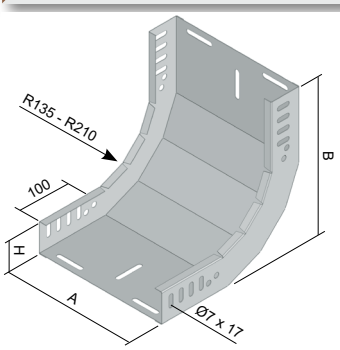

- Соединение осуществляется комплектами NSM 6X10 (стр. 37).
- Указанные выше позиции можно заказать и в покраске полиэфирной краской. Более подробная информация на стр. 7-2.

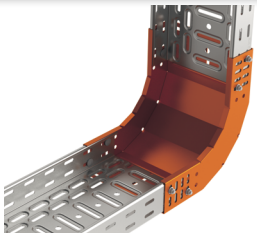

	артикул	A	H	B	↕	‡	⊥	EAN
●	**SO 90X35X50_S**	50	35	220	0,8	0,37	8	8595057628106
●	**SO 90X35X75_S**	75	35	220	0,8	0,43	8	8595057636743
●	**SO 90X35X100_S**	100	35	220	0,8	0,49	8	8595057628113
●	**SO 90X35X150_S**	150	35	220	0,8	0,59	8	8595057628120
●	**SO 90X35X200_S**	200	35	220	1,0	0,85	10	8595057628137
●	**SO 90X35X300_S**	300	35	220	1,0	1,10	10	8595057628144
◷	**SO 90X35X400_S**	400	35	220	1,0	1,39	12	8595057636767
◷	**SO 90X35X500_S**	500	35	220	1,0	1,67	12	8595057636774
◷	**SO 90X35X600_S**	600	35	220	1,2	2,30	12	8595057636781
●	**SO 90X60X50_S**	50	60	245	0,8	0,50	8	8595057628151
●	**SO 90X60X75_S**	75	60	245	0,8	0,57	8	8595057628168
●	**SO 90X60X100_S**	100	60	245	0,8	0,64	8	8595057628175
●	**SO 90X60X150_S**	150	60	245	0,8	0,77	8	8595057628182
●	**SO 90X60X200_S**	200	60	245	1,0	1,03	10	8595057628199
●	**SO 90X60X300_S**	300	60	245	1,0	1,37	10	8595057628205
●	**SO 90X60X400_S**	400	60	245	1,0	1,70	12	8595057628212
●	**SO 90X60X500_S**	500	60	245	1,0	2,03	12	8595057628229
●	**SO 90X60X600_S**	600	60	245	1,2	2,65	12	8595057628236
◷	**SO 90X85X100_S**	100	85	270	0,8	0,80	16	8595057630321
◷	**SO 90X85X150_S**	150	85	270	0,8	0,92	16	8595057636804
◷	**SO 90X85X200_S**	200	85	270	1,0	1,23	18	8595057633223
◷	**SO 90X85X300_S**	300	85	270	1,0	1,59	18	8595057630031
◷	**SO 90X85X400_S**	400	85	270	1,0	1,90	20	8595057629455
◷	**SO 90X85X500_S**	500	85	270	1,0	2,24	20	8595057636811
◷	**SO 90X85X600_S**	600	85	270	1,2	3,01	20	8595057636828
◷	**SO 90X110X150_S**	150	110	295	0,8	1,13	16	8595057633827
●	**SO 90X110X200_S**	200	110	295	1,0	1,41	18	8595057636835
●	**SO 90X110X300_S**	300	110	295	1,0	1,84	18	8595057633216
●	**SO 90X110X400_S**	400	110	295	1,0	2,18	20	8595057636859
●	**SO 90X110X500_S**	500	110	295	1,0	2,63	20	8595057633209
◷	**SO 90X110X600_S**	600	110	295	1,2	3,39	20	8595057636866

	артикул	A	H	B	↕	‡	⊥	EAN
◷	**SO 90X35X50_F**	50	35	220	0,8	0,43	8	8595057662742
◷	**SO 90X35X75_F**	75	35	220	0,8	0,50	8	8595057662759
◷	**SO 90X35X100_F**	100	35	220	0,8	0,57	8	8595057662766
◷	**SO 90X35X150_F**	150	35	220	0,8	0,69	8	8595057662773
◷	**SO 90X35X200_F**	200	35	220	1,0	0,98	10	8595057662780
◷	**SO 90X35X300_F**	300	35	220	1,0	1,28	10	8595057662797
◷	**SO 90X35X400_F**	400	35	220	1,0	1,61	12	8595057662803
◷	**SO 90X35X500_F**	500	35	220	1,0	1,94	12	8595057662810
◷	**SO 90X35X600_F**	600	35	220	1,2	2,67	12	8595057662971
◷	**SO 90X60X50_F**	50	60	245	0,8	0,58	8	8595057662827
◷	**SO 90X60X75_F**	75	60	245	0,8	0,66	8	8595057662834
◷	**SO 90X60X100_F**	100	60	245	0,8	0,74	8	8595057650671
◷	**SO 90X60X150_F**	150	60	245	0,8	0,98	8	8595057662841
◷	**SO 90X60X200_F**	200	60	245	1,0	1,19	10	8595057650695
◷	**SO 90X60X300_F**	300	60	245	1,0	1,58	10	8595057662865
◷	**SO 90X60X400_F**	400	60	245	1,0	1,97	12	8595057662872
◷	**SO 90X60X500_F**	500	60	245	1,0	2,35	12	8595057662889
◷	**SO 90X60X600_F**	600	60	245	1,2	3,07	12	8595057662896
◷	**SO 90X85X100_F**	100	85	270	0,8	0,92	16	8595057662902
◷	**SO 90X85X150_F**	150	85	270	0,8	1,07	16	8595057662919
◷	**SO 90X85X200_F**	200	85	270	1,0	1,42	18	8595057662926
◷	**SO 90X85X300_F**	300	85	270	1,0	1,85	18	8595057662933
◷	**SO 90X85X400_F**	400	85	270	1,0	2,21	20	8595057662940
◷	**SO 90X85X500_F**	500	85	270	1,0	2,6	20	8595057662957
◷	**SO 90X85X600_F**	600	85	270	1,2	3,49	20	8595057662964
◷	**SO 90X110X150_F**	150	110	295	0,8	1,31	16	8595057662568
◷	**SO 90X110X200_F**	200	110	295	1,0	1,63	18	8595057662575
◷	**SO 90X110X300_F**	300	110	295	1,0	2,13	18	8595057662582
◷	**SO 90X110X400_F**	400	110	295	1,0	2,52	20	8595057662599
◷	**SO 90X110X500_F**	500	110	295	1,0	3,01	20	8595057662605
◷	**SO 90X110X600_F**	600	110	295	1,2	3,93	20	8595057662612

крышка поворота вертикального внутреннего 90°

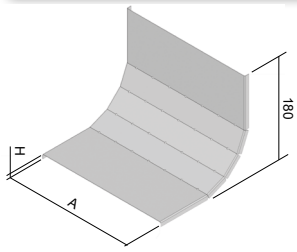

- Для крепления крышки используется 4 фиксаторов VU (стр. 11).
- Все крышки конфигураций S и F для лотков шириной 50-200 мм поставляются прямыми. На изделиях нанесе на продольная перфорация для формирования поворота в момент монтажа.
- Крышки с конфигурацией F для лотков шириной 300-600 мм поставляются уже согнутыми.
- Указанные выше позиции можно заказать и в покраске полиэфирной краской. Более подробная информация на стр. 7-2.

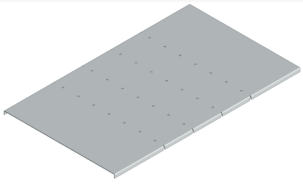

	артикул	A	H	↕	‡	EAN
●	**VSO 90X50_S**	50	12	0,6	0,13	8595057637016
●	**VSO 90X75_S**	75	12	0,6	0,14	8595057629615
●	**VSO 90X100_S**	100	12	0,6	0,17	8595057629851
●	**VSO 90X150_S**	150	12	0,6	0,24	8595057630048
●	**VSO 90X200_S**	200	12	0,8	0,45	8595057629868
●	**VSO 90X300_S**	300	12	1,0	0,82	8595057629554
●	**VSO 90X400_S**	400	15	1,0	1,09	8595057629462
●	**VSO 90X500_S**	500	15	1,0	1,34	8595057633230
●	**VSO 90X600_S**	600	15	1,0	1,59	8595057637023

	артикул	A	H	↕	‡	EAN
◷	**VSO 90X50_F**	50	12	0,8	0,22	8595057659667
◷	**VSO 90X75_F**	75	12	0,8	0,24	8595057659674
◷	**VSO 90X100_F**	100	12	0,8	0,29	8595057650688
◷	**VSO 90X150_F**	150	12	0,8	0,41	8595057659681
◷	**VSO 90X200_F**	200	12	0,8	0,53	8595057650701
◷	**VSO 90X300_F**	300	12	1,0	0,95	8595057659704
◷	**VSO 90X400_F**	400	15	1,0	1,26	8595057659711
◷	**VSO 90X500_F**	500	15	1,0	1,55	8595057659728
◷	**VSO 90X600_F**	600	15	1,0	1,85	8595057659735

↕ толщина листа (мм) ● стандарт ‡ вес кг/шт. F оцинковка погружением

⊥ болтов для крепления ◷ по заказу S оцинковка «Сендзимир»

Поворот вертикальный внешний 90°

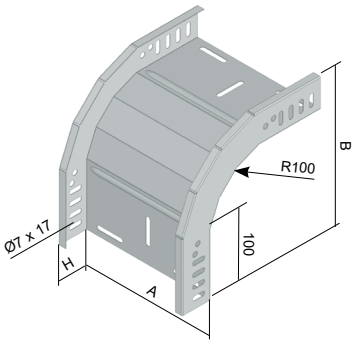

- Соединение осуществляется комплектами NSM 6X10 (стр. 37).
- Указанные выше позиции можно заказать и в покраске полиэфирной краской. Более подробная информация на стр. 7-2.

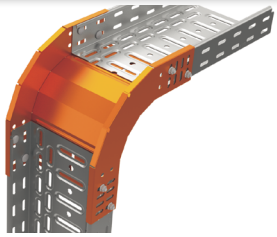

	артикул	A	H	B	↕	‡	⊥	EAN
●	**KO 90X35X50_S**	50	35	220	0,8	0,35	8	8595057627963
●	**KO 90X35X75_S**	75	35	220	0,8	0,40	8	8595057636873
●	**KO 90X35X100_S**	100	35	220	0,8	0,45	8	8595057627970
●	**KO 90X35X150_S**	150	35	220	0,8	0,55	8	8595057627987
●	**KO 90X35X200_S**	200	35	220	1,0	0,75	10	8595057627994
●	**KO 90X35X300_S**	300	35	220	1,0	0,88	10	8595057628007
◷	**KO 90X35X400_S**	400	35	220	1,0	1,01	12	8595057636897
◷	**KO 90X35X500_S**	500	35	220	1,0	1,26	12	8595057636903
◷	**KO 90X35X600_S**	600	35	220	1,2	1,51	12	8595057636910
●	**KO 90X60X50_S**	50	60	245	0,8	0,47	8	8595057628014
●	**KO 90X60X75_S**	75	60	245	0,8	0,52	8	8595057628021
●	**KO 90X60X100_S**	100	60	245	0,8	0,57	8	8595057628038
●	**KO 90X60X150_S**	150	60	245	0,8	0,67	8	8595057628045
●	**KO 90X60X200_S**	200	60	245	1,0	0,87	10	8595057628052
●	**KO 90X60X300_S**	300	60	245	1,0	1,13	10	8595057628069
●	**KO 90X60X400_S**	400	60	245	1,0	1,38	12	8595057628076
●	**KO 90X60X500_S**	500	60	245	1,0	1,63	12	8595057628083
●	**KO 90X60X600_S**	600	60	245	1,2	2,19	12	8595057628090
◷	**KO 90X85X100_S**	100	85	270	0,8	0,71	16	8595057630062
◷	**KO 90X85X150_S**	150	85	270	0,8	0,81	16	8595057630079
◷	**KO 90X85X200_S**	200	85	270	1,0	1,01	18	8595057630086
◷	**KO 90X85X300_S**	300	85	270	1,0	1,26	18	8595057630109
◷	**KO 90X85X400_S**	400	85	270	1,0	1,52	20	8595057629479
◷	**KO 90X85X500_S**	500	85	270	1,0	1,77	20	8595057636934
◷	**KO 90X85X600_S**	600	85	270	1,2	2,33	20	8595057636941
◷	**KO 90X110X150_S**	150	110	295	0,8	0,95	16	8595057633674
●	**KO 90X110X200_S**	200	110	295	1,0	1,15	18	8595057636958
●	**KO 90X110X300_S**	300	110	295	1,0	1,28	18	8595057633254
●	**KO 90X110X400_S**	400	110	295	1,0	1,41	20	8595057636972
●	**KO 90X110X500_S**	500	110	295	1,0	1,67	20	8595057633247
◷	**KO 90X110X600_S**	600	110	295	1,2	1,91	20	8595057636989

	артикул	A	H	B	↕	‡	⊥	EAN
◷	**KO 90X35X50_F**	50	35	220	0,8	0,41	8	8595057663855
◷	**KO 90X35X75_F**	75	35	220	0,8	0,47	8	8595057663862
◷	**KO 90X35X100_F**	100	35	220	0,8	0,53	8	8595057663879
◷	**KO 90X35X150_F**	150	35	220	0,8	0,64	8	8595057663886
◷	**KO 90X35X200_F**	200	35	220	1,0	0,87	10	8595057663893
◷	**KO 90X35X300_F**	300	35	220	1,0	1,02	10	8595057663909
◷	**KO 90X35X400_F**	400	35	220	1,0	1,17	12	8595057663916
◷	**KO 90X35X500_F**	500	35	220	1,0	1,47	12	8595057663923
◷	**KO 90X35X600_F**	600	35	220	1,2	1,75	12	8595057663930
◷	**KO 90X60X50_F**	50	60	245	0,8	0,55	8	8595057663947
◷	**KO 90X60X75_F**	75	60	245	0,8	0,61	8	8595057663954
◷	**KO 90X60X100_F**	100	60	245	0,8	0,66	8	8595057650718
◷	**KO 90X60X150_F**	150	60	245	0,8	0,78	8	8595057663961
◷	**KO 90X60X200_F**	200	60	245	1,0	1,01	10	8595057650725
◷	**KO 90X60X300_F**	300	60	245	1,0	1,31	10	8595057663985
◷	**KO 90X60X400_F**	400	60	245	1,0	1,61	12	8595057663992
◷	**KO 90X60X500_F**	500	60	245	1,0	1,89	12	8595057664005
◷	**KO 90X60X600_F**	600	60	245	1,2	2,55	12	8595057664012
◷	**KO 90X85X100_F**	100	85	270	0,8	0,82	16	8595057664029
◷	**KO 90X85X150_F**	150	85	270	0,8	0,93	16	8595057664036
◷	**KO 90X85X200_F**	200	85	270	1,0	1,17	18	8595057664043
◷	**KO 90X85X300_F**	300	85	270	1,0	1,46	18	8595057664050
◷	**KO 90X85X400_F**	400	85	270	1,0	1,76	20	8595057664067
◷	**KO 90X85X500_F**	500	85	270	1,0	2,05	20	8595057664074
◷	**KO 90X85X600_F**	600	85	270	1,2	2,70	20	8595057664081
◷	**KO 90X110X150_F**	150	110	295	0,8	1,01	16	8595057663794
◷	**KO 90X110X200_F**	200	110	295	1,0	1,34	18	8595057663800
◷	**KO 90X110X300_F**	300	110	295	1,0	1,49	18	8595057663817
◷	**KO 90X110X400_F**	400	110	295	1,0	1,63	20	8595057663824
◷	**KO 90X110X500_F**	500	110	295	1,0	1,93	20	8595057663831
◷	**KO 90X110X600_F**	600	110	295	1,2	2,22	20	8595057663848

1

Крышка поворота вертикального внешнего 90°

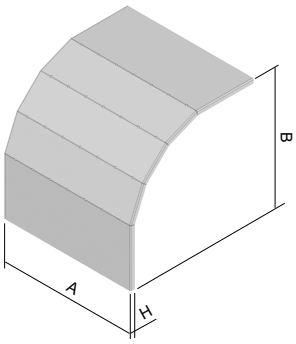

- Для крепления крышки используется 4 фиксаторов VU (стр. 11).
- Все крышки конфигураций S и F для лотков шириной 50-200 мм поставляются прямыми. На изделиях нанесе на продольная перфорация для формирования поворота в момент монтажа.
- Крышки с конфигурацией F для лотков шириной 300-600 мм поставляются уже согнутыми.
- Указанные выше позиции можно заказать и в покраске полиэфирной краской. Более подробная информация на стр. 7-2.

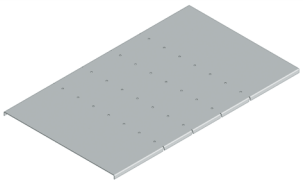

	артикул	A	H	B	↕	⇕	EAN
●	**VKO 90X35X50_S**	50	12	220	0,6	0,12	8595057637030
●	**VKO 90X35X75_S**	75	12	220	0,6	0,17	8595057637139
●	**VKO 90X35X100_S**	100	12	220	0,6	0,21	8595057637146
●	**VKO 90X35X150_S**	150	12	220	0,6	0,29	8595057637153
●	**VKO 90X35X200_S**	200	12	220	0,8	0,55	8595057637160
●	**VKO 90X35X300_S**	300	12	220	1,0	0,99	8595057637184
◷	**VKO 90X35X400_S**	400	15	220	1,0	1,31	8595057637191
◷	**VKO 90X35X500_S**	500	15	220	1,0	1,61	8595057637207
◷	**VKO 90X35X600_S**	600	15	220	1,0	1,88	8595057637214
●	**VKO 90X60X50_S**	50	12	245	0,6	0,14	8595057637221
●	**VKO 90X60X75_S**	75	12	245	0,6	0,18	8595057629608
●	**VKO 90X60X100_S**	100	12	245	0,6	0,23	8595057629837
●	**VKO 90X60X150_S**	150	12	245	0,6	0,32	8595057630888
●	**VKO 90X60X200_S**	200	12	245	0,8	0,60	8595057629844
●	**VKO 90X60X300_S**	300	12	245	1,0	0,87	8595057629547
●	**VKO 90X60X400_S**	400	15	245	1,0	1,45	8595057636613
●	**VKO 90X60X500_S**	500	15	245	1,0	1,78	8595057637047
●	**VKO 90X60X600_S**	600	15	245	1,0	2,17	8595057637054
◷	**VKO 90X85X100_S**	100	12	270	0,6	0,25	8595057630116
◷	**VKO 90X85X150_S**	150	12	270	0,6	0,39	8595057630123
◷	**VKO 90X85X200_S**	200	12	270	0,8	0,66	8595057630130
◷	**VKO 90X85X300_S**	300	12	270	1,0	1,19	8595057630154
◷	**VKO 90X85X400_S**	400	15	270	1,0	1,58	8595057629486
◷	**VKO 90X85X500_S**	500	15	270	1,0	1,95	8595057637061
◷	**VKO 90X85X600_S**	600	15	270	1,0	2,32	8595057637078
◷	**VKO 90X110X150_S**	150	12	295	0,6	0,38	8595057633681
●	**VKO 90X110X200_S**	200	12	295	0,8	0,72	8595057637085
●	**VKO 90X110X300_S**	300	12	295	1,0	1,30	8595057633278
●	**VKO 90X110X400_S**	400	15	295	1,0	1,72	8595057637108
●	**VKO 90X110X500_S**	500	15	295	1,0	2,12	8595057633261
◷	**VKO 90X110X600_S**	600	15	295	1,0	2,52	8595057637115

	артикул	A	H	B	↕	⇕	EAN
◷	**VKO 90X35X50_F**	50	12	220	0,8	0,23	8595057659889
◷	**VKO 90X35X75_F**	75	12	220	0,8	0,28	8595057659896
◷	**VKO 90X35X100_F**	100	12	220	0,8	0,35	8595057659902
◷	**VKO 90X35X150_F**	150	12	220	0,8	0,49	8595057659919
◷	**VKO 90X35X200_F**	200	12	220	0,8	0,63	8595057659926
◷	**VKO 90X35X300_F**	300	12	220	1,0	1,15	8595057659940
◷	**VKO 90X35X400_F**	400	15	220	1,0	1,52	8595057659957
◷	**VKO 90X35X500_F**	500	15	220	1,0	1,87	8595057659964
◷	**VKO 90X35X600_F**	600	15	220	1,0	2,18	8595057660144
◷	**VKO 90X60X50_F**	50	12	245	0,8	0,23	8595057659971
◷	**VKO 90X60X75_F**	75	12	245	0,8	0,31	8595057659988
◷	**VKO 90X60X100_F**	100	12	245	0,8	0,39	8595057650732
◷	**VKO 90X60X150_F**	150	12	245	0,8	0,54	8595057659995
◷	**VKO 90X60X200_F**	200	12	245	0,8	0,70	8595057650749
◷	**VKO 90X60X300_F**	300	12	245	1,0	1,01	8595057660014
◷	**VKO 90X60X400_F**	400	15	245	1,0	1,68	8595057660021
◷	**VKO 90X60X500_F**	500	15	245	1,0	2,07	8595057660038
◷	**VKO 90X60X600_F**	600	15	245	1,0	2,52	8595057660045
◷	**VKO 90X85X100_F**	100	12	270	0,8	0,43	8595057660052
◷	**VKO 90X85X150_F**	150	12	270	0,8	0,65	8595057660069
◷	**VKO 90X85X200_F**	200	12	270	0,8	0,77	8595057660076
◷	**VKO 90X85X300_F**	300	12	270	1,0	1,39	8595057660090
◷	**VKO 90X85X400_F**	400	15	270	1,0	1,84	8595057660106
◷	**VKO 90X85X500_F**	500	15	270	1,0	2,26	8595057660113
◷	**VKO 90X85X600_F**	600	15	270	1,0	2,69	8595057660120
◷	**VKO 90X110X150_F**	150	12	295	0,8	0,05	8595057659827
◷	**VKO 90X110X200_F**	200	12	295	0,8	0,83	8595057659834
◷	**VKO 90X110X300_F**	300	12	295	1,0	1,51	8595057659841
◷	**VKO 90X110X400_F**	400	15	295	1,0	1,99	8595057659858
◷	**VKO 90X110X500_F**	500	15	295	1,0	2,46	8595057659865
◷	**VKO 90X110X600_F**	600	15	295	1,0	2,92	8595057659872

↕ толщина листа (мм)
⇕ вес кг/шт.
● стандарт
◷ по заказу
S оцинковка «Сендзимир»
F оцинковка погружением

Пластина шарнирного соединения

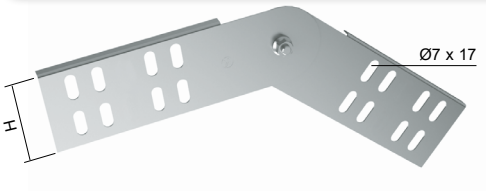

- Для соединения с лотком используются комплекты NSM 6X10 (стр. 37).
- Соединитель поставляется по 1 шт, для создания изгиба трассы применяются 2 шт..
- Указанные выше позиции можно заказать и в покраске полиэфирной краской. Более подробная информация на стр. 7-2.

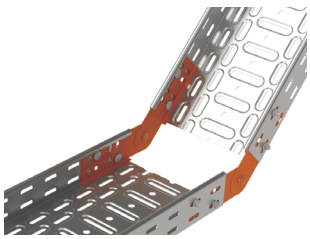

	артикул	H	↕	‡	⊥T	EAN
●	**SK 35_S**	28	0,8	0,09	4	8595057638136
●	**SK 60_S**	53	0,8	0,10	4	8595057627772
◷	**SK 85_S**	78	1,2	0,24	8	8595057630413
●	**SK 110_S**	103	1,2	0,35	8	8595057633384
◷	**SK 35_GMT**	28	1,0	0,11	4	8595568925992
●	**SK 60_GMT**	53	1,0	0,13	4	8595568926029
◷	**SK 85_GMT**	78	1,2	0,24	8	8595568926036
●	**SK 110_GMT**	103	1,2	0,35	8	8595568926050

ответвитель универсальный

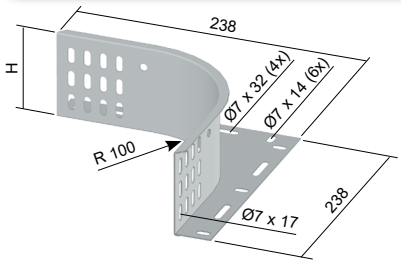

- Предназначено для создания дополнительного ответвления или неравностороннего Т-образного ответвителя или крест образного ответвителя.
- Возможность создания любой ширины лотка ответвления.
- Ответвитель поставляется по 1 шт, для создания изгиба трассы применяются 2 шт.
- Крепление болтами NSM 6X10 (стр. 37).
- Для закрытия трассы с редукционной деталью можно использовать крышку горизонтального ответвления VOH (стр. 13).
- Указанные выше позиции можно заказать и в покраске полиэфирной краской. Более подробная информация на стр. 7-2..

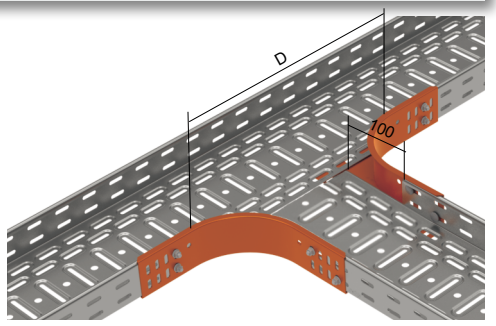

	артикул	H	↕	‡	⊥T	EAN
●	**SU 35_S**	35	1,0	0,23	4	8595057638129
●	**SU 60_S**	60	1,0	0,30	8	8595057628380
◷	**SU 85_S**	85	1,0	0,36	8	8595057630390
●	**SU 110_S**	110	1,0	0,44	8	8595057633391
◷	**SU 35_F**	35	1,0	0,27	4	8595057658585
●	**SU 60_F**	60	1,0	0,34	8	8595057658592
◷	**SU 85_F**	85	1,0	0,42	8	8595057658608
◷	**SU 110_F**	110	1,0	0,51	8	8595057658615

длина вырезанного борта лотка	
ответвление на лоток	**D**
KZI ...X50	250
KZI ...X100	300
KZI ...X150	350
KZI ...X200	400
KZI ...X300	500
KZI ...X400	600
KZI ...X500	700
KZI ...X600	800

↕ толщина листа (мм) ● стандарт ‡ вес кг/шт. F оцинковка погружением

⊥T болтов для крепления ◷ по заказу GMT неэлектролитическое покрытие S оцинковка «Сендзимир»

соединитель редукционный

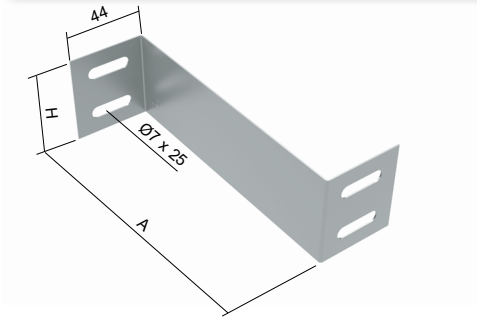

- Соединение осуществляется комплектами NSM 6X10 (стр. 37).
- Указанные выше позиции можно заказать и в покраске полиэфирной краской.
  Более подробная информация на стр. 7-2.

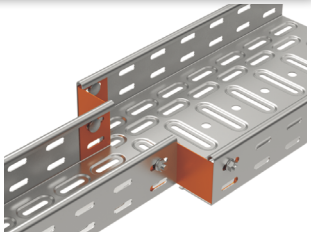

	артикул	H	A	↕	‡	⊥	EAN
●	**SR 35X25_S**	25	25	1,0	0,018	2	8595057638310
●	**SR 35X50_S**	25	50	1,0	0,023	2	8595057638327
●	**SR 35X75_S**	25	75	1,0	0,028	2	8595057638334
●	**SR 35X100_S**	25	100	1,0	0,033	2	8595057638341
●	**SR 35X125_S**	25	125	1,0	0,038	2	8595057638358
●	**SR 35X150_S**	25	150	1,0	0,043	2	8595057638365
●	**SR 35X200_S**	25	200	1,0	0,053	2	8595057638372
●	**SR 35X250_S**	25	250	1,0	0,063	2	8595057638389
●	**SR 35X300_S**	25	300	1,0	0,073	2	8595057638396
●	**SR 35X350_S**	25	350	1,0	0,083	2	8595057638402
●	**SR 35X400_S**	25	400	1,0	0,093	2	8595057638419
●	**SR 60X25_S**	50	25	1,0	0,038	4	8595057638426
●	**SR 60X50_S**	50	50	1,0	0,048	4	8595057633582
●	**SR 60X75_S**	50	75	1,0	0,058	4	8595057638433
●	**SR 60X100_S**	50	100	1,0	0,068	4	8595057631755
●	**SR 60X125_S**	50	125	1,0	0,078	4	8595057638440
●	**SR 60X150_S**	50	150	1,0	0,088	4	8595057638457
●	**SR 60X200_S**	50	200	1,0	0,108	4	8595057638464
●	**SR 60X250_S**	50	250	1,0	0,128	4	8595057638471
●	**SR 60X300_S**	50	300	1,0	0,148	4	8595057638488
●	**SR 60X350_S**	50	350	1,0	0,168	4	8595057638495
●	**SR 60X400_S**	50	400	1,0	0,188	4	8595057638501
◷	**SR 85X25_S**	75	25	1,0	0,058	4	8595057638518
◷	**SR 85X50_S**	75	50	1,0	0,073	4	8595057633377
◷	**SR 85X75_S**	75	75	1,0	0,088	4	8595057638525
◷	**SR 85X100_S**	75	100	1,0	0,103	4	8595057630376
◷	**SR 85X125_S**	75	125	1,0	0,118	4	8595057638532
◷	**SR 85X150_S**	75	150	1,0	0,133	4	8595057638549
◷	**SR 85X200_S**	75	200	1,0	0,163	4	8595057638556
◷	**SR 85X250_S**	75	250	1,0	0,193	4	8595057638563
◷	**SR 85X300_S**	75	300	1,0	0,223	4	8595057638570
◷	**SR 85X350_S**	75	350	1,0	0,253	4	8595057638594
◷	**SR 85X400_S**	75	400	1,0	0,283	4	8595057638587
●	**SR 110X25_S**	100	25	1,0	0,077	4	8595057638600
●	**SR 110X50_S**	100	50	1,0	0,097	4	8595057632820
●	**SR 110X75_S**	100	75	1,0	0,117	4	8595057638617
●	**SR 110X100_S**	100	100	1,0	0,137	4	8595057633360
●	**SR 110X125_S**	100	125	1,0	0,157	4	8595057638624
●	**SR 110X150_S**	100	150	1,0	0,177	4	8595057633766
●	**SR 110X200_S**	100	200	1,0	0,217	4	8595057633759
●	**SR 110X250_S**	100	250	1,0	0,257	4	8595057638631
●	**SR 110X300_S**	100	300	1,0	0,297	4	8595057638648
●	**SR 110X350_S**	100	350	1,0	0,337	4	8595057638655
●	**SR 110X400_S**	100	400	1,0	0,377	4	8595057638662

	артикул	H	A	↕	‡	⊥	EAN
◷	**SR 35X25_F**	25	25	1,0	0,021	2	8595057664975
◷	**SR 35X50_F**	25	50	1,0	0,027	2	8595057665286
◷	**SR 35X75_F**	25	75	1,0	0,033	2	8595057664982
◷	**SR 35X100_F**	25	100	1,0	0,038	2	8595057664999
◷	**SR 35X125_F**	25	125	1,0	0,044	2	8595057665002
◷	**SR 35X150_F**	25	150	1,0	0,044	2	8595057665019
◷	**SR 35X200_F**	25	200	1,0	0,062	2	8595057665026
◷	**SR 35X250_F**	25	250	1,0	0,073	2	8595057665033
◷	**SR 35X300_F**	25	300	1,0	0,085	2	8595057665040
◷	**SR 35X350_F**	25	350	1,0	0,096	2	8595057665057
◷	**SR 35X400_F**	25	400	1,0	0,108	2	8595057665064
◷	**SR 60X25_F**	50	25	1,0	0,044	4	8595057665071
◷	**SR 60X50_F**	50	50	1,0	0,056	4	8595057665088
◷	**SR 60X75_F**	50	75	1,0	0,067	4	8595057665095
◷	**SR 60X100_F**	50	100	1,0	0,079	4	8595057650664
◷	**SR 60X125_F**	50	125	1,0	0,091	4	8595057665101
◷	**SR 60X150_F**	50	150	1,0	0,102	4	8595057665118
◷	**SR 60X200_F**	50	200	1,0	0,125	4	8595057665125
◷	**SR 60X250_F**	50	250	1,0	0,149	4	8595057665132
◷	**SR 60X300_F**	50	300	1,0	0,172	4	8595057665149
◷	**SR 60X350_F**	50	350	1,0	0,195	4	8595057665156
◷	**SR 60X400_F**	50	400	1,0	0,218	4	8595057665163
◷	**SR 85X25_F**	75	25	1,0	0,067	4	8595057665170
◷	**SR 85X50_F**	75	50	1,0	0,085	4	8595057665187
◷	**SR 85X75_F**	75	75	1,0	0,102	4	8595057665194
◷	**SR 85X100_F**	75	100	1,0	0,120	4	8595057665200
◷	**SR 85X125_F**	75	125	1,0	0,137	4	8595057665217
◷	**SR 85X150_F**	75	150	1,0	0,154	4	8595057665224
◷	**SR 85X200_F**	75	200	1,0	0,189	4	8595057665231
◷	**SR 85X250_F**	75	250	1,0	0,224	4	8595057665248
◷	**SR 85X300_F**	75	300	1,0	0,258	4	8595057665255
◷	**SR 85X350_F**	75	350	1,0	0,294	4	8595057665262
◷	**SR 85X400_F**	75	400	1,0	0,328	4	8595057665279
◷	**SR 110X25_F**	100	25	1,0	0,089	4	8595057664869
◷	**SR 110X50_F**	100	50	1,0	0,113	4	8595057664876
◷	**SR 110X75_F**	100	75	1,0	0,138	4	8595057664883
◷	**SR 110X100_F**	100	100	1,0	0,159	4	8595057664890
◷	**SR 110X125_S**	100	125	1,0	0,182	4	8595057664906
◷	**SR 110X150_F**	100	150	1,0	0,205	4	8595057664913
◷	**SR 110X200_F**	100	200	1,0	0,252	4	8595057664920
◷	**SR 110X250_F**	100	250	1,0	0,298	4	8595057664937
◷	**SR 110X300_F**	100	300	1,0	0,345	4	8595057664944
◷	**SR 110X350_F**	100	350	1,0	0,391	4	8595057664951
◷	**SR 110X400_F**	100	400	1,0	0,440	4	8595057664968

↕ толщина листа (мм) ● стандарт ‡ вес кг/шт. F оцинковка погружением

⊥ болтов для крепления ◷ по заказу S оцинковка «Сендзимир»

заглушка кабельной трассы

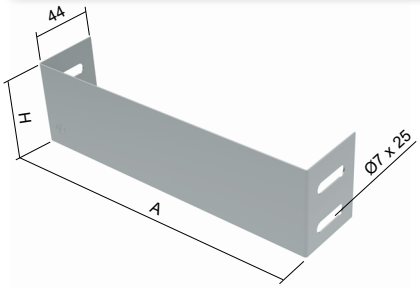

- Соединение осуществляется комплектами NSM 6X10 (стр. 37).
- Указанные выше позиции можно заказать и в покраске полиэфирной краской. Более подробная информация на стр. 7-2.

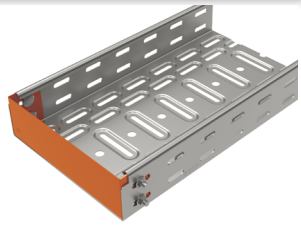

	артикул	H	A	↕	‡	⊥T	EAN
●	**K 35X50_S**	30	50	1,0	0,028	2	8595057633520
●	**K 35X75_S**	30	75	1,0	0,034	2	8595057638143
●	**K 35X100_S**	30	100	1,0	0,040	2	8595057638150
●	**K 35X150_S**	30	150	1,0	0,052	2	8595057638167
●	**K 35X200_S**	30	200	1,0	0,064	2	8595057638174
●	**K 35X300_S**	30	300	1,0	0,088	2	8595057638198
◷	**K 35X400_S**	30	400	1,0	0,112	2	8595057638204
◷	**K 35X500_S**	30	500	1,0	0,136	2	8595057638211
◷	**K 35X600_S**	30	600	1,0	0,160	2	8595057638228
●	**K 60X50_S**	55	50	1,0	0,052	4	8595057638235
●	**K 60X75_S**	55	75	1,0	0,063	4	8595057635470
●	**K 60X100_S**	55	100	1,0	0,074	4	8595057629974
●	**K 60X150_S**	55	150	1,0	0,096	4	8595057629981
●	**K 60X200_S**	55	200	1,0	0,118	4	8595057629998
●	**K 60X300_S**	55	300	1,0	0,162	4	8595057629639
●	**K 60X400_S**	55	400	1,0	0,206	4	8595057630017
●	**K 60X500_S**	55	500	1,0	0,250	4	8595057636453
●	**K 60X600_S**	55	600	1,0	0,294	4	8595057638242
◷	**K 85X100_S**	80	100	1,0	0,107	4	8595057630383
◷	**K 85X150_S**	80	150	1,0	0,139	4	8595057629943
◷	**K 85X200_S**	80	200	1,0	0,171	4	8595057629417
◷	**K 85X300_S**	80	300	1,0	0,235	4	8595057629967
◷	**K 85X400_S**	80	400	1,0	0,299	4	8595057629387
◷	**K 85X500_S**	80	500	1,0	0,363	4	8595057638259
◷	**K 85X600_S**	80	600	1,0	0,427	4	8595057638266
◷	**K 110X150_S**	105	150	1,0	0,183	4	8595057633742
●	**K 110X200_S**	105	200	1,0	0,225	4	8595057638273
●	**K 110X300_S**	105	300	1,0	0,309	4	8595057633735
●	**K 110X400_S**	105	400	1,0	0,393	4	8595057638297
●	**K 110X500_S**	105	500	1,0	0,477	4	8595057633728
◷	**K 110X600_S**	105	600	1,0	0,560	4	8595057638303

	артикул	H	A	↕	‡	⊥T	EAN
◷	**K 35X50_F**	30	50	1,0	0,033	2	8595057660151
◷	**K 35X75_F**	30	75	1,0	0,039	2	8595057660168
◷	**K 35X100_F**	30	100	1,0	0,046	2	8595057660175
◷	**K 35X150_F**	30	150	1,0	0,060	2	8595057660182
◷	**K 35X200_F**	30	200	1,0	0,074	2	8595057660199
◷	**K 35X300_F**	30	300	1,0	0,102	2	8595057660212
◷	**K 35X400_F**	30	400	1,0	0,130	2	8595057660229
◷	**K 35X500_F**	30	500	1,0	0,158	2	8595057660236
◷	**K 35X600_F**	30	600	1,0	0,186	2	8595057660243
◷	**K 60X50_F**	55	50	1,0	0,060	4	8595057660250
◷	**K 60X75_F**	55	75	1,0	0,076	4	8595057660267
◷	**K 60X100_F**	55	100	1,0	0,086	4	8595057660274
◷	**K 60X150_F**	55	150	1,0	0,110	4	8595057660281
◷	**K 60X200_F**	55	200	1,0	0,137	4	8595057660298
◷	**K 60X300_F**	55	300	1,0	0,188	4	8595057660311
◷	**K 60X400_F**	55	400	1,0	0,239	4	8595057660328
◷	**K 60X500_F**	55	500	1,0	0,290	4	8595057660335
◷	**K 60X600_F**	55	600	1,0	0,341	4	8595057660342
◷	**K 85X100_F**	80	100	1,0	0,124	4	8595057660359
◷	**K 85X150_F**	80	150	1,0	0,161	4	8595057660366
◷	**K 85X200_F**	80	200	1,0	0,198	4	8595057660373
◷	**K 85X300_F**	80	300	1,0	0,272	4	8595057660397
◷	**K 85X400_F**	80	400	1,0	0,347	4	8595057660403
◷	**K 85X500_F**	80	500	1,0	0,421	4	8595057660410
◷	**K 85X600_F**	80	600	1,0	0,495	4	8595057660427
◷	**K 110X150_F**	105	150	1,0	0,212	4	8595057660434
◷	**K 110X200_F**	105	200	1,0	0,261	4	8595057660441
◷	**K 110X300_F**	105	300	1,0	0,358	4	8595057660465
◷	**K 110X400_F**	105	400	1,0	0,456	4	8595057660472
◷	**K 110X500_F**	105	500	1,0	0,550	4	8595057660489
◷	**K 110X600_F**	105	600	1,0	0,651	4	8595057660496

Разделительная перегородка

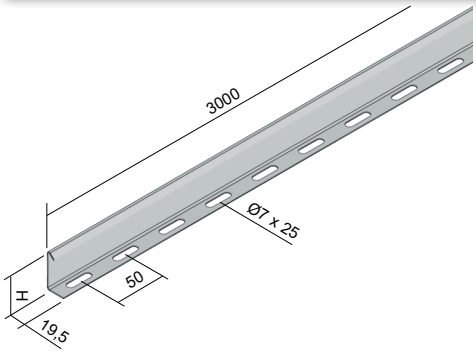

- Стандартная длина перегородки 3 м.
- Крепление перегородки осуществляется комплектами NSM 6X10 (стр. 37), 2 шт на 1 метр.
- Перегородка применяется для разделения кабелей и линий разных сетей и функций. Для создания электромагнитной совместимости различных линий, кроме перегородки рекомендуется применить крышку, и этим создать закрытый экранированный канал.
- Указнные выше позиции можно заказать и в покраске полиэфирной краской. Более подробная информация на стр. 7-2.

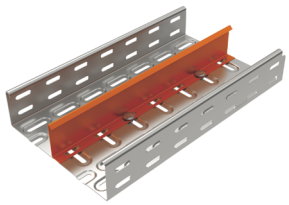

	артикул	H	↕	‡	EAN
●	**P 35_S**	29	0,8	0,34	8595057639515
●	**P 60_S**	54	0,8	0,50	8595057627734
●	**P 85_S**	79	0,8	0,66	8595057633414
●	**P 110_S**	104	0,8	0,81	8595057633407
◷	**P 35_F**	29	1,0	0,48	8595057663428
●	**P 60_F**	54	1,0	0,72	8595057663435
◷	**P 85_F**	79	1,0	0,95	8595057663442
◷	**P 110_F**	104	1,0	1,18	8595057663411

монтажная панель

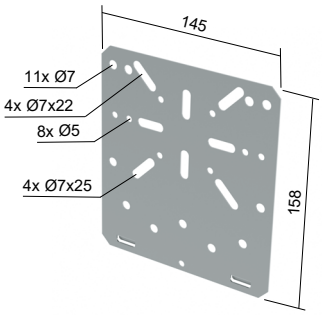

- Для крепления распределительных коробок к лоткам с бортом высотой от 60 мм.
- Устанавливается на боковую часть кабельного лотка и фиксируется крепежными болтами NSM 6X10 (стр. 37).
- Рекомендуется для коробок KSK 80, KSK 100, KSK 125, KSK 175; 8101; 8102; 8106; 8107; 8110; 8111; 8112; 8130; 8135; 003.CS.K; 005.CS.K (см. каталог Электромонтажный установочный материал).
- Указанные выше позиции можно заказать и в покраске полиэфирной краской. Более подробная информация на стр. 7-2..

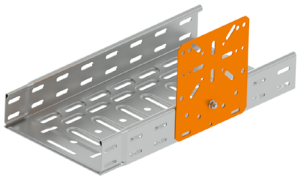

	артикул	↕	‡	EAN
●	**MDS_S**	1,0	0,165	8595057631762
◷	**MDS_GMT**	1,0	0,170	8595568927422

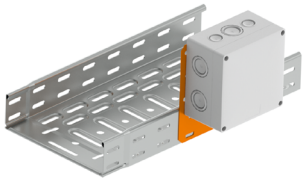

пластина соединительная

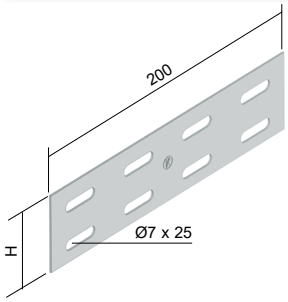

- Компоненты служат для соединения лотков без применения интегрированного соединения или в случае, если соединение было устранено.
- Соединение можно после загибки применить и для создания ответвления под углом.
- Крепление производится винтами NSM 6X10 (стр. 37), которые выполняют требования соединений с электрической проводимостью.
- Указанные выше позиции можно заказать и в покраске полиэфирной краской. Более подробная информация на стр. 7-2.

	артикул	H	↕	‡	⊥	EAN
●	**S 35X200_S**	25	1,2	0,04	4	8595057630444
●	**S 60X200_S**	50	1,2	0,09	4	8595057627796
◷	**S 85X200_S**	75	1,2	0,13	6	8595057629769
●	**S 110X200_S**	100	1,2	0,18	8	8595057629752
◷	**S 35X200_GMT**	25	1,2	0,07	4	8595568926067
●	**S 60X200_GMT**	50	1,2	0,10	4	8595568926081
◷	**S 85X200_GMT**	75	1,2	0,15	6	8595568926098
◷	**S 110X200_GMT**	100	1,2	0,24	8	8595568926104

пластина жесткости

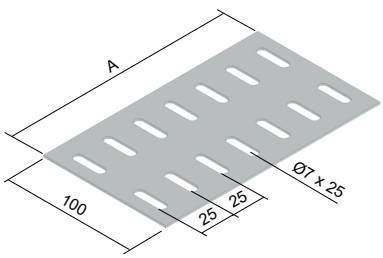

- Предназначена для прочного соединения лотков.
- Крепление болтами NSM 6X10 (стр. 37) на дно лотка.
- Указанные выше позиции можно заказать и в покраске полиэфирной краской. Более подробная информация на стр. 7-2.

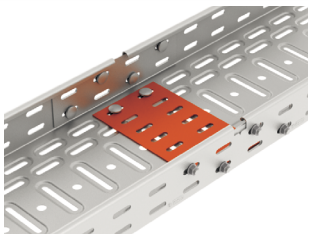

	артикул	A	↕	‡	⊥	EAN
●	**DV 75_S**	68	1,5	0,07	4	8595057638686
●	**DV 100_S**	75	1,5	0,08	4	8595057638693
●	**DV 150_S**	125	1,5	0,13	4	8595057633780
●	**DV 200_S**	175	1,5	0,18	6	8595057638709
●	**DV 300_S**	275	1,5	0,29	6	8595057633773
●	**DV 400_S**	375	1,5	0,39	8	8595057638723
◷	**DV 500_S**	475	1,5	0,49	8	8595057638846
◷	**DV 600_S**	575	1,5	0,60	8	8595057638853

	артикул	A	↕	‡	⊥	EAN
◷	**DV 75_GMT**	68	1,5	0,08	4	8595568926128
◷	**DV 100_GMT**	75	1,5	0,09	4	8595568926135
◷	**DV 150_GMT**	125	1,5	0,15	4	8595568926142
◷	**DV 200_GMT**	175	1,5	0,21	6	8595568926159
◷	**DV 300_GMT**	275	1,5	0,33	6	8595568926166
◷	**DV 400_GMT**	375	1,5	0,46	8	8595568926173
◷	**DV 500_GMT**	475	1,5	0,59	8	8595568926180
◷	**DV 600_GMT**	575	1,5	0,70	8	8595568926197

уголок соединительный

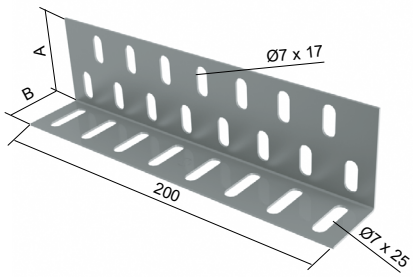

- Предназначен для повышения прочности кабельного лотка.
- Крепится с помощью болта NSM 6X10 (стр. 37).
- Указанные выше позиции можно заказать и в покраске полиэфирной краской. Более подробная информация на стр. 7-2.

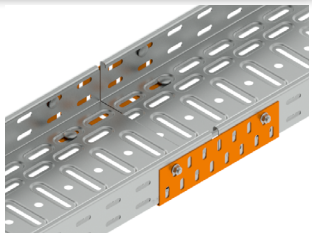

	артикул	A	B	↕	‡	⊥	EAN
●	**UP 35X42_S**	36	28	1,2	0,10	4	8595057638099
●	**UP 60X85_S**	36	53	1,2	0,14	6	8595057638105
◷	**UP 110_S**	36	78	1,2	0,18	8	8595057638112
◷	**UP 35X42_F**	36	28	1,2	0,12	4	8595057662391
◷	**UP 60X85_F**	36	53	1,2	0,16	6	8595057650954
◷	**UP 110_F**	36	78	1,2	0,21	8	8595057662384

↕ толщина листа (мм) ‡ вес кг/шт. ● стандарт S оцинковка «Сендзимир»

⊥ болтов для крепления ◷ по заказу GMT неэлектролитическое покрытие F оцинковка погружением

Кронштейн потолочный С-образный

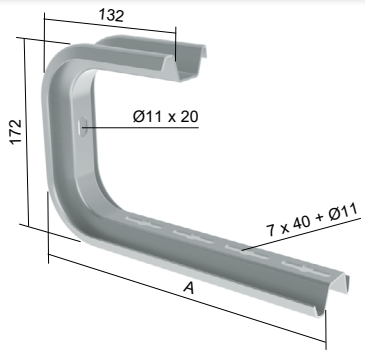

- Предназначен для прямой установки на потолок либо с резьбовой шпилькой ZT 8 или же ZT 10.
- Кабельный лоток крепится с помощью комплектов NSM 6X10.
- Для исключения деформации во время установки предназначен монтажный элемент STS..
- Монтаж выполняется с помощью анкеров KPO 10X95 или анкеров KKZ 10, болтов S 10X40 и шайб PD 10.

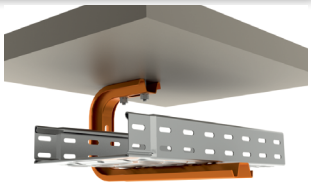

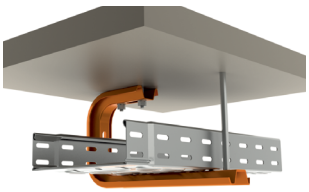

	артикул	A	⭳	⭳ с резьбовой шпилькой	‡	EAN
●	**CTS 100_S**	161	95	200	0,51	8595057629592
●	**CTS 200_S**	261	70	170	0,64	8595057630222
●	**CTS 300_S**	361	50	110	0,76	8595057630239

Кронштейн настенный L-образный

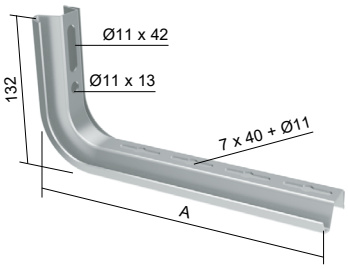

- Кабельный лоток крепится с помощью болтов NSM 6X10.
- Держатели LTS 100 - LTS 400 используются в качестве держателей для установки на стену или потолочный профиль.
- Держатели LTS 500 - LTS 600 применяются как потолочные профили.
- Для исключения деформации во время проведения установки предназначен монтажный элемент STS.
- Установка выполняется с помощью анкеров KPO 10X95 или анкеров KKZ 10, болтов S 10X40 и шайб PD 10.

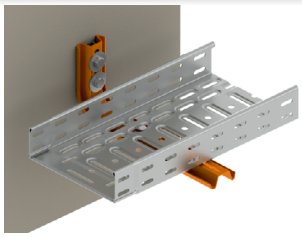

	артикул	A	⭳	‡	EAN
●	**LTS 100_S**	163	150	0,34	8595057639690
●	**LTS 150_S**	213	120	0,40	8595057639706
●	**LTS 200_S**	263	110	0,46	8595057639713
●	**LTS 300_S**	363	75	0,59	8595057630840
●	**LTS 400_S**	463	50	0,75	8595057634091
◷	**LTS 500_S**	563	-	0,82	8595057639737
◷	**LTS 600_S**	663	-	0,94	8595057639744

монтажный элемент для консолей LTS и CTS

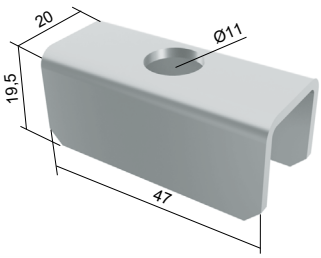

- Для установки на стену 1 шт, для двойной установки - 2 штуки задними сторонами друг к другу.

	артикул	‡	EAN
●	**STS_S**	0,04	8595057639751

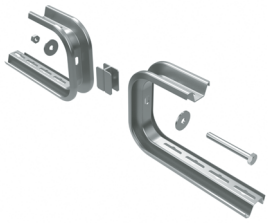

кронштейн для малых нагрузок

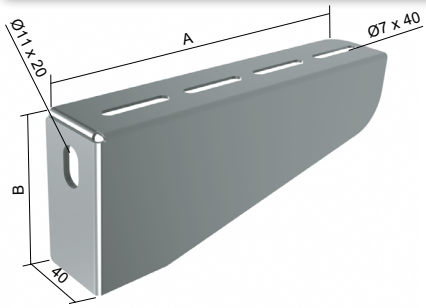

- Кронштейн предназначен для установки на стену или потолочный профиль.
- Для установки на потолочный профиль SPL используются фасонные гайки PM 41 M 10 (стр. 41) вместе с болтами S 10X20 (2 шт).
- Для установки на потолочный профиль SPLN, SPSN или SPU используются болты S 10X20, гайки M 10 и шайбы PD 10.
- Фиксация лотка к кронштейну осуществляются с помощью комплектов NSM 6X10 (стр. 37).

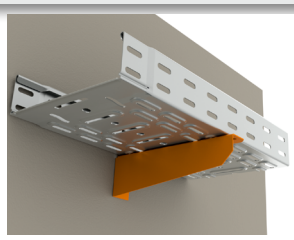

	артикул	A	B	⭳	⭱	EAN
●	**DLN 100_S**	110	60	60	0,16	8595568916662
●	**DLN 150_S**	160	60	60	0,22	8595568916679
●	**DLN 200_S**	210	80	60	0,30	8595568916686
●	**DLN 300_S**	310	85	60	0,43	8595568916693

кронштейн для средних нагрузок

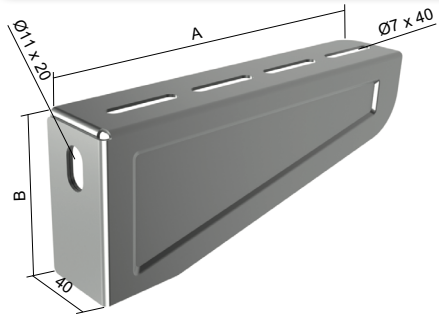

- Кронштейн предназначен для установки на стену или потолочный профиль.
- Для установки на потолочный профиль SPL используются фасонные гайки PM 41 M 10 (стр. 41) вместе с болтами S 10X20 (2 шт).
- Для установки на потолочный профиль SPLN, SPSN или SPU используются болты S 10X20, гайки M 10 и шайбы PD 10.
- Крепление к лотку проводится с помощью болтов NSM 6X10 (стр. 37).

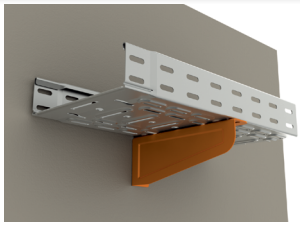

	артикул	A	B	⭳	⭱	EAN
●	**DSN 100_S**	110	60	120	0,16	8595568916709
●	**DSN 200_S**	210	80	120	0,30	8595568916716
●	**DSN 300_S**	320	82	150	0,44	8595568916723
●	**DSN 400_S**	420	82	150	0,50	8595568916730
●	**DSN 500_S**	510	115	120	1,06	8595568916747
●	**DSN 600_S**	610	115	120	1,46	8595568916754
●	**DSN 100_F**	110	60	120	0,18	8595568916761
●	**DSN 200_F**	210	80	120	0,33	8595568916778
●	**DSN 300_F**	320	82	150	0,48	8595568916785
●	**DSN 400_F**	420	82	150	0,55	8595568916792

кронштейн для больших нагрузок

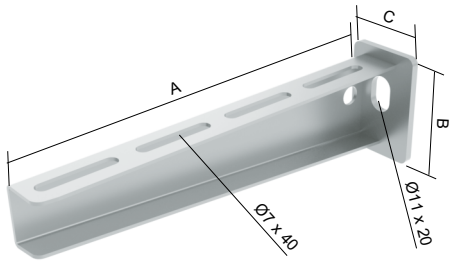

- Кронштейн предназначен для установки на стене или потолочном профиле.
- Для установки на потолочный профиль SPLN, SPSN или SPU используются болты S 10X20, гайки M 10 и шайбы PD 10.
- Фиксация к профилям SPL и SPS производится с помощью фасонной гайки PM 41 M 10 и болта S 10X20.
- Фиксация лотка к кронштейну осуществляются с помощью комплектов NSM 6X10.

	артикул	A	B	C	⭳	⭱	EAN
◷	**DTN 100_F**	110	45	40	250	0,14	8595568916808
◷	**DTN 150_F**	160	45	40	250	0,17	8595568916815
◷	**DTN 200_F**	210	55	40	250	0,25	8595568916822
◷	**DTN 250_F**	260	55	40	250	0,30	8595568916839
◷	**DTN 300_F**	310	65	50	250	0,56	8595568916846
◷	**DTN 400_F**	410	75	50	250	0,75	8595568916853
◷	**DTN 500_F**	510	90	50	250	1,07	8595568916860
◷	**DTN 600_F**	610	90	50	250	1,23	8595568916877

кронштейн для средних нагрузок

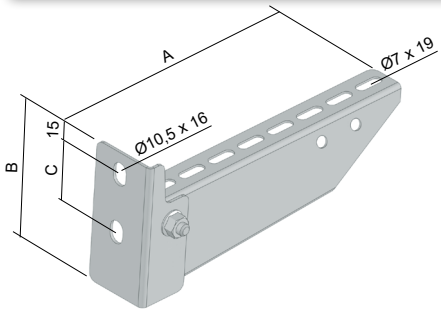

- кронштейн предназначен для установки на стене или потолочном профиле.
- Крепление на стену осуществляется с помощью двух анкеров Ø 8 мм.
- Для установки на потолочный профиль SPL и SPS используются подвижные гайки PM 41 M 10 (стр. 41) вместе с болтами S 10X20 (2шт).
- Для установки на потолочный профиль SPLN, SPSN или SPU используются болты S 10X20, гайки M 10 и шайбы PD 10.
- Фиксация лотка к кронштейну осуществляются с помощью комплектов NSM 6X10 (стр. 37).

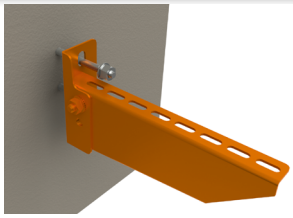

	артикул	A	B	C	⭳	⭱	EAN
●	**DS 100_S**	118	94	60	180	0,24	8595057632080
●	**DS 150_S**	168	94	60	160	0,33	8595057633834
●	**DS 200_S**	218	104	60	150	0,38	8595057632585
●	**DS 300_S**	318	120	60	160	0,63	8595057628434
●	**DS 400_S**	418	120	60	160	0,76	8595057628441
●	**DS 500_S**	518	140	90	160	1,00	8595057628458
●	**DS 600_S**	618	140	90	150	1,23	8595057636439

кронштейн для больших нагрузок

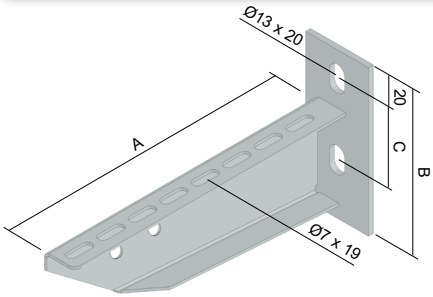

- Кронштейн предназначен для установки на стене или потолочном профиле.
- Для установки на потолочный профиль SPL и SPS используются подвижные гайки PM 41 M 10 (стр. 41) вместе с болтами S 10X20 (2 шт).
- Крепление на стену осуществляется с помощью двух анкеров Ø 10 мм.
- Для установки на потолочный профиль SPLN, SPSN или SPU используются болты S 10X20, гайки M 10 и шайбы PD 10.
- Фиксация лотка к кронштейну осуществляются с помощью комплектов NSM 6X10 (стр. 37).

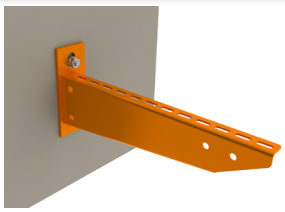

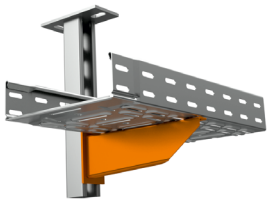

	артикул	A	B	C	⭳	⭱	EAN
●	**DT 100_F**	120	120	60	190	0,30	8595057631786
●	**DT 150_F**	170	120	60	230	0,36	8595057632592
●	**DT 200_F**	220	120	60	300	0,43	8595057631779
●	**DT 250_F**	270	120	60	350	0,53	8595057636996
●	**DT 300_F**	320	135	60	350	0,73	8595057628519
●	**DT 400_F**	420	135	60	350	0,88	8595057628526
●	**DT 500_F**	520	155	90	350	1,30	8595057628533
●	**DT 600_F**	620	155	90	350	1,60	8595057628540
◷	**DT 800_F**	820	155	90	280	1,90	8595057639904
◷	**DT 1000_F**	1020	155	90	200	2,40	8595057639911

кронштейн быстрозажимной для больших нагрузок на I-профиль

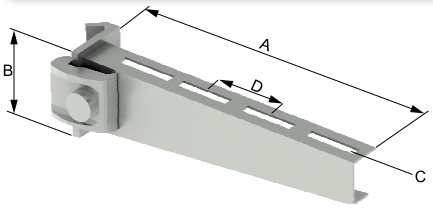

- Предназначено для монтажа к потолочному держателю SPT или на I-профиль 80 мм.
- Быстрозажимной уголок, гайка и болт в компекте.
- Фиксация лотка к кронштейну осуществляются с помощью комплектов NSM 6X10 (стр. 37).

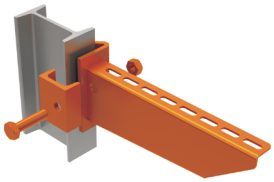

	артикул	A	B	⭳	⭱	EAN
◷	**DRT 100_F**	115	90	300	0,30	8595057635296
◷	**DRT 150_F**	165	90	300	0,40	8595057635302
◷	**DRT 200_F**	215	90	300	0,50	8595057639928
◷	**DRT 300_F**	315	100	330	0,69	8595057639942
◷	**DRT 400_F**	415	117	310	0,85	8595057639959
◷	**DRT 500_F**	515	117	310	1,35	8595057639966
◷	**DRT 600_F**	615	117	300	1,55	8595057639973

потолочная стойка для малых нагрузок

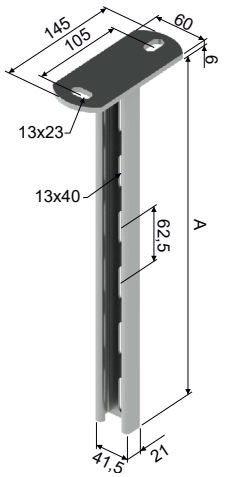

- Предназначен для одностороннего крепления держателей DLN, DSN, DS, DT и DTN с использованием гайки PM 41 M 10 (PMP 41 M 10) и болта с шестигранной головкой S 10X20 (10X25, 10X30).
- OKSPL - концевое уплотнение из PE.

	артикул	A	‡	EAN
●	**SPL 200_F**	214	0,76	8595057628557
●	**SPL 300_F**	304	0,92	8595057632097
●	**SPL 400_F**	424	1,11	8595057628564
●	**SPL 500_F**	514	1,32	8595057635067
●	**SPL 600_F**	604	1,51	8595057628571
●	**SPL 800_F**	814	1,87	8595057634978
●	**SPL 1000_F**	1024	2,26	8595057640061
●	**SPL 1200_F**	1204	2,63	8595057640078
●	**OKSPL_DB**	-	0,01	8595057640870

потолочная стойка для средних нагрузок

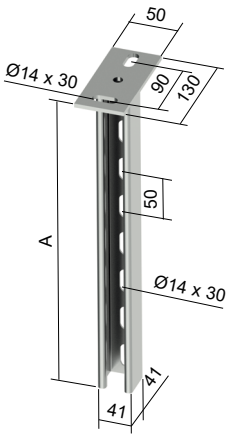

- Предназначен для одностороннего крепления держателей DLN, DSN, DS, DT и DTN с использованием фасонных гаек PM 41 M 10 и болтов с шестигранной головкой S 10X20 (10X25, 10X30).
- OKSPS - концевое уплотнение из PE.

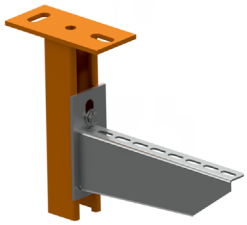

	артикул	A	‡	EAN
●	**SPS 200_F**	207	1,03	8595057640139
●	**SPS 300_F**	307	1,33	8595057633452
●	**SPS 400_F**	407	1,60	8595057628618
●	**SPS 500_F**	507	1,90	8595057640146
●	**SPS 600_F**	607	2,15	8595057628625
●	**SPS 800_F**	757	2,70	8595057628632
●	**SPS 1000_F**	1007	3,25	8595057628649
◷	**SPS 1200_F**	1207	3,80	8595057640153
●	**OKSPS_DB**	-	0,01	8595057633841

потолочная стойка для больших нагрузок

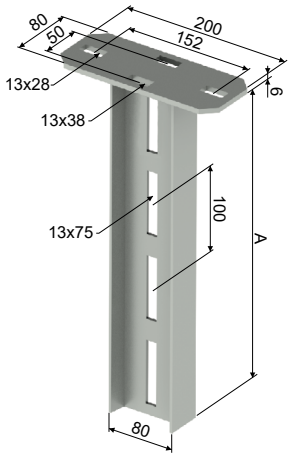

- Предназначен для одностороннего и двухстороннего крепления быстрозажимных держателей DRT.
- Используется в качестве держателя на потолок или пол.
- OKSPT - концевое уплотнение из PE.

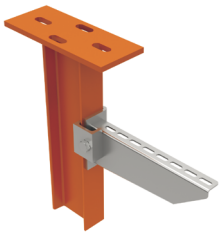

	артикул	A	‡	EAN
◷	**SPT 200_F**	208	1,80	8595057640221
◷	**SPT 400_F**	408	3,05	8595057640238
◷	**SPT 500_F**	508	3,60	8595057640245
◷	**SPT 600_F**	608	4,20	8595057640252
◷	**SPT 800_F**	808	5,50	8595057640269
◷	**SPT 1000_F**	1008	6,70	8595057640276
◷	**SPT 1200_F**	1208	8,00	8595057640283
◷	**SPT 1500_F**	1508	9,90	8595057640290
◷	**SPT 1800_F**	1808	12,00	8595057640306
◷	**SPT 2000_F**	2008	13,30	8595057640313
◷	**OKSPT_EB**	-	0,02	8595057650022

потолочный профиль для малых нагрузок

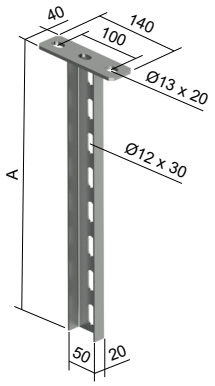

- Предназначен для крепления к потолку или полу.
- Держатели DLN, DSN, DS, DT и DTN фиксируются с помощью болтов S 10X20, гаек M 10 и шайб PD 10.
- OKSPLN - концевое уплотнение из PVC.

	артикул	A	‡	EAN
◷	**SPLN 200_F**	201	0,48	8595568920256
◷	**SPLN 250_F**	255	0,54	8595568920263
◷	**SPLN 300_F**	301	0,61	8595568920270
◷	**SPLN 400_F**	401	0,75	8595568920287
◷	**SPLN 500_F**	501	0,88	8595568920294
◷	**SPLN 600_F**	601	1,02	8595568920300
◷	**SPLN 700_F**	705	1,18	8595568920317
◷	**SPLN 800_F**	805	1,32	8595568920324
◷	**SPLN 900_F**	905	1,45	8595568920331
◷	**SPLN 1000_F**	1005	1,59	8595568920348
◷	**SPLN 1100_F**	1105	1,73	8595568920355
◷	**SPLN 1200_F**	1205	1,87	8595568920362

	артикул	A	‡	EAN
◷	**OKSPLN_EB**	-	0,01	8595568918499

потолочный профиль для средних нагрузок

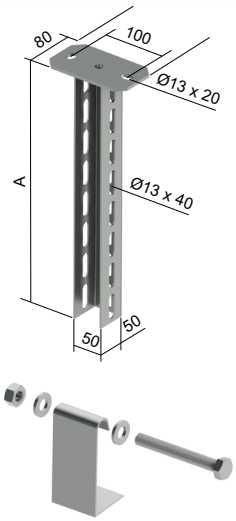

- Предназначен для крепления к потолку или полу.
- Держатели DLN, DSN, DS, DT и DTN фиксируются с помощью болтов S 10X20, гаек M 10 и шайб PD 10.
- Для двустороннего крепления кронштейнов рекомендуется использовать монтажную часть VSPSN.
- OKSPSN - концевое уплотнение из PVC.

	артикул	A	‡	EAN
◷	**SPSN 200_F**	205	0,93	8595568917041
◷	**SPSN 250_F**	255	1,05	8595568917058
◷	**SPSN 300_F**	305	1,17	8595568917065
◷	**SPSN 400_F**	405	1,42	8595568917072
◷	**SPSN 500_F**	505	1,66	8595568917089
◷	**SPSN 600_F**	605	1,90	8595568917096
◷	**SPSN 700_F**	705	2,15	8595568917102
◷	**SPSN 800_F**	805	2,39	8595568917119
◷	**SPSN 900_F**	905	2,63	8595568917126
◷	**SPSN 1000_F**	1005	2,87	8595568917133
◷	**SPSN 1100_F**	1105	3,12	8595568917140
◷	**SPSN 1200_F**	1205	3,36	8595568917157
◷	**SPSN 1500_F**	1505	4,09	8595568917164
◷	**SPSN 2000_F**	2005	5,30	8595568917171
◷	**VSPSN_F**	-	0,17	8595568917027

	артикул	A	‡	EAN
◷	**OKSPSN_EB**	-	0,01	8595568921963

потолочный профиль для больших нагрузок

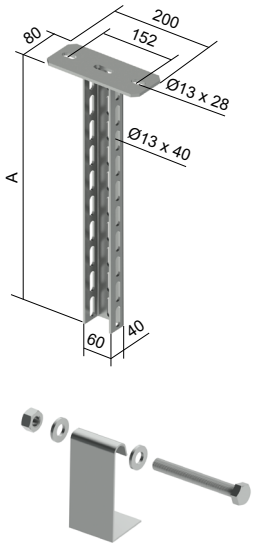

- Предназначен для крепления к потолку или полу.
- Держатели DLN, DSN, DS, DT и DTN фиксируются с помощью болтов S 10X20, гаек M 10 и шайб PD 10.
- Для двустороннего крепления кронштейнов рекомендуется использовать монтажную часть VSPU.
- OKSPU - концевое уплотнение из PVC.

	артикул	A	‡	EAN
◷	**SPU 200_F**	206	1,43	8595568916884
◷	**SPU 250_F**	256	1,60	8595568916891
◷	**SPU 300_F**	306	1,77	8595568916907
◷	**SPU 400_F**	406	2,11	8595568916914
◷	**SPU 500_F**	506	2,45	8595568916921
◷	**SPU 600_F**	606	2,79	8595568916938
◷	**SPU 700_F**	706	3,13	8595568916945
◷	**SPU 800_F**	806	3,46	8595568916952
◷	**SPU 900_F**	906	3,80	8595568916969
◷	**SPU 1000_F**	1006	4,14	8595568916976
◷	**SPU 1100_F**	1106	4,48	8595568916983
◷	**SPU 1200_F**	1206	4,82	8595568916990
◷	**SPU 1500_F**	1506	5,84	8595568917003
◷	**SPU 2000_F**	2006	7,53	8595568917010
◷	**VSPU_F**	-	0,19	8595568917034

	артикул	A	‡	EAN
◷	**OKSPU_EB**	-	0,01	8595568918482

‡ вес кг/шт.

◷ по заказу

F оцинковка погружением

XX PVC

скоба крепления лотков внутренняя

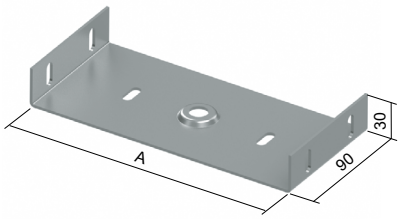

- Максимальная нагрузка составляет 90 кг.
- Для монтажа применяются резьбовые шпильки ZT 8 или ZT 10 с гайками.
- Размер гайки подбирается по диаметру резьбовой шпильки.
- **Гайка MN не входит в комплект.**
- Внутренняя скоба устанавливается в лотке до его соединения со следующим лотков трассы.

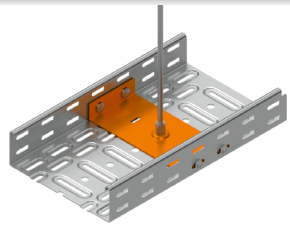

	артикул	A	‡	⚷	EAN
●	**ZVNI 75_S**	71	0.16	4	8595568925305
●	**ZVNI 100_S**	96	0,20	4	8595568925329
●	**ZVNI 150_S**	146	0,27	4	8595568925343
●	**ZVNI 200_S**	196	0,34	4 - 6	8595568925367
●	**ZVNI 300_S**	296	0,42	4 - 8	8595568925381
◷	**ZVNI 400_S**	396	0,62	4 - 8	8595568925404
◷	**ZVNI 75_F**	71	0,19	4	8595568925312
◷	**ZVNI 100_F**	96	0,24	4	8595568925336
◷	**ZVNI 150_F**	146	0,31	4	8595568925350
◷	**ZVNI 200_F**	196	0,39	4 - 6	8595568925374
◷	**ZVNI 300_F**	296	0,56	4 - 8	8595568925398
◷	**ZVNI 400_F**	396	0,72	4 - 8	8595568925411
●	**MN 8_ZNCR**	-	0,01	-	8595568903594
●	**MN 10_ZNCR**	-	0,01	-	8595568903600

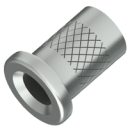

скоба крепления лотков внешняя

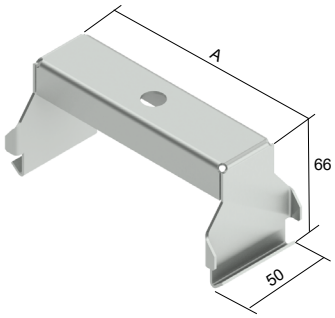

- Максимальная нагрузка составляет 90 кг.
- Для монтажа применяются резьбовые шпильки ZT 8 или ZT 10 с гайками.
- Размер гайки подбирается по диаметру резьбовой шпильки..
- **Гайка MN не входит в комплект.**
- Скоба рекомндуется для подвески лотков с перегородкой.

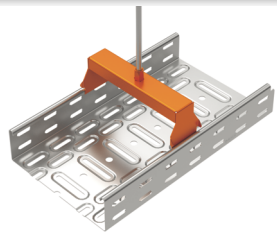

	артикул	A	‡	EAN
●	**ZVNE 50_S**	30	0,10	8595057628786
●	**ZVNE 75_S**	55	0,12	8595057628793
●	**ZVNE 100_S**	80	0,14	8595057628809
●	**ZVNE 150_S**	130	0,18	8595057628816
●	**ZVNE 200_S**	180	0,22	8595057628823
●	**ZVNE 300_S**	280	0,31	8595057639553
●	**ZVNE 400_S**	380	0,39	8595057639560
◷	**ZVNE 50_F**	30	0,16	8595057662421
◷	**ZVNE 75_F**	55	0,14	8595057662438
◷	**ZVNE 100_F**	80	0,16	8595057662445
◷	**ZVNE 150_F**	130	0,21	8595057662452
◷	**ZVNE 200_F**	180	0,24	8595057662469
◷	**ZVNE 300_F**	280	0,34	8595057662483
◷	**ZVNE 400_F**	380	0,43	8595057662490
●	**MN 8_ZNCR**	-	0,01	8595568903594
●	**MN 10_ZNCR**	-	0,01	8595568903600

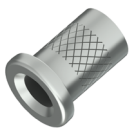

несущий профиль

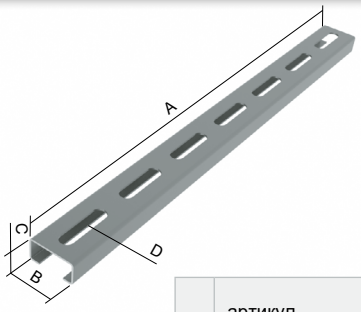

- Несущий профиль NP 100 - NP 350 крепится двумя резьбовыми шпильками ZT 8 + гайки M 8 + шайба PD 8.
- Несущий профиль NP 450 - NP 650 крепится двумя резьбовыми шпильками ZT 10 + гайки M 10 + шайба PD 10.
- **Размеры несущего профиля определяются в зависимости от ширины кабельного лотка + 50 мм, напр. для лотка шириной 100 мм закажите NP 150.**

NP 100
NP 150
NP 200
NP 250
NP 350

	артикул	A	B	C	D (внутренний)	D (внешний)	↕	⭳	‡	для KZI	EAN
●	**NP 100_S**	100	30	15	-	Ø9 x 35	1,2	100	0,06	KZI ..X50	8595057639768
●	**NP 150_S**	150	30	15	Ø7 x 32	Ø9 x 35	1,2	100	0,08	KZI ..X75, X100	8595057639775
●	**NP 200_S**	200	30	15	Ø7 x 32	Ø9 x 35	1,2	100	0,11	KZI ..X150	8595057639782
●	**NP 250_S**	250	30	15	Ø7 x 32	Ø9 x 35	1,2	100	0,14	KZI ..X200	8595057639799
●	**NP 350_S**	350	30	15	Ø7 x 32	Ø9 x 35	1,2	100	0,20	KZI ..X300	8595057630864
●	**NP 450_S**	450	41,5	21	Ø7 x 32	Ø11 x 35	1,5	150	0,50	KZI ..X400	8595057639812
●	**NP 550_S**	550	41,5	21	Ø7 x 32	Ø11 x 35	1,5	150	0,62	KZI ..X500	8595057639829
●	**NP 650_S**	650	41,5	21	Ø7 x 32	Ø11 x 35	1,5	150	0,73	KZI ..X600	8595057639836

NP 450
NP 550
NP 650

◷	**NP 100_F**	100	30	15	-	Ø9 x 35	1,2	100	0,07	KZI ..X50	8595057659544
◷	**NP 150_F**	150	30	15	Ø7 x 32	Ø9 x 35	1,2	100	0,10	KZI ..X75, X100	8595057659551
◷	**NP 200_F**	200	30	15	Ø7 x 32	Ø9 x 35	1,2	100	0,13	KZI ..X150	8595057659568
◷	**NP 250_F**	250	30	15	Ø7 x 32	Ø9 x 35	1,2	100	0,17	KZI ..X200	8595057659575
◷	**NP 350_F**	350	30	15	Ø7 x 32	Ø9 x 35	1,2	100	0,23	KZI ..X300	8595057659599
◷	**NP 450_F**	450	41,5	21	Ø7 x 32	Ø11 x 35	1,5	150	0,58	KZI ..X400	8595057659605
◷	**NP 550_F**	550	41,5	21	Ø7 x 32	Ø11 x 35	1,5	150	0,71	KZI ..X500	8595057659612
◷	**NP 650_F**	650	41,5	21	Ø7 x 32	Ø11 x 35	1,5	150	0,84	KZI ..X600	8595057659629

профиль монтажный

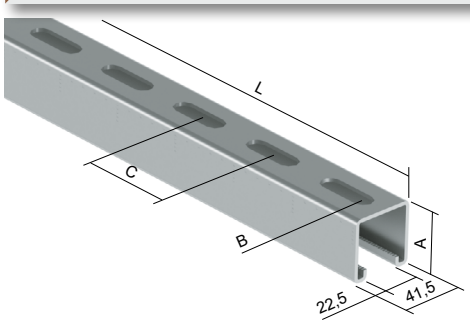

- Стандартная длина профиля 3 м.
- Рекомендуется в качестве несущего элемента для кабельных вых шпильках или при создании ций с помощью монтажных аксессуаров стр. 32.
- Монтажный профиль MP 41X21_S и MP 41X21_F можно прекратить с помощью защитной крышки OKSPL (стр. 27).
- Монтажный профиль MP 41X41_S и MP 41X41_F можно прекратить с помощью защитной крышки OKSPS (стр. 27).

	артикул	A	B*	C*	L	↕	EAN
●	**MP 41X21_S**	21	13 x 30	50	3000	2,5	8595057699557
●	**MP 41X21X1.50_S**	21	13 x 30	50	3000	1,5	8595057628939
●	**MP 41X21X1.50X2000_S**	21	14 x 30	50	2000	1,5	8595568919571
●	**MP 41X41_S**	41	13 x 30	50	3000	2,5	8595057699564
●	**MP 41X21_F**	21	13 x 30	50	3000	2,5	8595057633469
●	**MP 41X41_F**	41	13 x 30	50	3000	2,5	8595057632103

* габариты представлены информационного характера, изменению не подлежат

крепление для напольного монтажа

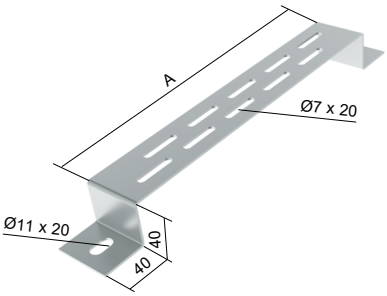

- Предназначено для крепления металлического лотка к полу или стене при помощью анкера Ø10 мм.
- Монтаж лотка к VMB проводится с помощью болтов NSM 6X10 (стр. 37).

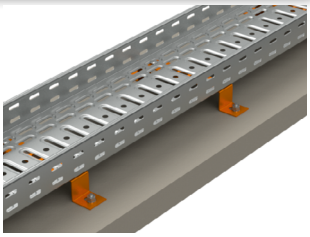

	артикул	A	‡	EAN
●	**VMB 100_S**	100	0,15	8595057644281
●	**VMB 150_S**	150	0,17	8595057644298
●	**VMB 200_S**	200	0,20	8595057644304
●	**VMB 300_S**	300	0,32	8595057644311
●	**VMB 400_S**	400	0,39	8595057644328
●	**VMB 500_S**	500	0,46	8595057644335
●	**VMB 600_S**	600	0,53	8595057644342

	артикул	A	‡	EAN
◷	**VMB 100_F**	100	0,15	8595057664777
◷	**VMB 150_F**	150	0,17	8595057664784
◷	**VMB 200_F**	200	0,20	8595057664791
◷	**VMB 300_F**	300	0,32	8595057664807
◷	**VMB 400_F**	400	0,39	8595057664814
◷	**VMB 500_F**	500	0,46	8595057664821
◷	**VMB 600_F**	600	0,53	8595057664838

групповой держатель кабелей

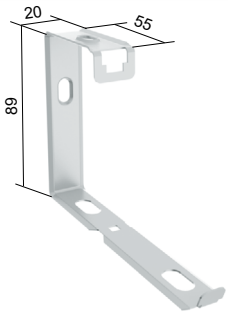

- Служит для создания кабельной трассы для нескольких кабелей.
- Несущая способность 5 кг/метр длины.
- Групповые держатели также можно использовать для создания стандартной трассы с сохранением функциональности при пожаре.
- Подробности в каталоге «Системы с сохранением функциональность

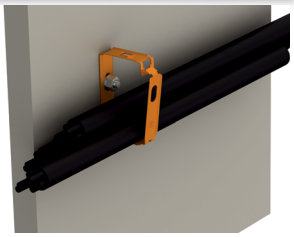

	артикул	‡	EAN
●	**SD 2_S**	0,03	8595568912435

	максимальное количество вложенных кабелей						
	2x2x0,5 мм²	3x1,5 мм²	3x2,5 мм²	5x4 мм²	5x6 мм²	4 x10 мм²	4x16 мм²
диаметр кабеля в мм	5	9	10	14	15	16	19
количество кабелей	75	29	21	13	10	7	5

Диаметр кабеля является приблизительным и может отличаться согласно изготовителя кабеля.
В случае установки держателей в системы с сохранением функциональности при пожаре, ограничение количества вложенных кабелей дано их массой на метр длины.

L и Z профиль

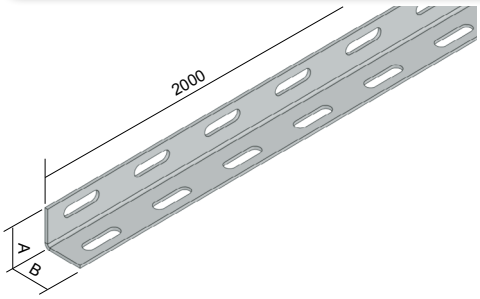

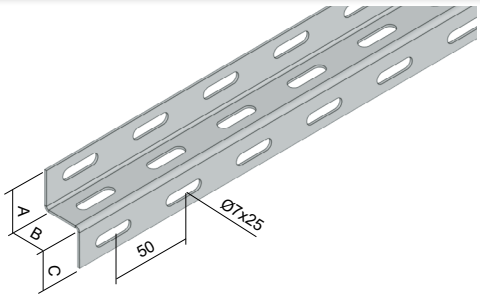

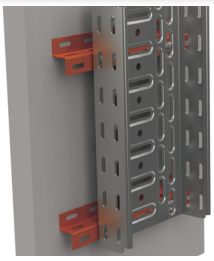

	артикул	A	B	C	↕	‡	EAN
●	**L 25X1.25_S**	25	25	-	1,25	0,83	8595057631564
●	**L 25X50X1.25_S**	25	50	-	1,25	1,29	8595057640405
●	**L 50X50X1.25_S**	50	50	-	1,25	1,71	8595057631571
◷	**L 50X50X1.50_S**	50	50	-	1,50	2,05	8595057690301
●	**Z 25X1.50_S**	25	25	25	1,50	1,48	8595057631557
●	**Z 50X1.50_S**	50	50	50	1,50	3,01	8595057631540

	артикул	A	B	C	↕	‡	EAN
◷	**L 25X1.25_F**	25	25	-	1,25	0,97	8595057662100
◷	**L 25X50X1.25_F**	25	50	-	1,25	1,49	8595057662124
◷	**L 50X50X1.25_F**	50	50	-	1,25	1,98	8595057662148
◷	**Z 25X1.50_F**	25	25	25	1,50	1,48	8595057665293
◷	**Z 50X1.50_F**	50	50	50	1,50	3,01	8595057665309

↓ макс. нагрузка (кг) ● стандарт S оцинковка «Сендзимир»

‡ вес кг/м | вес кг/шт. ◷ по заказу F оцинковка погружением

1

монтажные элементы

- Предназначен для использования с монтажными профилями MP 41X21 и MP 41X41 или с потолочными профилями SPL или SPS.
- Крепление осуществляется с помощью болтов S 10X20, S 10X25, S 10X30, S 12X25 или S 12X30 и скользящих страт-гаек PM 41 M10 или PM 41 M 12.
- Головка HMP 41: Монтажный профиль MP 41X41 крепится болтовыми соединениями S 10X70, гайками M10 и шайбами PD10.
  Монтажный профиль MP 41X21 крепится с помощью шестигранных болтов S 10X50, гаек M 10 и шайб PD 10.

	артикул	↕	‡	EAN
●	**VS 41X03_F**	5	0,26	8595057640436

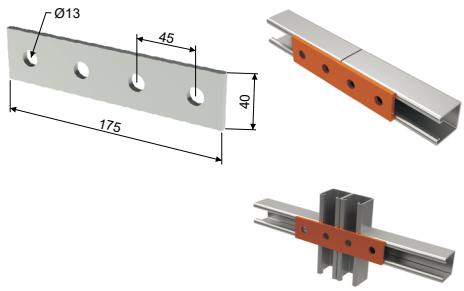

	артикул	↕	‡	EAN
●	**VS 41X05_F**	5	0,13	8595057640436

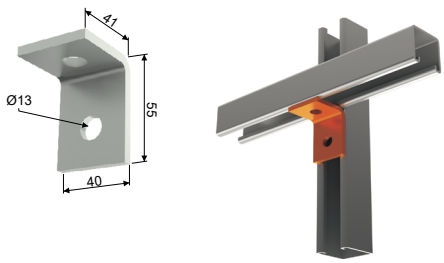

	артикул	↕	‡	EAN
●	**VS 41X06_F**	5	0,19	8595057640467

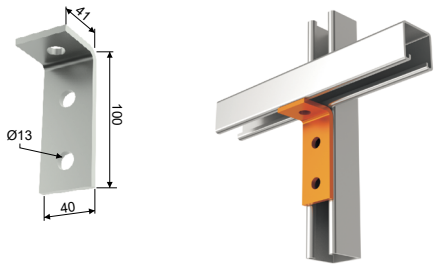

	артикул	↕	‡	EAN
●	**VS 41X08_F**	5	0,26	8595057640481

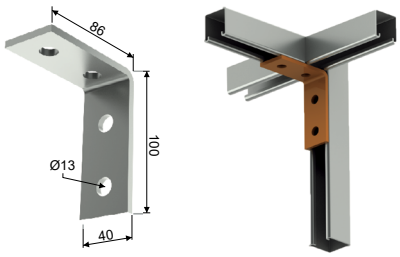

	артикул	↕	‡	EAN
●	**VS 41X12_F**	4	0,26	8595057640528

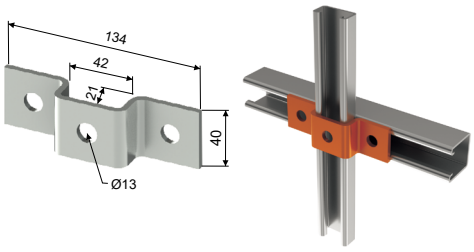

	артикул	↕	‡	EAN
●	**VS 41X13_F**	5	0,32	8595057640535

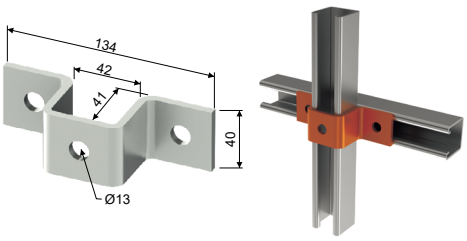

	артикул	↕	‡	EAN
●	**VS 41X16_F**	5	0,27	8595057634985

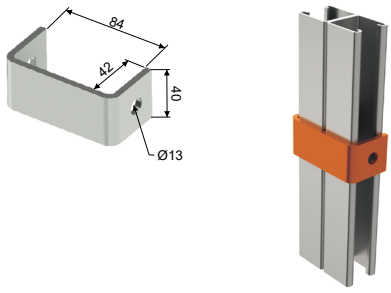

	артикул	↕	‡	EAN
◷	**VS 41X17_F**	5	0,24	8595057640566

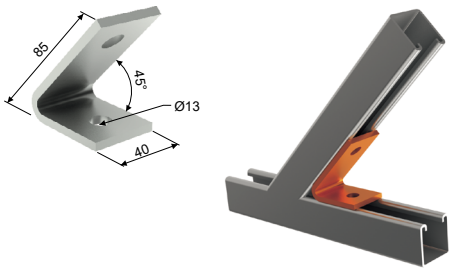

	артикул	↕	‡	EAN
◷	**VS 41X18_F**	5	0,21	8595057640573

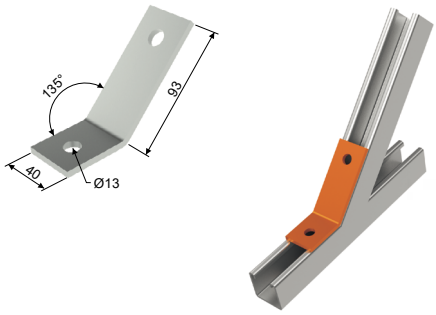

	артикул	↕	‡	EAN
●	**VS 41X20_F**	5	0,35	8595057640597

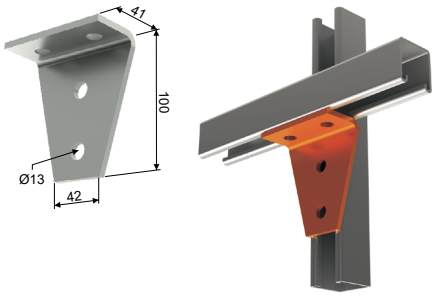

	артикул	↕	‡	EAN
●	**VS 41X27_F**	5	0,29	8595057640610

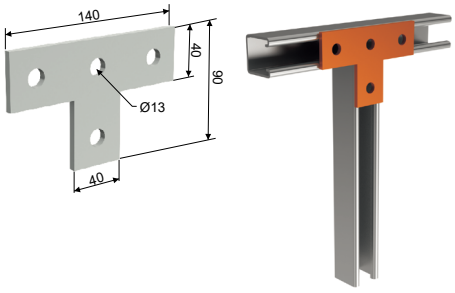

	артикул	↕	‡	EAN
●	**VS 41X31_F**	5	0,34	8595057633087

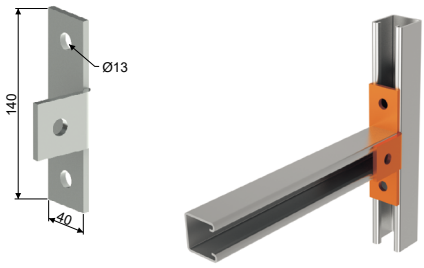

↕ толщина листа (мм) ‡ вес кг/шт. ● стандарт ◷ по заказу F оцинковка погружением

монтажные элементы

	артикул	↕	‡	EAN
●	**VS 41X36_F**	5	0,21	8595057640658

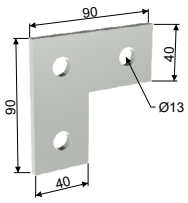

	артикул	↕	‡	EAN
●	**VS 41X37_F**	5	0,47	8595057640665

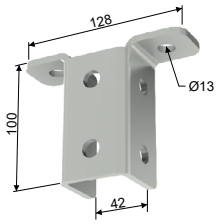

	артикул	↕	‡	EAN
●	**VS 41X41_F**	6	0,37	8595057631519

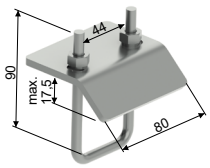

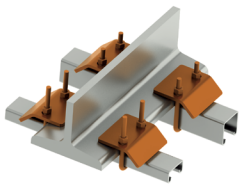

	артикул	↕	‡	EAN
●	**VS 41X43_F**	8	0,20	8595057630871

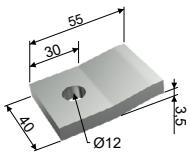

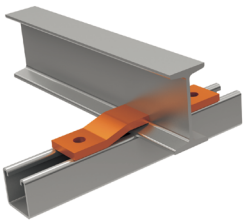

	артикул	↕	‡	EAN
●	**HMP 41_F**	4/5	0,96	8595568932549

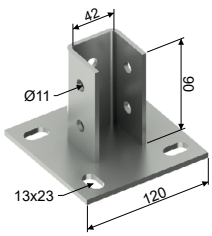

	артикул	Дополнение
●	**VS 41X07_F**	только пока есть запасы

	артикул	Дополнение
●	**VS 41X09_F**	только пока есть запасы

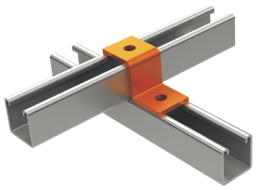

	артикул	Дополнение
●	**VS 41X10_F**	только пока есть запасы

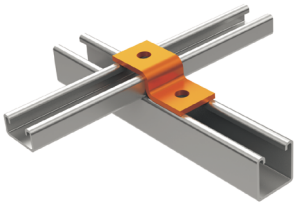

	артикул	Дополнение
●	**VS 41X14_F**	только пока есть запасы

	артикул	Дополнение
●	**VS 41X25_F**	только пока есть запасы

несущий профиль

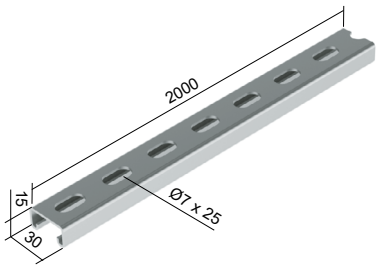

- Предназначен для монтажа кабельных зажимов РКС внутри металлических лотков. Служит также для облегчения прокладки кабельных линий вертикально по стене или для монтажа линий в потолочном исполнении.

	артикул	↕	‡	EAN
●	**NP 30X15X1.20_S**	1,2	0,58	8595568930316

несущий профиль для крепления кабеля

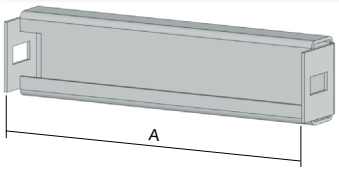

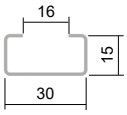

- Свое назначение найдет в первую очередь у вертикальных линий для облегчения прокладки кабелей.
- Устанавливается на дно кабельного лотка и крепится с помощью двух болтов NSM 6X10 (стр. 37) к борту.
- Предназначен для установки кабельных зажимов, и таким образом для крепления кабелей внутри лотка.
- При использовании крышки необходимо учитывать высоту зажимов.

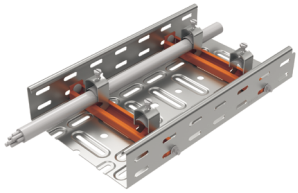

	артикул	A	‡	EAN
●	**NPKV 50_S**	47,5	0,04	8595057693784
●	**NPKV 75_S**	72,5	0,05	8595057693791
●	**NPKV 100_S**	97,5	0,07	8595057693807
●	**NPKV 150_S**	147,5	0,10	8595057693814
●	**NPKV 200_S**	197,5	0,13	8595057693821
●	**NPKV 300_S**	297,5	0,19	8595057693838
●	**NPKV 400_S**	397,5	0,25	8595057693845
●	**NPKV 500_S**	497,5	0,32	8595057690066
●	**NPKV 600_S**	597,5	0,38	8595057693852

	артикул	A	‡	EAN
◷	**NPKV 50_F**	47,5	0,04	8595568905727
◷	**NPKV 75_F**	72,5	0,06	8595568905734
◷	**NPKV 100_F**	97,5	0,08	8595568905741
◷	**NPKV 150_F**	147,5	0,11	8595568905758
◷	**NPKV 200_F**	197,5	0,15	8595568905765
◷	**NPKV 300_F**	297,5	0,22	8595568905772
◷	**NPKV 400_F**	397,5	0,29	8595568905789
◷	**NPKV 500_F**	497,5	0,37	8595568905796
◷	**NPKV 600_F**	597,5	0,44	8595568905802

зажим для 1 кабеля

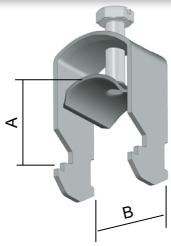

- Данные A мин и B показывают минимальный и максимальный диаметр закрепляемого кабеля.
- Размеры указаны для ориентировочного выбора подходящего зажима кабеля.
- Основная отделка поверхности зажимов позволяет примененит их и в неблагоприятной климатической среде.
- Зажимы предназначены для крепления кабеля в лотке к несущим профилям NPKV 50-600 или NP 30X15X1.20 (стр. 34).

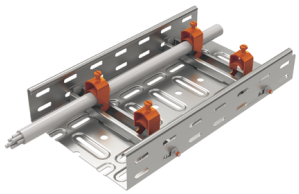

ДА

НЕТ

	артикул	A мин.	B	‡	EAN	KZI 60	KZI 85	KZI 110
●	**PKC1 1198_F**	6	12	0,03	8595057644878	да	да	да
●	**PKC1 1199_F**	7	16	0,03	8595057644885	да	да	да
●	**PKC1 1200_F**	10	19	0,04	8595057642232	нет	да	да
●	**PKC1 1201_F**	14	23	0,04	8595057642249	нет	да	да
●	**PKC1 1202_F**	20	26	0,04	8595057635586	нет	да	да
●	**PKC1 1203_F**	24	30	0,06	8595057635517	нет	да	да
●	**PKC1 1204_F**	25	34	0,07	8595057635401	нет	да	да
●	**PKC1 1205_F**	29	38	0,08	8595057635524	нет	да	да
●	**PKC1 1206_F**	32	43	0,09	8595057644892	нет	нет	да
●	**PKC1 1207_F**	42	46	0,10	8595057644908	нет	нет	да
●	**PKC1 1208_F**	44	50	0,10	8595057635531	нет	нет	да
●	**PKC1 1209_F**	50	54	0,11	8595057635593	нет	нет	да
●	**PKC1 1210_F**	51	58	0,14	8595057644915	нет	нет	нет
●	**PKC1 1211_F**	55	63	0,16	8595057644922	нет	нет	нет
●	**PKC1 1212_F**	59	69	0,16	8595057635609	нет	нет	нет

Возможность закрытия трассы крышкой при использовании максимального диаметра кабеля в зажиме.

шпилька резьбовая

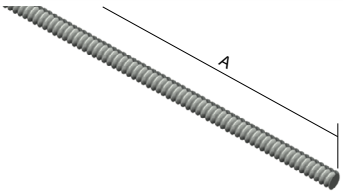

- DIN 976
- Класс прочности 4.8

	артикул	Ø	⭳	‡	A	EAN
●	**ZT 6_ZNCR**	M 6	0,85	0,17	2000	8595057633490
●	**ZT 8_ZNCR**	M 8	3,43	0,31	2000	8595057631793
●	**ZT 10_ZNCR**	M 10	5,63	0,46	2000	8595057628922
◷	**ZT 12_ZNCR**	M 12	7,73	0,70	2000	8595057639591
◷	**ZT 8_ZNC1**	M 8	3,43	0,31	1000	8595057692848
◷	**ZT 8_ZNC3**	M 8	3,43	0,31	3000	8595568925022
◷	**ZT 10_ZNC3**	M 10	5,63	0,46	3000	8595568925039
◷	**ZT 10_GMT**	M 10	5,63	0,46	2000	8595568928016

гайка соединительная

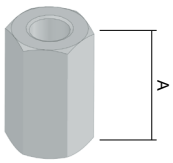

- Предназначена для соединения двух резьбовых шпилек.

	артикул	A	Ø	‡	EAN
●	**MZ 6_ZNCR**	18	M 6	0,01	8595057633506
●	**MZ 8_ZNCR**	24	M 8	0,02	8595057633513
●	**MZ 10_ZNCR**	30	M 10	0,04	8595057629929
◷	**MZ 12_ZNCR**	36	M 12	0,06	8595057639584

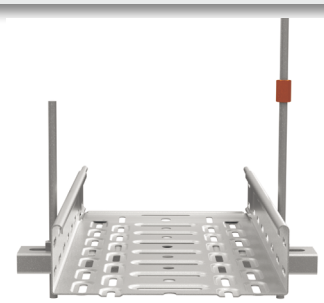

Балочный зажим

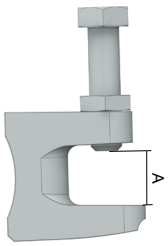

- Балочный зажим применяется для крепления резьбовой шпильки к балке, поставляется вместе с фиксирующим болтом и гайкой.

	артикул	‡	используется с	A	EAN
●	**US 1_ZNCR**	0,14	ZT 8	0 - 20	8595057632691
●	**US 2_ZNCR**	0,15	ZT 10	0 - 20	8595057629912
◷	**US 3_ZNCR**	0,21	ZT 12	0 - 26	8595057639577

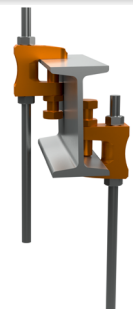

‡ вес кг/шт | вес кг/м
⭳ допустимая несущая способност (kN)
● стандарт
◷ по заказу
GMT неэлектролитическое покрытие
S оцинковка «Сендзимир»
ZNC1 цинкохромат (длина 1 м)
ZNCR цинкохромат
ZNC3 цинкохромат (длина 3 м)

Подвес V-образный для стальных конструкций кровли

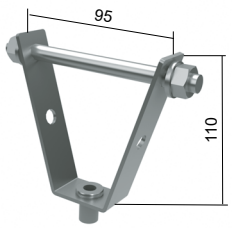

- Подвес DSOS предназначен для монтажа резьбовой шпильки и ее крепления к трапецеидальным листам.
- Составной частью DSOS является регулировочная гайка M8 или M10.
- DSOS необходимо выбирать в зависимости от резьбовой шпильки ZT 8 или ZT 10.
- Для крепления к трапецеидальному потолку, подвес оснащен поперечным штифтом M8 x 120 мм. Штифт с обеих сторон оснащен шайбой и гайкой.

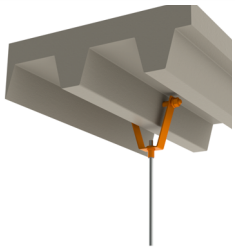

	артикул	‡	⭳	EAN
●	**DSOS 8_ZNCR**	0,17	1,3	8595568923783
●	**DSOS 10_ZNCR**	0,17	1,3	8595568923790

толщина листа трапецеобразного потолка (мм)	нагрузка (N)
0,63-0,70	630
0,70-0,80	740
0,80-1,00	850
1,00-1,20	1050
1,20-1,50	1250
>1,50	1550
Указанные данные действительны только при статической нагрузке.	

держатель потолочный

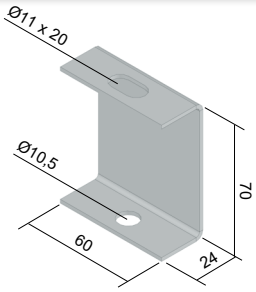

- Используется вместе с резьбовой шпилькой ZT 8 или ZT 10.

	артикул	‡	EAN
●	**DSZT_S**	0,10	8595057633483
◷	**DSZT_F**	0,12	8595057662506

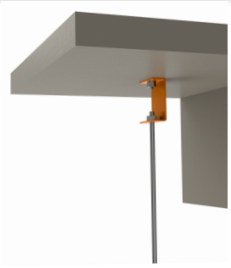

держатель потолочный регулируемый

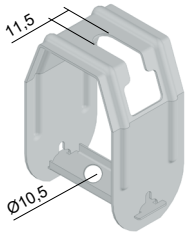

- Используется вместе с резьбовой шпилькой ZT 8 или ZT 10.
- Идеально подходит для кровельного покрытия с небольшим уклоном.

	артикул	‡	EAN
●	**DSS_S**	0,14	8595057633599

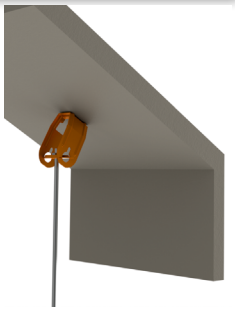

зажим быстрой фиксации

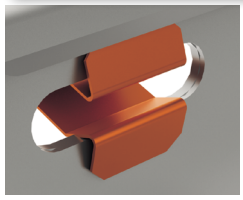

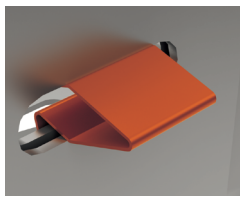

► Предназначен для соединения кабельных лотков или крепления монтажной панели MDS.

	артикул	↺	EAN
●	**KSV_GMT**	100	8595057627765

винт и гайка с зубчатыми насечками

► Прочное соединение обеспечивает соединение кабельных лотков и аксессуаров.
► Покрытие GMT используется для кабельных лотков с горячей оцинковкой.
► Также возможно использование для оцинкованных лотков (конф. S).

	артикул	↺	EAN
●	**NSM 6X10_ZNCR**	100	8595057667129
●	**NSM 6X20_ZNCR**	100	8595568934062
●	**NSM 6X10_GMT**	100	8595057692947
●	**NSM 6X20_GMT**	100	8595568934079

болт с гайкой и гроверными шайбами

► Предназначен для обеспечения токопроводящего соединения - пригодный для лакированных лотков.

	артикул	↺	EAN
●	**NSMP 6X10_ZNCR**	100	8595057679078

болт с шестигранной головкой

	артикул	‡	EAN
●	**S 6X20_ZNCR**	0,006	8595057630451
◷	**S 6X30_ZNCR**	0,008	8595057640733
●	**S 8X20_ZNCR**	0,012	8595057638822
●	**S 8X25_ZNCR**	0,014	8595568934017
●	**S 8X30_ZNCR**	0,016	8595057640740
●	**S 8X40_ZNCR**	0,019	8595057640757
●	**S 8X50_ZNCR**	0,022	8595057640764
◷	**S 8X70_ZNCR**	0,028	8595057640771
●	**S 10X20_ZNCR**	0,021	8595057628724
●	**S 10X25_ZNCR**	0,024	8595568934031
●	**S 10X30_ZNCR**	0,026	8595057628731
●	**S 10X40_ZNCR**	0,031	8595057640788
●	**S 10X50_ZNCR**	0,036	8595057698123
●	**S 10X70_ZNCR**	0,046	8595057698130

	артикул	‡	EAN
◷	**S 12X20_ZNCR**	0,031	8595057633124
◷	**S 12X25_ZNCR**	0,034	8595568934055
◷	**S 12X30_ZNCR**	0,038	8595057633131
◷	**S 12X40_ZNCR**	0,045	8595057640795
◷	**S 12X50_ZNCR**	0,052	8595057640801

◷	**S 8X20_GMT**	0,012	8595568928696
◷	**S 8X30_GMT**	0,020	8595568924024
◷	**S 10X20_GMT**	0,021	8595568928702
◷	**S 10X30_GMT**	0,026	8595568934048
◷	**S 10X40_GMT**	0,031	8595568928719

гайка шестигранная

	артикул	↺	EAN
●	**M 6_ZNCR**	100	8595057633636
●	**M 8_ZNCR**	100	8595057633643
●	**M 10_ZNCR**	100	8595057630406
●	**M 12_ZNCR**	100	8595057640818

	артикул	↺	EAN
◷	**M 8_GMT**	100	8595568928528
◷	**M 10_GMT**	100	8595568928511
◷	**M 12_GMT**	100	8595568928535

шайба

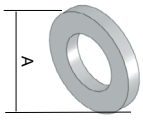

	артикул	A	EAN
●	**PD 6_ZNCR**	12	8595057640832
●	**PD 8_ZNCR**	16	8595057633438
●	**PD 10_ZNCR**	20	8595057633445
●	**PD 12_ZNCR**	24	8595057640849

	артикул	A	EAN
◷	**PD 8_GMT**	16	8595568927996
◷	**PD 10_GMT**	20	8595568928542
◷	**PD 12_GMT**	24	8595568928009

шайба усиленная

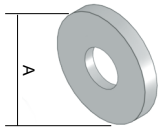

	артикул	A	EAN
●	**PVL 6_ZNCR**	18	8595057629523
●	**PVL 8_ZNCR**	24	8595057633421
●	**PVL 10_ZNCR**	30	8595057633797
◷	**PVL 12_ZNCR**	38	8595057640856

	артикул	A	EAN
◷	**PVL 8_GMT**	24	8595568928726
◷	**PVL 10_GMT**	30	8595568928733

болт анкерный с гайкой

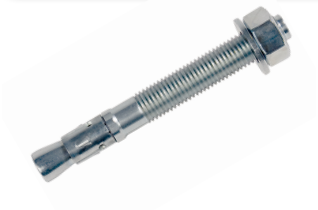

- Болты анкерные с гайкой предназначены для подвесного, сквозного и дистанционного монтажа.
- Виды основного материала: бетонная поверхность, натуральный камень с плотной структурой.

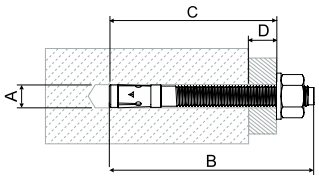

	артикул	утвержденный класс сейсмичности	диаметр сверла A (мм)	общая длина анкера B (мм)	эффективная глубина анкера C (мм)	макс. толщина прикрепляемого материала D (мм)	резьба	размер гаечного ключа	EAN
●	**KPO 6X70_PO**	-	6	65	60	10	M6x25	10	8595057691179
●	**KPO 8X77_PO**	C1	8	75	65	10	M8x38	13	8595057691100
●	**KPO 8X97_PO**	C1	8	95	85	30	M8x58	13	8595057691117
●	**KPO 8X110_PO**	C1/C2	8	115	105	50	M8x8	13	8595568931139
●	**KPO 10X95_PO**	C1/C2	10	95	85	10	M10x53	17	8595057691124
●	**KPO 10X115_PO**	C1/C2	10	115	105	30	M10x73	17	8595057691131
●	**KPO 10X175_PO**	C1/C2	10	185	175	100	M10x143	17	8595568931153
●	**KPO 12X120_PO**	C1/C2	12	110	100	10	M12x61	19	8595057691148
◷	**KPO 8X77_POGMT**	-	8	80	65	10	M8	13	8595568927965
◷	**KPO 8X97_POGMT**	-	8	100	90	35	M8	13	8595568929631
◷	**KPO 10X95_POGMT**	-	10	95	84	15	M10	17	8595568927972
◷	**KPO 10X115_POGMT**	-	10	115	104	35	M10	17	8595568929648
◷	**KPO 12X120_POGMT**	-	12	120	105	25	M12	19	8595568929655

анкер забивной стальной

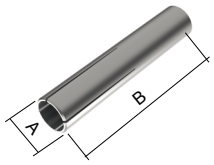

- Забивные анкера KKZ предназначены для прямого крепления резьбовых шпилек.
- Внутри анкера имеется распорный штифт, который необходимо забить перед установкой монтажной резьбовой шпильки.
- Подходит для установки в бетон, природный камень.
- Анкеры KKZ 8, KKZ 10 и KKZ 12 оснащены воротником.

- A - диаметр сверла
- B - общая длина анкера
- C - минимальная глубина отверстия

	артикул	A	B	C	резьба	на растяжение бетон C20/25 (kN)	‡	EAN
●	**KKZ 6_ZNCR**	8	25	27	M6	2,50	0,01	8595057697553
●	**KKZ 8_ZNCR**	10	30	32	M8	3,00	0,01	8595057697560
●	**KKZ 10_ZNCR**	12	40	42	M10	4,75	0,02	8595057697577
●	**KKZ 12_ZNCR**	15	50	52	M12	6,80	0,05	8595057697584

анкер забивной латунный

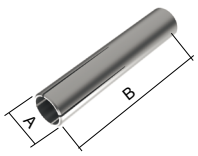

- Забивные анкера KKZM предназначены для прямого крепления резьбовых шпилек.
- Латунные анкеры имеют внутреннюю коническую резьбу, которая расширяется при установке монтажной резьбовой шпильки или болта.
- Резьбовую шпильку (болт) необходимо ввинтить по целой длине анкера.
- Подходит для установки в бетон, камень, дерево, ДСП и полнотелый кирпич.

- A - диаметр сверла
- B - общая длина анкера
- C - минимальная глубина отверстия

	артикул	A	B	C	резьба	бетон C20/25		‡	EAN
						на растяжение (kN)	момент затяжки (Nm)		
●	**KKZM 8_XX**	10	30	35	M8	1,50	6	0,01	8595568925893
●	**KKZM 10_XX**	12	35	40	M10	2,50	10	0,01	8595568925909

‡ упаковка (шт.) ● стандарт ◷ по заказу POGMT неэлектролитическое покрытие XX латунь PO цинкохромат ZNCR цинкохромат

шуруп по бетону

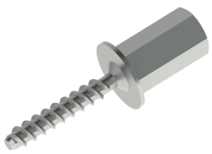

- Комбинированный винт M8 / M10 для быстрой и простой установки винтов или резьбовых стержней.
- Предназначен для установки в бетоне C20 / 25 до C50 / 60, панели C30 / 37 до C50 / 60, в натуральный камень с плотной структурой.

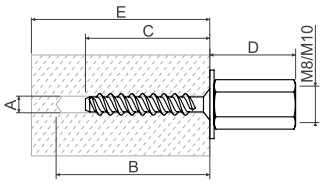

- A - диаметр отверстия
- B - минимальная глубина отверстия
- C - глубина винтов
- D - высота крепежной гайки
- E - минимальная толщина несущей поверхности

	артикул	A	B	C	D	E	габарит ключа	момент затяжки	‡	EAN	бетон C20/25 когда C50/60			полые панели		
											нагрузка		мин. осевое расстояние от края	толщина бетона	допуст-имая нагрузка	мин. осевое расстояние от края
											на растяжение	разрыв				
								Nm			kN	kN				
●	**KBS 6X35 M8/M10_PO**	6	45	35	26,5	80	13	≤10	0,03	8595568931122	0,6	2,4	35	≥25	0,4	100
														≥30	0,8	
														≥35	1,2	

металлический расширительный анкер

- Предназначен для монтажа в бетоне, кирпичах, естественном камне с плотной структурой, твердых блоках кирпичной кладки.
- При затяжке внешние зубцы анкера расширяются в строительном материале, что обеспечивает высокую несущую способность. Резьба должна быть завинчена минимум на всю длину анкера. Длина посадки рассчитывается: длина анкера + диаметр болта + толщина анкера + толщина штукатурки или изоляции.
- Ребристая внутренняя поверхность анкера подходит для винтов и шурупов. При использовании в системах ОКЛ с функциональностью во время пожара анкер может быть использован совместно с шурупом SB 6.3X35.

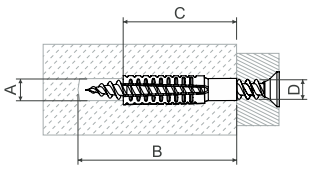

- A - диаметр отверстия
- B - минимальная глубина отверстия
- C - длина болта
- D - диаметр резьбы

	артикул	A	B	C	D	‡	EAN	рекомендуемый диаметр отверстия для материала			гарантированная нагрузка - разрез, наклонный ход применяется к указанному диаметру резьбы анкера и материалу основания		
								бетон C20/25	пористый бетон PB4	пористые кирпичи HLZ12	диаметр резьбы	пористый бетон ≥PB2, PP2 (G2)	пористый бетон ≥PB4, PP4 (G4)
								мм	мм	мм	мм	kN	kN
●	**KHP 6X32_PO**	7-9	38	32	5-6	0,01	8595568931009	7	6	7	-	-	-
●	**KHP 8X38_PO**	10-12	46	38	6-8	0,01	8595568931016	10	10	10	8	0,2	0,3
●	**KHP 8X60_PO**	10-12	68	60	6-8	0,03	8595568931023	12	10	10	8	0,3	0,4
●	**KHP 10X60_PO**	12-14	68	60	8-10	0,03	8595568931030	14	12	12	10	0,4	0,6

фасонная гайка

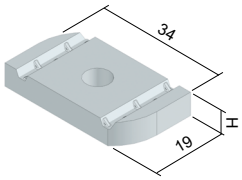

- Предназначен для монтажа кронштейнов к потолочным профилям SPL, SPS или для фиксации
монтажных профилей (MP 41X21, MP 41X41) друг к другу с использованием системы VS (стр. 32-33).

	артикул	‡	H	EAN
◷	**PM 41 M 6_ZNCR**	0,03	6	8595057631496
●	**PM 41 M 8_ZNCR**	0,03	7	8595057631502
●	**PM 41 M 10_ZNCR**	0,03	8	8595057628717
◷	**PM 41 M 12_ZNCR**	0,03	10	8595057633117

фасонная гайка с пружиной

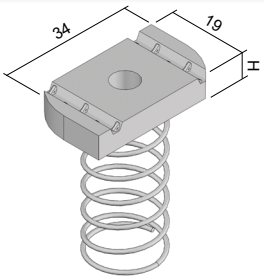

- Предназначен для монтажа кронштейнов к потолочным профилям SPS или для фиксации монтажных профилей (MP 41X21, MP 41X41) друг к другу с использованием системы VS (стр. 32-33).
- Пружина упрощает крепление гайки во время установки.
- Кронштейн крепится болтами длиной 20-30 мм.

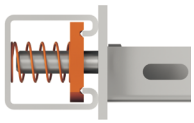

	артикул	‡	H	EAN
◷	**PMP 41 M 6_ZNCR**	0,04	6	8595057640719
●	**PMP 41 M 8_ZNCR**	0,04	7	8595057630475
●	**PMP 41 M 10_ZNCR**	0,04	8	8595057630468
◷	**PMP 41 M 12_ZNCR**	0,04	10	8595057640726

цинковая краска/аэрозоль

- Антикоррозиойная защита предназначенная для исправлении дефектов и повреждений на оцинкованной поверхности.
- Краска наносится при помощи кисти, технологией торцовки.

	артикул	‡	EAN
●	**WEICON 375_XX** (краска)	0,50	8595057621183
●	**WEICON 750_XX** (краска)	1,10	8595057693609
●	**GZS_XX** (аэрозоль)	0,45	8595057633148

‡ вес кг/шт. ● стандарт ◷ по заказу ZNCR цинкохромат

кожух защитный

- Кожух защитный из пластика с металлической прокладкой предназначен для защиты кромок кабельных лотков.
- Длина = 10 м, продажа целыми упаковками.
- Защитную накладку можно установить на листовой металл толщиной макс. 2 мм.

	артикул	‡	EAN
●	**NCH_XX**	0,06	8595057669932

проходной изолятор

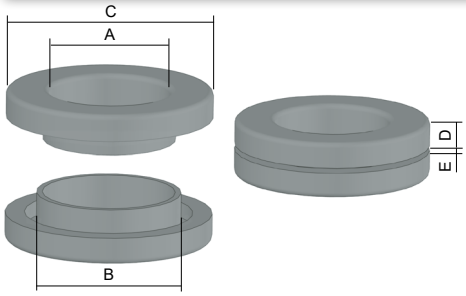

- Проходные изоляторы предназначены для безопасного вывода кабеля.
- В созданное отверстие в дне или борту лотка с обеих сторон вставляются две части изолятора и небольшим сдавливанием обе детали прижимаются друг к другу и таким образом прочно соединяются.

В - диаметр предназначен отверстия

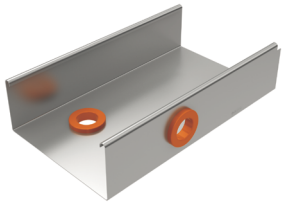

	артикул	A	B	C	D	E	‡	EAN
●	**NKP 9_FB**	10	**15**	24	5	0,5 - 5	0,002	8595057689466
●	**NKP 11_FB**	12	**18,5**	26	6	0,5 - 5	0,004	8595057689473
●	**NKP 13_FB**	16	**20**	31	6	0,5 - 5	0,006	8595057689480
●	**NKP 16_FB**	17	**22**	33	6	0,5 - 5	0,006	8595057689497
●	**NKP 21_FB**	24	**28**	40	7	0,5 - 5	0,010	8595057689503
●	**NKP 29_FB**	31	**37**	53	7	0,5 - 5	0,018	8595057689510

проходной изолятор

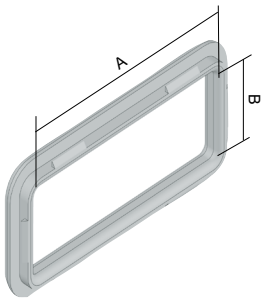

- Проходные изоляторы предназначены для безопасного вывода кабелей из кабельного лотка.
- Предназначено для лотков с отверстиями в боковой части, которые изготавливаются на заказ.

* распродажа

	артикул	A	B	‡		EAN
●	**OKKZ 32X75_FB***	70	27	0,006	для лотка с бортом высотой от 60 мм	8595057692565
●	**OKKZ 57X57_FB***	53	53	0,006	на дно к абельного лотка шириной не менее 200 мм	8595057692572

технические данные

Норма
Кабельные лотки «JUPITER» сертифицированы EZÚ (Elektrotechnický zkušební ústav) согласно норме ČSN EN 61537:02 Линия кабелей- системы кабельных полок и системы стоек с консолями для кабелей.
Изделия отвечают требованиям ЕС.

Поверхностная отделка:
Основное исполнение - из оцинкованной стали с поверхностной отделкой «Сендзимир».
Горячая оцинковка погружением - эта поверхностная отделка предоставляет большую защиту от коррозии, за счет большего слоя поверхностного цинка.
Протокол измерений горячей оцинковки можно поставить по требованию заказчика.
Покрытие лаком - из эстетических соображений или для повышения коррозионной стойкости может наноситься эпоксидный или полиэфирный порошковый лак.

электропроводность и заземление

Система лотков «JUPITER» сконструирована так, чтобы чтобы обеспечить качественную фиксацию, электропроводность и заземление при соединений отдельных лотков. Этого можно достичь с помощью специальных болтов NSM 6X10. Утверждение исходит с испытательного протокола кабельных трасс и кабельных лотков, которые согласно нормы ČSN EN 61357, пункт 6.3.2, отнесены к кабельным трасса с характеристиками электрической совместимости для обеспечения защищенных соединений и соединения с заземлением. В соответствии с пунктом 11.1.2, по всей длине испытываемых образцов течет переменный ток 25A + - 1A с частотой от 50 Гц до 60 Гц. Испытание в соответствии с этим пунктом были удовлетворительными. Полное сопротивление на станке менее 50 mΩ. Это испытание кабельных лотков и кабельных мостиков также было удовлетворительным.
В случае использования зажимов KSV необходимо отдельные детали (лотки, принадлежности) соединить дополнительным защитным проводом с соответствующим сечением.

Защита от поражения электрическим током
Соединенную таким образом систему лотков необходимо с точки зрения безопасности на обоих концах присоединить к зажиму с нулевым потенциалом. Это соединение должно соответствовать требованиям стандарта ČSN 33 2000-4-54 ed.3. статья 543.1. (минимальное сечение защитного провода должно быть рассчитано в соответствии со статьей 543.1.2, или должны быть выбраны в соответствии с таблицей 54.2). Это заземление выполняется согласно требованию № 543.1.2. ČSN332000-5-54 и Таблица 54 F (Приложение 7), в которой указано наименьшее сечение соответствующего защитного провода по отношению к сечению фазных проводов установки. Расчет минимального сечения кабельного лотка рассчитывается без дополнительной крышки.

внутреннее полезное сечение каналов

Типовой номер	см²	заполнение 50% (сечение см²)	CYKY 3x1,5	CYKY 5x1,5	CYKY 3x2,5	CYKY 5x2,5	CYKY 3x4	CYKY 5x4	CYKY 5x6	CYKY 5x10	CYKY 5x16	CYKY 5x25	CYKY 4x35	CYKY 4x50	CYKY 3x70+50	CYKY 3x95+70	CYKY 3x120+95	CYKY 3x240+12
			Ø 8,6	Ø 10,1	Ø 9,5	Ø 11,2	Ø 11,2	Ø 13,8	Ø 15,1	Ø 18	Ø 20,4	Ø 26,1	Ø 24,8	Ø 31,3	Ø 33,6	Ø 39,3	Ø 43	Ø 56,4
KZI 35X50	17,5	8,8	12	9	10	7	7	5	4	3	2	1	1	1	0	0	0	0
KZI 35X75	26,3	13,1	18	13	15	10	10	7	6	4	3	2	2	1	0	0	0	0
KZI 35X100	35	17,5	24	17	19	14	14	9	8	5	4	3	3	2	0	0	0	0
KZI 35X150	52,5	26,3	19	26	29	21	21	14	12	8	6	4	4	3	0	0	0	0
KZI 35X200	70	35,0	47	34	39	28	28	18	15	11	8	5	6	4	0	0	0	0
KZI 35X300	105	52,5	71	51	58	42	42	28	23	16	13	8	9	5	0	0	0	0
KZI 35X400	140	70,0	95	69	78	56	56	37	31	22	17	10	11	7	0	0	0	0
KZI 35X500	175	87,5	118	86	97	70	70	46	38	27	21	13	14	9	0	0	0	0
KZI 35X600	210	105,0	142	103	116	84	84	55	46	32	25	15	17	11	0	0	0	0
KZI 60X50	30	15,0	20	15	17	12	12	8	7	5	4	2	2	2	1	1	0	0
KZI 60X75	45	22,5	30	22	25	18	18	12	10	7	5	3	4	2	2	1	1	1
KZI 60X100	60	30,0	41	29	33	24	24	16	13	9	7	4	5	3	3	2	2	1
KZI 60X150	90	45,0	61	44	50	36	36	24	20	14	11	7	7	5	4	3	2	1
KZI 60X200	120	60,0	81	59	66	48	48	32	26	19	14	9	10	6	5	4	3	2
KZI 60X300	180	90,0	122	88	100	72	72	47	39	28	22	13	15	9	8	6	5	3
KZI 60X400	240	120,0	162	118	133	96	96	63	53	37	29	18	20	12	11	8	6	4
KZI 60X500	300	150,0	203	147	166	120	120	79	66	46	36	22	24	15	13	10	8	5
KZI 60X600	360	180,0	243	176	199	143	143	95	79	56	43	26	29	18	16	12	10	6
KZI 85X100	85	42,5	57	42	47	34	34	22	19	13	10	6	7	4	4	3	2	1
KZI 85X150	127,5	63,8	86	62	71	51	51	33	28	20	15	9	10	7	6	4	3	2
KZI 85X200	170	85,0	115	83	94	68	68	45	37	26	20	12	14	9	8	6	5	3
KZI 85X300	255	127,5	172	125	141	102	102	67	56	39	31	19	21	13	11	8	7	4
KZI 85X400	340	170,0	230	167	188	136	136	89	75	52	41	25	28	17	15	11	9	5
KZI 85X500	425	212,5	287	208	235	169	169	112	93	66	51	31	35	22	19	14	11	7
KZI 85X600	510	255,0	345	250	283	203	203	134	112	79	61	37	41	26	23	17	14	8
KZI 110X150	165	82,5	112	81	91	66	66	43	36	25	20	12	13	8	7	5	4	3
KZI 110X200	220	110,0	149	108	122	88	88	58	48	34	26	16	18	11	10	7	6	3
KZI 110X300	330	165,0	223	162	183	132	132	87	72	51	40	24	27	17	15	11	9	5
KZI 110X400	440	220,0	297	216	244	175	175	116	96	68	53	32	36	22	19	14	12	7
KZI 110X500	550	275,0	372	270	305	219	219	144	121	85	66	40	45	28	24	18	15	9
KZI 110X600	660	330,0	446	323	366	263	263	173	145	102	79	48	54	34	29	21	18	10

Цифры указывают количество кабелей при 50% заполнении лотков. Ориентировочные диаметры кабелей исходят от кабелей типа CYKY.
Данные взысканные математическим вычислением. При граничных значениях (малый лоток x большой кабель, или наоборот) нужно сравнить комбинации и подобрать их учитывая технические параметры.

2

КАБЕЛЬНЫЕ ЛОТКИ MARS

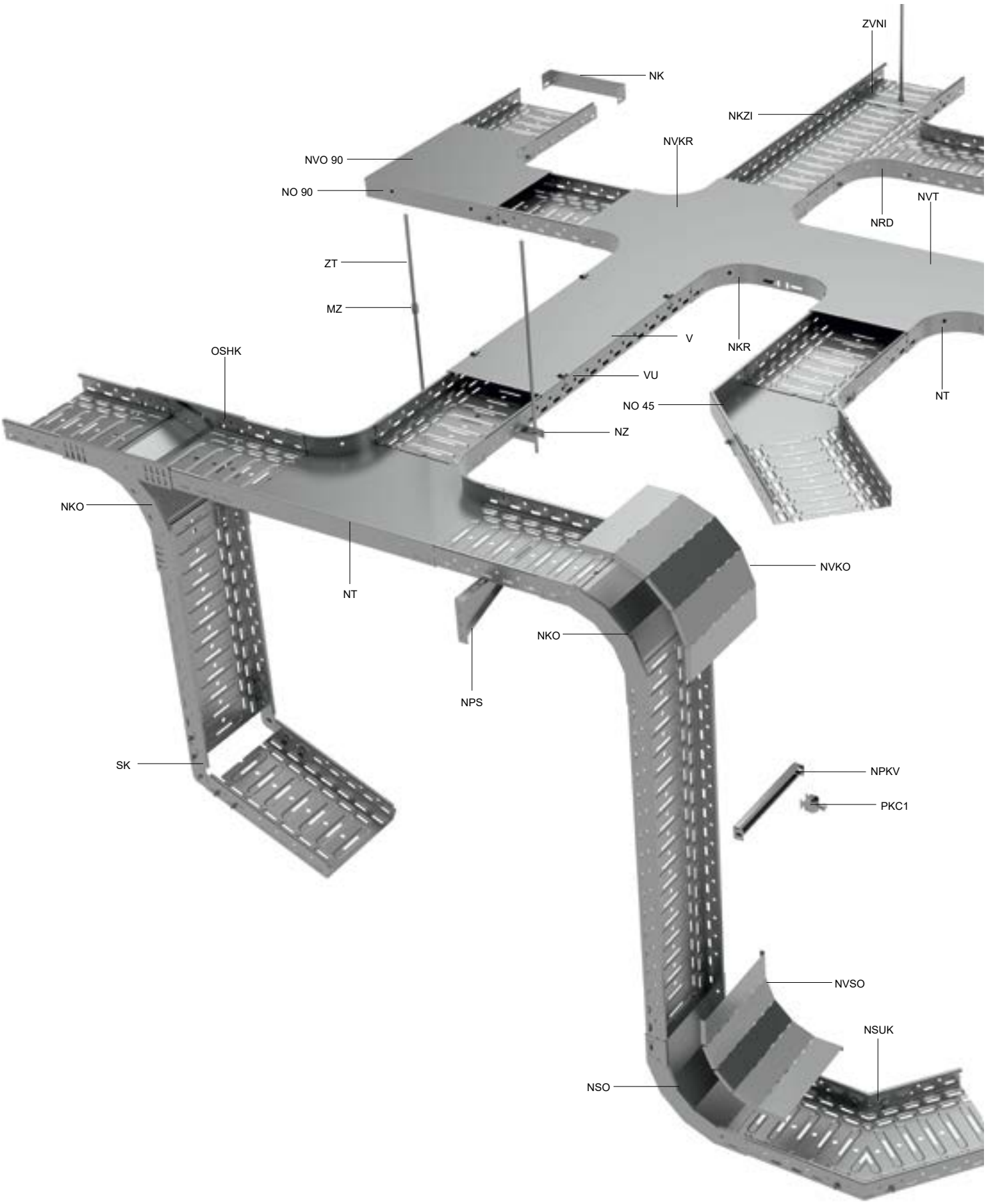
ZVNI
NK
NKZI
NVKR
NVO 90
NO 90
NVT
NRD
ZT
MZ
V
NKR
OSHK
VU
NT
NO 45
NZ
NKO
NVKO
NT
NKO
NPS
SK
NPKV
PKC1
NVSO
NSUK
NSO

ПЕРЕЧЕНЬ ЭЛЕМЕНТОВ СИСТЕМЫ

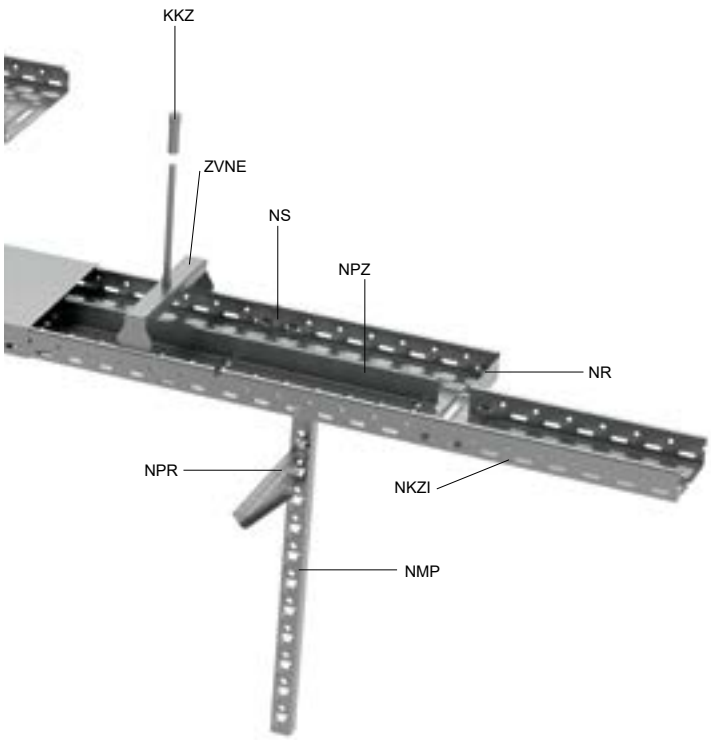

маркировка	описание	стр.
KKZ	анкер	29
MZ	гайка соединительная	24
NK	заглушка торцевая	16
NKO	поворот вертикальный внешний 90°	12
NKR	ответвитель крестообразный	11
NKZI	кабельный лоток с интегрированным соединением	4
NMP	профиль монтажный	21
NO 45	горизонтальный поворот 45°	9
NO 90	горизонтальный поворот 90°	8
NPKV	несущий профиль для крепления кабеля	26
NPR	кронштейн быстрой фиксации	20
NPS	консоль настенная	20
NPZ	перегородка	16
NR	соединитель редукционный	16
NRD	ответвитель универсальный	14
NS	пластина соединительная	17
NSO	поворот вертикальный внутренний 90°	13
NSUK	соединитель угловой	15
NT	ответвитель горизонтальный Т-образный	10
NVKO	крышка изгиба вертикального внешнего 90°	12
NVKR	крышка ответвителя крестообразного	11
NVO 90	крышка поворота горизонтального 90°	8
NVSO	крышка поворота вертикального внутреннего 90°	13
NVT	крышка ответвителя горизонтального Т-образного	10
NZ	монтажный профиль	23
PKC1	зажим для 1 кабеля	26
V	крышка кабельного лотка	7
VU	фиксатор крышки	7
ZT	шпилька резьбовая	24
ZVNE	скоба крепления лотков внешняя	23
ZVNI	скоба крепления лотков внутренняя	23

кабельный лоток с интегрированным соединением

- Стандартная длина лотка 2,1 м.
- Для соединения лотков с интегрированным соединением используются фиксаторы из пружинной стали KSV (стр. 27) или болты NSM 6X10 (стр. 27).
- Кабельные лотки соответствуют условиям для систем с сохранением функциональности во время пожара - более подробно в каталоге Системы с сохранения функциональности во время пожара.
- По заявке, возможно техническое исполнение лотков разной длины - более подробную информацию сообщат торговые представители.

- Указанные выше позиции можно заказать и в покраске полиэфирной краской. Более подробная информация на стр. 7-2.

2

	артикул	A	H	↕	⊥	‡	EAN
●	**NKZI 50X62X0.70_S**	62	50	0,7	2	0,89	8595057691902
●	**NKZI 50X62X1.25_S**	62	50	1,25	2	1,66	8595057697447
●	**NKZI 50X125X0.70_S**	125	50	0,7	2	1,30	8595057691919
●	**NKZI 50X125X1.25_S**	125	50	1,25	2	2,31	8595057697454
●	**NKZI 50X250X0.70_S**	250	50	0,7	3	1,86	8595568903396
●	**NKZI 50X250X1.00_S**	250	50	1,00	3	2,75	8595057692008
●	**NKZI 50X250X1.25_S**	250	50	1,25	4	3,31	8595057694538
●	**NKZI 100X125X0.70_S**	125	100	0,7	4	1,80	8595568924414
●	**NKZI 100X125X1.25_S**	125	100	1,25	4	3,25	8595057697515
●	**NKZI 100X250X0.70_S**	250	100	0,7	5	2,49	8595568924476
●	**NKZI 100X250X1.25_S**	250	100	1,25	6	4,24	8595057694552
●	**NKZI 100X500X1.00_S**	500	100	1,0	6	5,43	8595568924537
●	**NKZI 100X500X1.25_S**	500	100	1,25	6	6,34	8595057691940

	артикул	A	H	↕	⊥	‡	EAN
●	**NKZI 50X62X0.70_F**	62	50	0.8	2	1,10	8595057695764
◷	**NKZI 50X62X1.25_F**	62	50	1,25	2	1,88	8595568903273
●	**NKZI 50X125X0.70_F**	125	50	0,8	2	1,60	8595057695740
◷	**NKZI 50X125X1.25_F**	125	50	1,25	2	2,49	8595568903280
●	**NKZI 50X250X1.00_F**	250	50	1,00	3	2,92	8595057695757
◷	**NKZI 50X250X1.25_F**	250	50	1,25	4	3,75	8595057695856
●	**NKZI 100X125X0.80_F**	125	100	0,8	4	2,30	8595057695719
◷	**NKZI 100X125X1.25_F**	125	100	1,25	4	3,60	8595568918741
●	**NKZI 100X250X0.80_F**	250	100	0,8	5	3,44	8595057695726
◷	**NKZI 100X250X1.25_F**	250	100	1,25	6	4,80	8595057695849
◷	**NKZI 100X500X1.25_F**	500	100	1,25	6	7,18	8595057695733

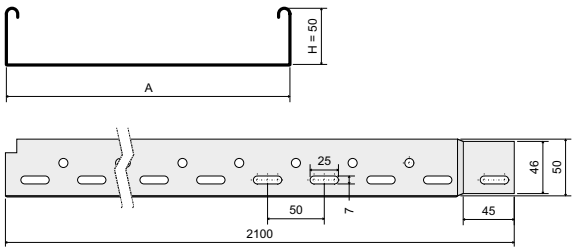

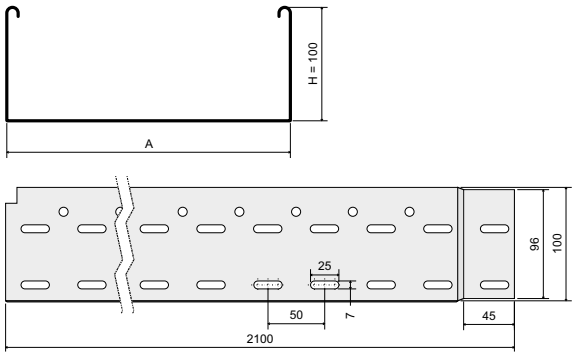

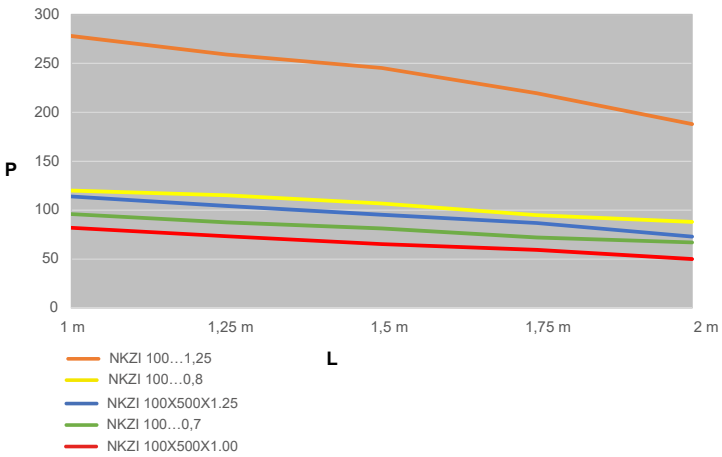

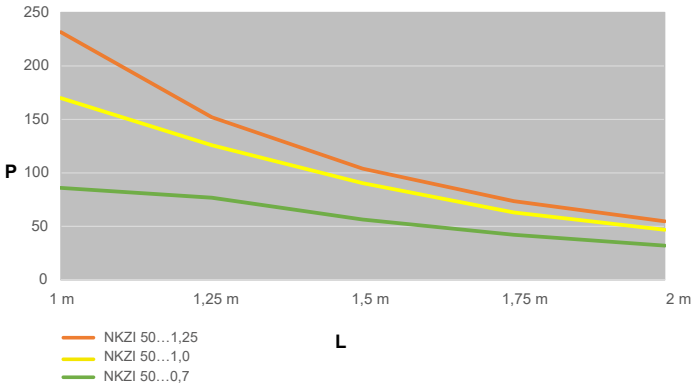

На графике показана максимально допустимая равномерно распределенная нагрузка лотков в зависимости от расстояния между опорами.

L = расстояние между опорами (м)
P = допустимая равномерно распределенная нагрузка (вес кг/м)

Внешние воздействия не учитываются в допустимой загрузке и не могут быть загружены человеком.

схема отверстий на основании лотков NKZI

ширина основания **62 мм**

NKZI 50X62X...

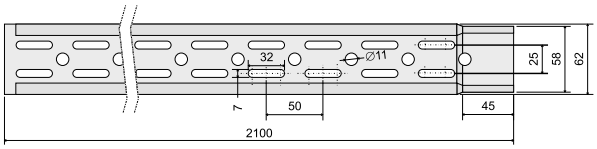

ширина основания **125 мм**

NKZI 50X125X...
NKZI 100X125X...

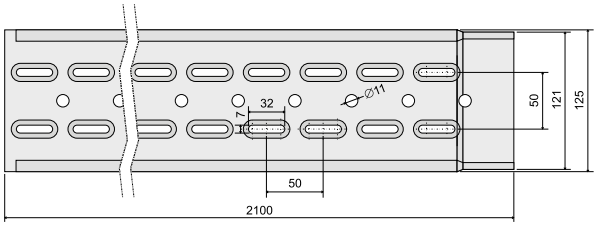

ширина основания **250 мм**

NKZI 50X250X...
NKZI 100X250X...

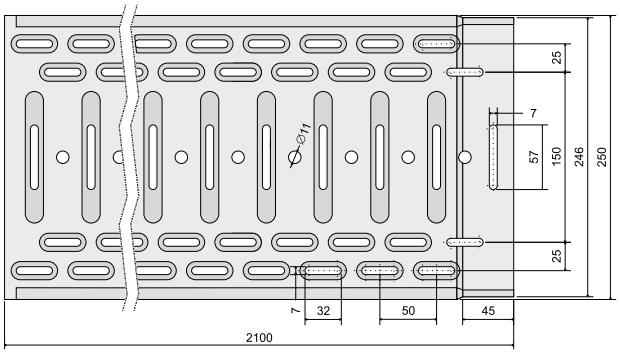

ширина основания **500 мм**

NKZI 100X500X...

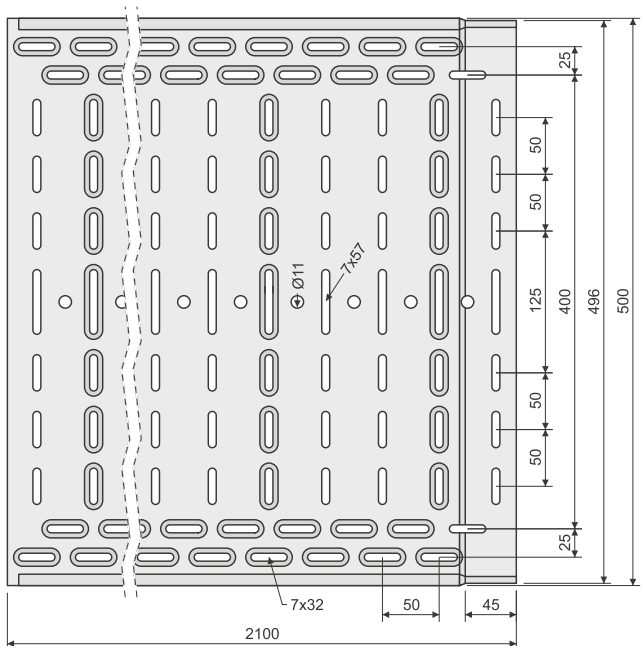

ширина основания **40 мм**

NKZ 20X40

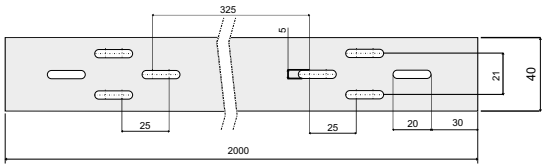

кабельный лоток с интегрированным соединением - неперфорированный

- Стандартная длина лотка 2,1 м.
- Для соединения лотков с интегрированным соединением используются фиксаторы из пружинной стали KSV (стр. 27) или болты NSM 6X10 (стр. 27).
- Кабельные лотки соответствуют условиям для систем с сохранением функциональности во время пожара - более подробно в каталоге Системы с сохранения функциональности во время пожара.
- По заявке, возможно техническое исполнение лотков разной длины - более подробную информацию сообщат торговые представители.
- Указанные выше позиции можно заказать и в покраске полиэфирной краской. Более подробная информация на стр. 7-2.

	артикул	A	H	↕	⊥	‡	EAN
●	**NKZIN 50X62X0.70_S**	62	50	0,7	2	0,98	8595057691957
●	**NKZIN 50X62X1.25_S**	62	50	1,25	2	1,82	8595057698789
●	**NKZIN 50X125X0.70_S**	125	50	0,7	2	1,48	8595057691964
●	**NKZIN 50X125X1.25_S**	125	50	1,25	2	2,45	8595057698796
●	**NKZIN 50X250X0.70_S**	250	50	0,7	2	2,28	8595568903402
●	**NKZIN 50X250X1.00_S**	250	50	1,0	3	3,00	8595057692015
●	**NKZIN 50X250X1.25_S**	250	50	1,25	4	3,65	8595057694545
●	**NKZIN 100X125X0.70_S**	125	100	0,7	4	1,98	8595568924445
●	**NKZIN 100X125X1.25_S**	125	100	1,25	4	3,46	8595057698802
●	**NKZIN 100X250X0.70_S**	250	100	0,7	5	2,70	8595568924506
●	**NKZIN 100X250X1.25_S**	250	100	1,25	6	4,62	8595057694569
●	**NKZIN 100X500X1.00_S**	500	100	1,0	6	5,89	8595568924568

	артикул	A	H	↕	⊥	‡	EAN
●	**NKZIN 50X62X0.70_F**	62	50	0,8	2	1,36	8595057695825
◷	**NKZIN 50X62X1.25_F**	62	50	1,25	2	2,06	8595568914156
●	**NKZIN 50X125X0.70_F**	125	50	0,8	2	1,84	8595057693685
◷	**NKZIN 50X250X1.00_F**	250	50	1,0	3	3,50	8595057695801
◷	**NKZIN 50X250X1.25_F**	250	50	1,25	4	4,13	8595057695818
●	**NKZIN 100X125X0.80_F**	125	100	0,8	4	2,49	8595057695771
●	**NKZIN 100X250X0.80_F**	250	100	0,8	5	3,44	8595057693678
◷	**NKZIN 100X250X1.25_F**	250	100	1,25	6	5,23	8595057695788
●	**NKZIN 100X500X1.25_F**	500	100	1,25	6	8,04	8595057695795

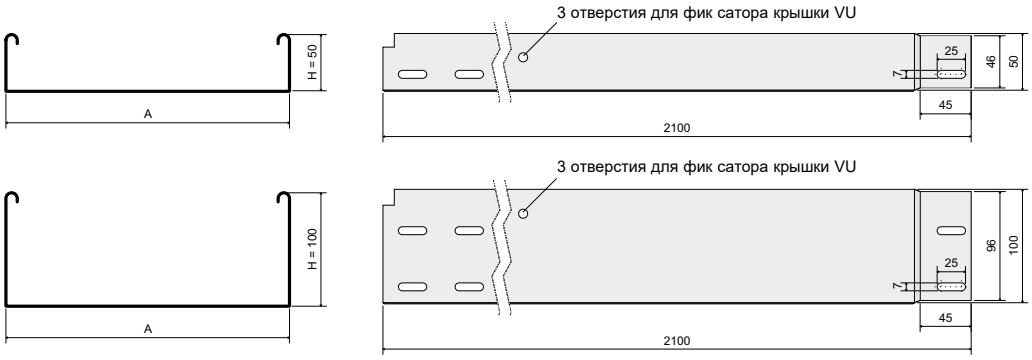

кабельный лоток перфорированный/неперфорированный

NKZ 20X40

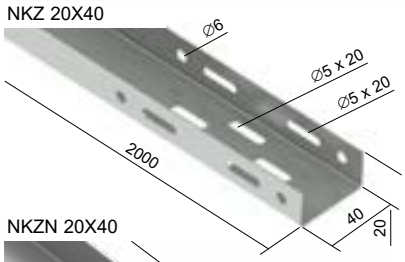

NKZN 20X40

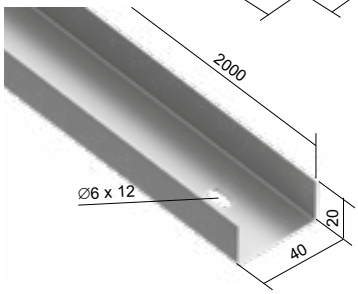

- Стандартная длина лотка 2 м.
- Соединение лотков проводится с помощью соединителя NS 40 (стр. 17) и двух болтов NSMP 5X10 (стр. 27).
- Укаанные выше позиции можно заказать и в покраске полиэфирной краской. Более подробная информация на стр. 7-2.

	артикул	↕	‡	⊥	EAN
●	**NKZ 20X40_S**	0,7	0,43	2	8595057677517
●	**NKZN 20X40_S**	0,7	0,43	2	8595057687196
◷	**NKZ 20X40_F**	0,8	0,59	2	8595057699045

На графике показана максимально допустимая равномерно распределенная нагрузка лотков в зависимости от расстояния между опорами.
Внешние воздействия не учитываются в допустимой загрузке и не могут быть загружены человеком.

L = расстояние между опорами (м)
P = допустимая равномерно распределенная нагрузка (вес кг/м)

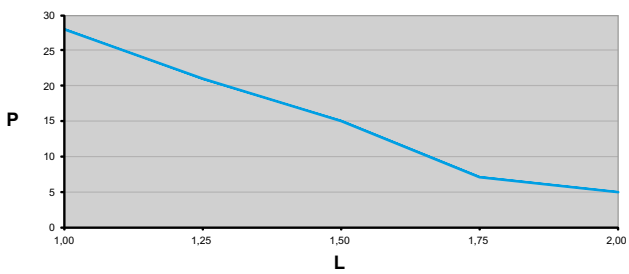

↕ толщина листа (мм) ‡ вес кг/м ● стандарт F оцинковка погружением

⊥ KSV / NSM для крепления ◷ по заказу S оцинковка «Сендзимир»

крышка кабельного лотка

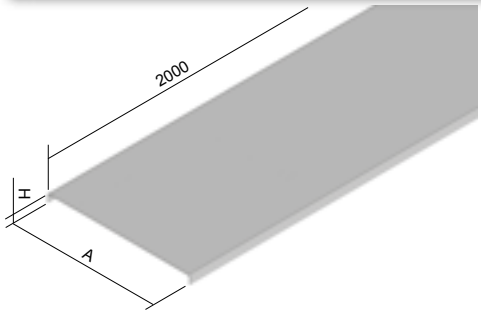

- Стандартная длина крышки 2 м.
- Стандартно поставляется указанная толщина металлического листа. Без предварительного уведомления производителя, возможна поставка крышки из листа большей толщины.
- Крепление крышки к лотку проводится с помощью фиксатора крышки VU (2 шт на метр), кроме V 40. У крышки V 40 есть альтернативаная возможность крепления стяжной лентой.
- Указанные выше позиции можно заказать и в покраске полиэфирной краской. Более подробная информация на стр. 7-2.

	артикул	A	H	↕	‡	EAN
●	**V 40_S**	40	10	0,55	0,26	8595057681002
●	**V 62_S**	62	11	0,55	0,36	8595057654778
●	**V 125_S**	125	11	0,55	0,64	8595057654730
●	**V 250_S**	250	11	0,55	1,20	8595057636569
●	**V 500_S**	500	14	1,00	4,22	8595057633162

	артикул	A	H	↕	‡	EAN
◷	**V 40_F**	40	10	0,8	0,46	8595057681019
●	**V 62_F**	62	11	0,8	0,62	8595057669741
●	**V 125_F**	125	11	0,8	1,10	8595057669727
●	**V 250_F**	250	11	0,8	2,05	8595057659261
●	**V 500_F**	500	14	1,00	4,80	8595057657977

фиксатор крышки

- Предназначен для крепления крышки без болтов.
- Фиксатор крышки прикладывается к крышке и боковине в месте отверстия и слегка на него нажимают так, чтобы замок зафиксировался в отверстии.
- Они применяются для перфорированных и неперфорированных лотков. В неперфорированных лотках созданы отверстия специально для этих креплений.

	артикул	‡	EAN
●	**VU_GMT**	0,01	8595057629448

фиксатор крышки

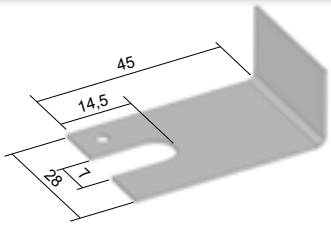

- Предназначен для крепления крышки к лотку с помощью болта.
- У неперфорированных лотков NKZIN необходимо крышку фиксировать только в месте соединения лотка с оборудованием. В этом случае применяются только эти винты.
- У перфорированных лотков можно применить винты для крепления скоб по всей длине кабельного лотка. Винты NSM 6X10 (стр. 27) для этого способа монтажа необходимо заказать самостоятельно.
- Указанные выш позиции можно заказать и в покраске полиэфирной краской. Более подробная информация на стр. 7-2.

	артикул	‡	EAN
●	**NUV_S**	0,01	8595057654464
◷	**NUV_GMT**	0,01	8595057693531

горизонтальный поворот 90°

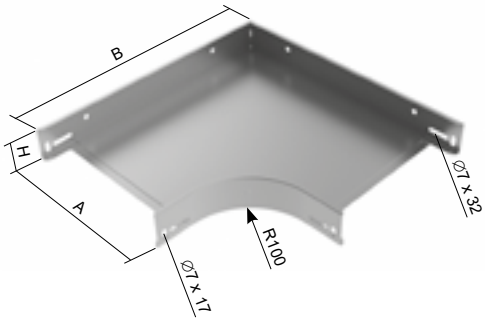

- Соединение проводится установкой кабельного лотка во встроенный интегрированный соединитель и последующим фиксированием болтами NSM 6X10 (стр. 27).
- У NO 90X100X500 внешний правый угол боковин заменен скосом.
- Указанные выше позиции можно заказать и в покраске полиэфирной краской. Более подробная информация на стр. 7-2.

	артикул	A	H	B	↕	⚭	‡	EAN
●	**NO 90X50X62_S**	62	50	222	0,7	4	0,38	8595057653900
●	**NO 90X50X125_S**	125	50	285	0,7	4	0,57	8595057653870
●	**NO 90X50X250_S**	250	50	410	0,7	4	1,08	8595057653894
●	**NO 90X100X125_S**	125	100	285	0,7	8	0,80	8595057619012
●	**NO 90X100X250_S**	250	100	410	0,7	8	1,38	8595057653887
●	**NO 90X100X500_S**	500	100	660	0,7	8	2,59	8595057678057
●	**NO 90X50X62_F**	62	50	222	0,7	4	0,45	8595057669550
●	**NO 90X50X125_F**	125	50	285	0,7	4	0,67	8595057669536
●	**NO 90X50X250_F**	250	50	410	0,7	4	1,44	8595057669543
●	**NO 90X100X125_F**	125	100	285	0,7	8	0,94	8595057669512
●	**NO 90X100X250_F**	250	100	410	0,7	8	1,84	8595057669529
◷	**NO 90X100X500_F**	500	100	660	0,7	8	3,47	8595057678064

крышка поворота горизонтального 90°

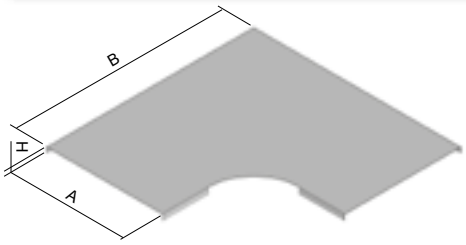

- Для крепления крышки NVO 90X62 и NVO 90X125 используются 3 фиксатора крышки VU (стр. 7), для крепления крышки NVO 90X250 и NVO 90X500 используются 5 фиксаторов крышки VU (стр. 7).
- У NVO 90X500 внешний правый угол заменен скосом.
- Указанные выше позиции можно заказать и в покраске полиэфирной краской. Более подробная информация на стр. 7-2.

	артикул	A	H	B	↕	‡	EAN
●	**NVO 90X62_S**	62	12	222	0,55	0,14	8595057669864
●	**NVO 90X125_S**	125	12	285	0,55	0,29	8595057654570
●	**NVO 90X250_S**	250	12	410	0,55	0,67	8595057654594
●	**NVO 90X500_S**	500	15	660	0,7	1,62	8595057682504
◷	**NVO 90X62_F**	62	12	222	0,6	0,18	8595057669864
◷	**NVO 90X125_F**	125	12	285	0,8	0,49	8595057669840
◷	**NVO 90X250_F**	250	12	410	0,8	1,15	8595057669857
◷	**NVO 90X500_F**	500	15	660	0,8	2,18	8595057682511

горизонтальный поворот 45°

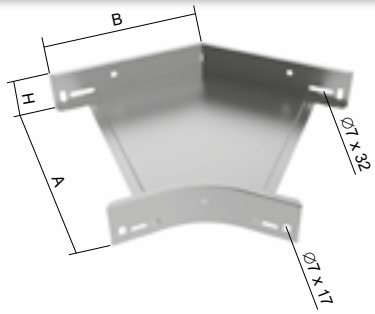

- Соединение проводится установкой кабельного лотка во встроенный интегрированный соединитель и последующим фиксированием болтами NSM 6X10 (стр. 27)..
- Указанные выше позиции можно заказать и в покраске полиэфирной краской. Более подробная информация на стр. 7-2.

	артикул	A	H	B	↕	⚏	‡	EAN
●	**NO 45X50X62_S**	62	50	125	0,7	4	0,21	8595057678019
●	**NO 45X50X125_S**	125	50	151	0,7	4	0,29	8595057677951
●	**NO 45X50X250_S**	250	50	203	0,7	4	0,53	8595057677975
●	**NO 45X100X125_S**	125	100	151	0,7	8	0,45	8595057677890
●	**NO 45X100X250_S**	250	100	203	0,7	8	0,69	8595057653818
●	**NO 45X100X500_S**	500	100	307	0,7	8	1,43	8595057677913
◷	**NO 45X50X62_F**	62	50	125	0,7	4	0,23	8595057678026
◷	**NO 45X50X125_F**	125	50	151	0,7	4	0,33	8595057677968
◷	**NO 45X50X250_F**	250	50	203	0,7	4	0,69	8595057677982
◷	**NO 45X100X125_F**	125	100	151	0,7	8	0,48	8595057677906
◷	**NO 45X100X250_F**	250	100	203	0,7	8	0,89	8595057669499
◷	**NO 45X100X500_F**	500	100	307	0,7	8	1,88	8595057677920

2

крышка поворота горизонтального 90°

- Для крепления крышки используется 3 фиксатора VU (стр. 7).
- Указанные выше позиции можно заказать и в покраске полиэфирной краской. Более подробная информация на стр. 7-2.

	артикул	A	H	B	↕	‡	EAN
●	**NVO 45X62_S**	62	12	125	0,55	0,08	8595057682429
●	**NVO 45X125_S**	125	12	151	0,55	0,16	8595057654501
●	**NVO 45X250_S**	250	12	203	0,55	0,36	8595057654518
●	**NVO 45X500_S**	500	15	307	0,7	1,20	8595057682405
◷	**NVO 45X62_F**	62	12	125	0,6	0,11	8595057682436
◷	**NVO 45X125_F**	125	12	151	0,8	0,27	8595057669819
◷	**NVO 45X250_F**	250	12	203	0,8	0,62	8595057669826
◷	**NVO 45X500_F**	500	15	307	0,8	1,62	8595057682412

ответвитель горизонтальный Т-образный

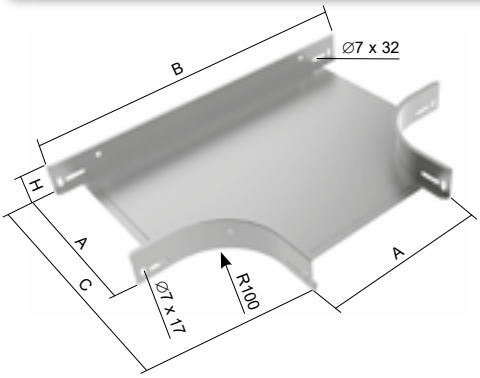

- Соединение проводится установкой кабельного лотка во встроенный интегрированный соединитель и последующим фиксированием болтами NSM 6X10 (стр. 27).
- Для создания ответвления разной ширины можно применить универсальный ответвитель NRD (стр. 14).
- Указанные выше позиции можно заказать и в покраске полиэфирной краской. Более подробная информация на стр. 7-2.

	артикул	A	H	B	C	↕	‡	⊥T	EAN
●	**NT 50X62_S**	62	50	379	222	0,7	0,50	6	8595057654457
●	**NT 50X125_S**	125	50	442	285	0,7	0,71	6	8595057654396
●	**NT 50X250_S**	250	50	567	410	0,7	1,28	6	8595057654419
●	**NT 100X125_S**	125	100	442	285	0,7	1,00	12	8595057654389
●	**NT 100X250_S**	250	100	567	410	0,7	1,58	12	8595057654402
●	**NT 100X500_S**	500	100	817	660	0,7	3,25	12	8595057680128
●	**NT 50X62_F**	62	50	379	222	0,7	0,59	6	8595057669710
●	**NT 50X125_F**	125	50	442	285	0,7	0,84	6	8595057669673
●	**NT 50X250_F**	250	50	567	410	0,7	1,69	6	8595057669697
●	**NT 100X125_F**	125	100	442	285	0,7	1,10	12	8595057669642
●	**NT 100X250_F**	250	100	567	410	0,7	2,10	12	8595057669659
◷	**NT 100X500_F**	500	100	817	660	0,7	4,26	12	8595057680135

крышка ответвителя горизонтального Т-образного

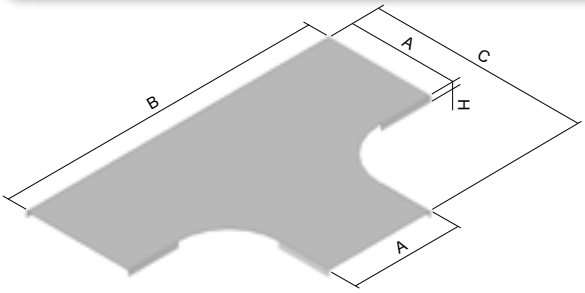

- Для крепления крышки используется 4 фиксатора VU (стр. 7).
- Указанные выше позиции можно заказать и в покраске полиэфирной краской. Более подробная информация на стр. 7-2.

	артикул	A	H	B	C	↕	‡	EAN
●	**NVT 62_S**	62	12	379	222	0,55	0,20	8595057654846
●	**NVT 125_S**	125	12	442	285	0,55	0,38	8595057654808
●	**NVT 250_S**	250	12	567	410	0,55	0,85	8595057654822
●	**NVT 500_S**	500	15	817	660	0,7	2,85	8595057683181
◷	**NVT 62_F**	62	12	379	222	0,6	0,26	8595057669925
◷	**NVT 125_F**	125	12	442	285	0,8	0,65	8595057669895
◷	**NVT 250_F**	250	12	567	410	0,8	1,45	8595057669918
◷	**NVT 500_F**	500	15	817	660	0,8	3,84	8595057683198

ответвитель крестообразный

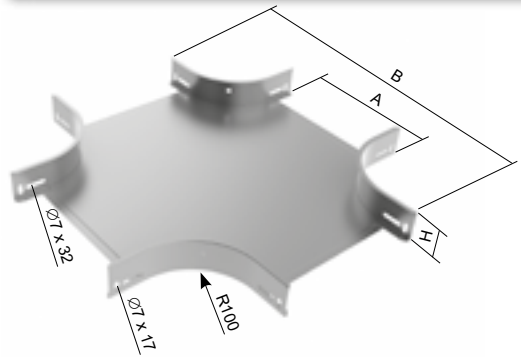

- Соединение проводится установкой кабельного лотка во встроенный интегрированный соединитель и последующим фиксированием болтами NSM 6X10 (стр. 27).
- Для создания ответвления разной ширины можно применить универсальный ответвитель NRD (стр. 14).
- Указанные выше позиции можно заказать и в покраске полиэфирной краской. Более подробная информация на стр. 7-2.

	артикул	A	H	B	↕	⇞	⇟	EAN
●	**NKR 50X62_S**	62	50	379	0,7	0,62	8	8595057676411
●	**NKR 50X125_S**	125	50	442	0,7	0,85	8	8595057676312
●	**NKR 50X250_S**	250	50	567	0,7	1,43	8	8595057676350
●	**NKR 100X125_S**	125	100	442	0,7	1,15	16	8595057676213
●	**NKR 100X250_S**	250	100	567	0,7	1,73	16	8595057653849
●	**NKR 100X500_S**	500	100	817	0,7	3,41	16	8595057676251
◷	**NKR 50X62_F**	62	50	379	0,7	0,73	8	8595057676428
◷	**NKR 50X125_F**	125	50	442	0,7	1,00	8	8595057676329
◷	**NKR 50X250_F**	250	50	567	0,7	1,86	8	8595057676367
◷	**NKR 100X125_F**	125	100	442	0,7	1,35	16	8595057676220
◷	**NKR 100X250_F**	250	100	567	0,7	2,21	16	8595057669437
◷	**NKR 100X500_F**	500	100	817	0,7	4,48	16	8595057676268

крышка ответвителя крестообразного

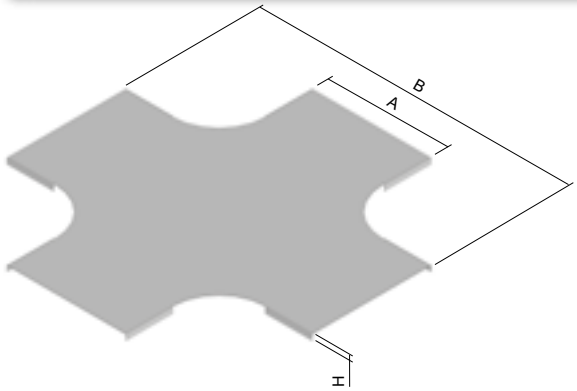

- Для крепления крышки используется 4 фиксатора VU (стр. 7).
- Указанные выше позиции можно заказать и в покраске полиэфирной краской. Более подробная информация на стр. 7-2.

	артикул	A	H	B	↕	⇞	EAN
●	**NVKR 62_S**	62	12	379	0,55	0,25	8595057681606
●	**NVKR 125_S**	125	12	442	0,55	0,47	8595057655652
●	**NVKR 250_S**	250	12	567	0,55	1,02	8595057681507
●	**NVKR 500_S**	500	15	817	0,7	3,26	8595057681569
◷	**NVKR 62_F**	62	12	379	0,6	0,33	8595057681613
◷	**NVKR 125_F**	125	12	442	0,8	0,61	8595057669802
◷	**NVKR 250_F**	250	12	567	0,8	1,75	8595057681514
◷	**NVKR 500_F**	500	15	817	0,8	4,40	8595057681576

поворот вертикальный внешний 90°

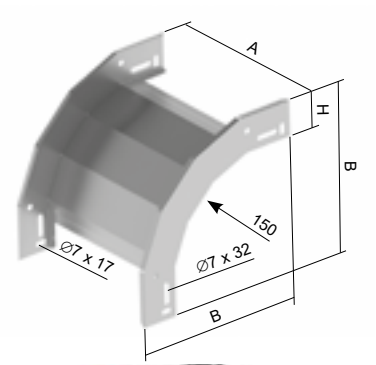

- Соединение проводится установкой кабельного лотка во встроенный интегрированный соединитель и последующим фиксированием болтами NSM 6X10 (стр. 27).
- Указанные выше позиции можно заказать и в покраске полиэфирной краской. Более подробная информация на стр. 7-2.

	артикул	A	H	B	↕	‡	⊥	EAN
●	**NKO 90X50X62_S**	62	50	241	0,7	0,34	4	8595057653986
●	**NKO 90X50X125_S**	125	50	241	0,7	0,42	4	8595057653948
●	**NKO 90X50X250_S**	250	50	241	0,7	0,59	4	8595057653962
●	**NKO 90X100X125_S**	125	100	291	0,7	0,66	8	8595057653931
●	**NKO 90X100X250_S**	250	100	291	0,7	0,83	8	8595057653955
●	**NKO 90X100X500_S**	500	100	291	0,7	1,17	8	8595057675858
◷	**NKO 90X50X62_F**	62	50	241	0,7	0,40	4	8595057669420
◷	**NKO 90X50X125_F**	125	50	241	0,7	0,50	4	8595057669406
◷	**NKO 90X50X250_F**	250	50	241	0,7	0,75	4	8595057669413
◷	**NKO 90X100X125_F**	125	100	291	0,7	0,78	8	8595057669383
◷	**NKO 90X100X250_F**	250	100	291	0,7	1,03	8	8595057669390
◷	**NKO 90X100X500_F**	500	100	291	0,7	1,49	8	8595057675865

крышка поворота вертикального внешнего 90°

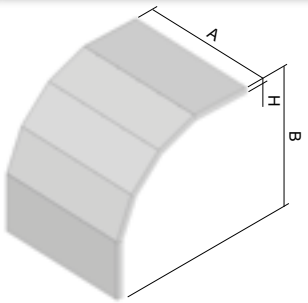

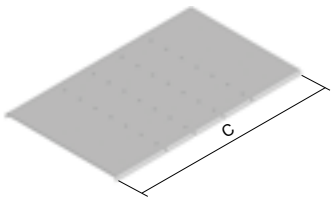

- Для крепления крышки используется 4 фиксатора VU (стр. 7).
- Крышки поставляются с надрезанными боковинами для последующего сгибания при установке.
- Указанные выше позиции можно заказать и в покраске полиэфирной краской. Более подробная информация на стр. 7-2.

	артикул	A	H	B	C	↕	‡	EAN
●	**NVKO 90X50X62_S**	62	12	241	400	0,55	0,15	8595057654662
●	**NVKO 90X50X125_S**	125	12	241	400	0,55	0,26	8595057654624
●	**NVKO 90X50X250_S**	250	12	241	400	0,55	0,47	8595057654648
●	**NVKO 90X100X125_S**	125	12	291	479	0,55	0,31	8595057654617
●	**NVKO 90X100X250_S**	250	12	291	479	0,55	0,57	8595057654631
●	**NVKO 90X100X500_S**	500	15	291	479	0,7	1,42	8595057681101
◷	**NVKO 90X50X62_F**	62	12	241	400	0,6	0,20	8595057669796
◷	**NVKO 90X50X125_F**	125	12	241	400	0,8	0,45	8595057669772
◷	**NVKO 90X50X250_F**	250	12	241	400	0,8	0,81	8595057669789
◷	**NVKO 90X100X125_F**	125	12	291	479	0,8	0,53	8595057669758
◷	**NVKO 90X100X250_F**	250	12	291	479	0,8	0,97	8595057669765
◷	**NVKO 90X100X500_F**	500	15	291	479	0,8	1,91	8595057681118

поворот вертикальный внутренний 90°

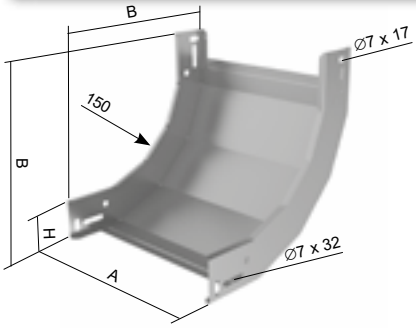

- Соединение проводится установкой кабельного лотка во встроенный интегрированный соединитель и последующим фиксированием болтами NSM 6X10 (стр. 27).
- Указанные выше позиции можно заказать и в покраске полиэфирной краской. Более подробная информация на стр. 7-2.

	артикул	A	H	B	↕	⇕	⊥T	EAN
●	**NSO 90X50X62_S**	62	50	241	0,7	0,37	4	8595057679160
●	**NSO 90X50X125_S**	125	50	241	0,7	0,48	4	8595057654037
●	**NSO 90X50X250_S**	250	50	241	0,7	0,71	4	8595057654013
●	**NSO 90X100X125_S**	125	100	291	0,7	0,79	8	8595057653993
●	**NSO 90X100X250_S**	250	100	291	0,7	1,06	8	8595057654006
●	**NSO 90X100X500_S**	500	100	291	0,7	1,62	8	8595057679108
◷	**NSO 90X50X62_F**	62	50	241	0,7	0,44	4	8595057679177
◷	**NSO 90X50X125_F**	125	50	241	0,7	0,57	4	8595057669628
◷	**NSO 90X50X250_F**	250	50	241	0,7	0,91	4	8595057669635
◷	**NSO 90X100X125_F**	225	100	291	0,7	0,93	8	8595057669604
◷	**NSO 90X100X250_F**	250	100	291	0,7	1,35	8	8595057669611
◷	**NSO 90X100X500_F**	500	100	291	0,7	2,10	8	8595057679115

крышка поворота вертикального внутреннего 90°

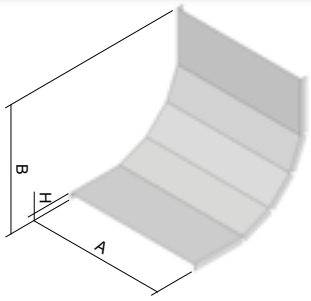

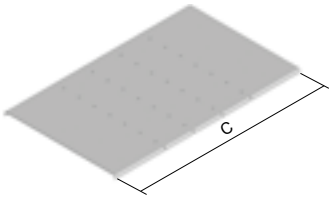

- Для крепления крышки используется 4 фиксатора VU (стр. 7).
- Крышки поставляются с надрезанными боковинами для последующего сгибания при установке.
- Указанные выше позиции можно заказать и в покраске полиэфирной краской. Более подробная информация на стр. 7-2.

	артикул	A	H	B	C	↕	⇕	EAN
●	**NVSO 90X62_S**	62	12	203	316	0,55	0,12	8595057692602
●	**NVSO 90X125_S**	125	12	203	316	0,55	0,20	8595057692619
●	**NVSO 90X250_S**	250	12	203	316	0,55	0,30	8595057692626
●	**NVSO 90X500_S**	500	15	203	316	0,7	0,93	8595057692633
◷	**NVSO 90X62_F**	62	12	203	316	0,6	0,15	8595057695962
◷	**NVSO 90X125_F**	125	12	203	316	0,8	0,35	8595057695979
◷	**NVSO 90X250_F**	250	12	203	316	0,8	0,51	8595057695986
◷	**NVSO 90X500_F**	500	15	203	316	0,8	1,26	8595057695993

↕ толщина листа (мм) ⇕ вес кг/шт. ● стандарт F оцинковка погружением
⊥T болтов для крепления ◷ по заказу S оцинковка «Сендзимир»

ответвитель универсальный

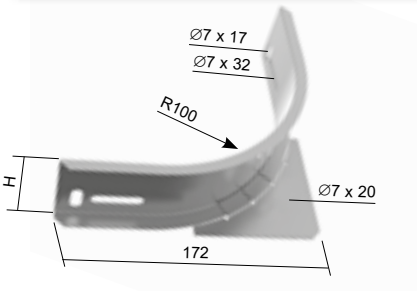

- Соединение проводится с помощью болтов NSM 6X10 (стр. 27).
- Предназначено для создания дополнительного ответвления или неравностороннего Т-образного ответвления или крестообразного.
- Используется всегда в паре.
- Указанные выше позиции можно заказать и в покраске полиэфирной краской. Более подробная информация на стр. 7-2.

	артикул	H	↕	‡	⊥T	EAN
●	**NRD 50_S**	50	0,7	0,12	2	8595057667037
●	**NRD 100_S**	100	0,7	0,47	4	8595057667044
◷	**NRD 50_F**	50	0,7	0,16	2	8595057678897
◷	**NRD 100_F**	100	0,7	0,55	4	8595057678873

длина вырезанного борталотка	
ответвление на лоток	**D**
NKZI 50X62	262
NKZI 50X125	325
NKZI 100X125	325
NKZI 50X250	450
NKZI 100X250	450
NKZI 100X500	700

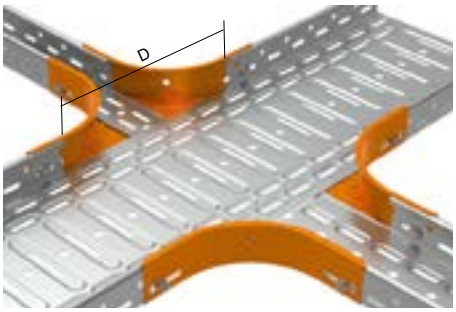

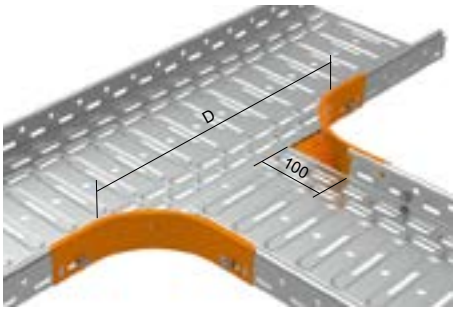

крышка горизонтального ответвления

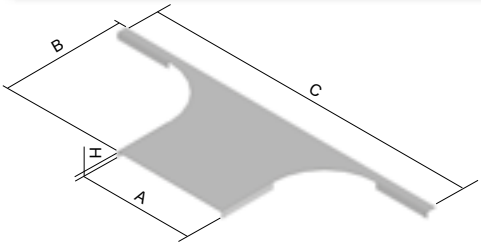

- Для крепления используются 2 скобы VU (стр. 7).
- Крышка предназначена для закрытия трассы, созданной с помощью редукционных частей.
- Указанные выше позиции можно заказать и в покраске полиэфирной краской. Более подробная информация на стр. 7-2.

	артикул	A	H	B	C	↕	‡	EAN
●	**VOH 62_S**	62	12	182	379	0,55	0,11	8595568905253
●	**VOH 125_S**	125	12	182	442	0,55	0,17	8595568905277
●	**VOH 250_S**	250	12	182	567	0,7	0,34	8595057630215
●	**VOH 500_S**	500	15	224	903	1,0	1,05	8595057633308
◷	**VOH 62_F**	62	12	182	379	0,8	0,25	8595568905260
◷	**VOH 125_F**	125	12	182	442	0,8	0,35	8595568905284
◷	**VOH 250_F**	250	12	182	567	0,8	0,56	8595057659339
◷	**VOH 500_F**	500	15	224	903	1,0	1,23	8595057659360

вертикальный – горизонтальный ответвитель

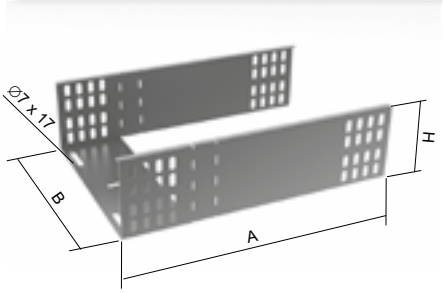

- Деталь позволяет осуществить переход вертикальной трассы в горизонтальную.
- Ответвитель, в первую очередь, выгоден для свода кабельной трассы, например, к станкам или иному оборудованию.
- Его применение совместно с снижающим изгибом.
- Товар защищен патентом Полезная модель.
- Указанные выше позиции можно заказать и в покраске полиэфирной краской. Более подробная информация на стр. 7-2.

	артикул	A	H	B	↕	‡	EAN
●	**OSHK 50X62_S**	300	50	62	0,8	0,24	8595568917584
●	**OSHK 50X125_S**	300	50	125	0,8	0,28	8595568917607
●	**OSHK 50X250_S**	300	50	250	1,0	0,44	8595568917621
●	**OSHK 100X125_S**	372	100	125	0,8	0,55	8595568917645
●	**OSHK 100X250_S**	372	100	250	1,0	0,78	8595568917669
●	**OSHK 100X500_S**	372	100	500	1,2	1,12	8595568917683

	артикул	A	H	B	↕	‡	EAN
◷	**OSHK 50X62_F**	300	50	62	0,8	0,28	8595568917591
◷	**OSHK 50X125_F**	300	50	125	0,8	0,33	8595568917614
◷	**OSHK 50X250_F**	300	50	250	1,0	0,51	8595568917638
◷	**OSHK 100X125_F**	372	100	125	0,8	0,64	8595568917652
◷	**OSHK 100X250_F**	372	100	250	1,0	0,90	8595568917676
◷	**OSHK 100X500_F**	372	100	500	1,2	1,32	8595568917690

пластина шарнирного соединения

- Для соединения с лотком используются комплекты
- Соединитель поставляется по 1 шт, для создания изгиба трассы применяются 2 шт.
- Указанные выше позиции можно заказать и в покраске полиэфирной краской. Более подробная информация на стр. 7-2.

	артикул	H	↕	‡	⊥	EAN
●	**SK 50_S**	43	0,8	0,09	4	8595057698611
●	**SK 100_S**	93	1,2	0,32	8	8595057698635
◷	**SK 50_GMT**	43	1,0	0,11	4	8595568926012
◷	**SK 100_GMT**	93	1,2	0,32	8	8595568926043

соединитель угловой

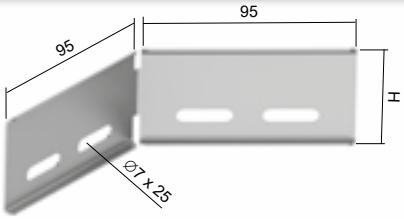

- Соединение проводится с помощью болтов NSM 6X10 (стр. 27).
- Угловые муфты используются обычно для соединения в местах небольшого излома линии, для построения дуг больших радиусов или огибания столбов и колонн.
- Указанные выше позиции можно заказать и в покраске полиэфирной краской. Более подробная информация на стр. 7-2.

	артикул	H	↕	‡	EAN
●	**NSUK 50_S**	47	1,0	0,07	8595057666948
●	**NSUK 100_S**	97	1,0	0,14	8595057666962
◷	**NSUK 50_GMT**	47	1,0	0,08	8595568925978
◷	**NSUK 100_GMT**	97	1,0	0,16	8595568925985

соединитель редукционный

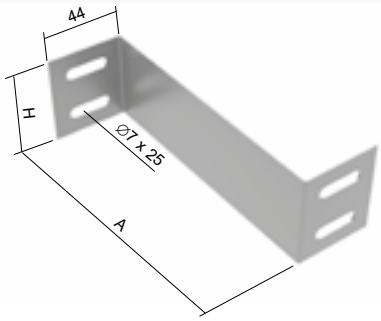

- Соединение проводится с помощью болтов NSM 6X10 (стр. 27).
- Предназначен для перехода между лотками разной ширины, но с одинаковой высотой борта.
- Указанные выше позиции можно заказать и в покраске полиэфирной краской. Более подробная информация на стр. 7-2.

	артикул	A	H	↕	⇕	⊥T	EAN
●	**NR 50X62_S**	63	40	0,8	0,03	2	8595057678842
●	**NR 50X125_S**	126	40	0,8	0,05	2	8595057678804
●	**NR 100X125_S**	126	90	0,8	0,11	4	8595057678767
●	**NR 100X250_S**	251	90	0,8	0,19	4	8595057678781

	артикул	A	H	↕	⇕	⊥T	EAN
◷	**NR 50X62_F**	63	40	0,8	0,04	2	8595057678859
◷	**NR 50X125_F**	126	40	0,8	0,05	2	8595057678811
◷	**NR 100X125_F**	126	90	0,8	0,14	4	8595057678774
◷	**NR 100X250_F**	251	90	0,8	0,23	4	8595057678798

заглушка торцевая

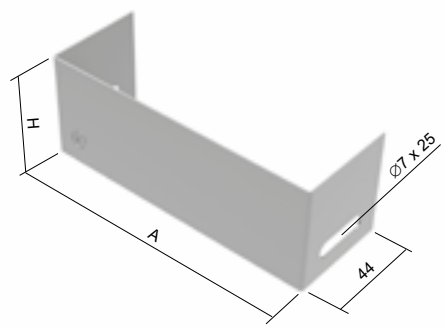

- Соединение проводится с помощью болтов NSM 6X10 (стр. 27).
- Заглушка используется для закрытия конца трассы.
- Указанные выше позиции можно заказать и в покраске полиэфирной краской. Более подробная информация на стр. 7-2.

	артикул	A	H	↕	⇕	⊥T	EAN
●	**NK 50X62_S**	59	45	0,8	0,04	2	8595057675537
●	**NK 50X125_S**	122	45	0,8	0,06	2	8595057675476
●	**NK 50X250_S**	247	45	0,8	0,09	2	8595057675490
●	**NK 100X125_S**	122	95	0,8	0,12	4	8595057675391
●	**NK 100X250_S**	247	95	0,8	0,20	4	8595057675414
●	**NK 100X500_S**	497	95	0,8	0,44	4	8595057675438

	артикул	A	H	↕	⇕	⊥T	EAN
◷	**NK 50X62_F**	59	45	1,0	0,05	2	8595057675544
◷	**NK 50X125_F**	122	45	0,8	0,07	2	8595057675483
◷	**NK 50X250_F**	247	45	0,8	0,11	2	8595057675506
◷	**NK 100X125_F**	122	95	1,0	0,18	4	8595057675407
◷	**NK 100X250_F**	247	95	1,0	0,29	4	8595057675421
◷	**NK 100X500_F**	497	95	1,0	0,51	4	8595057675445

перегородка

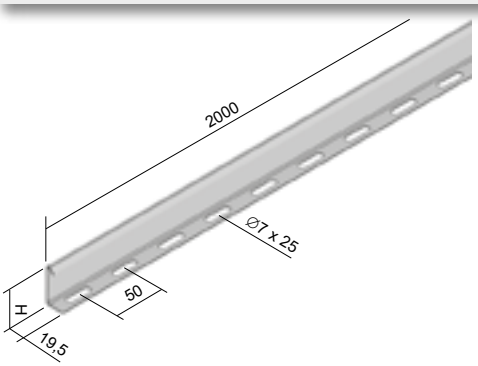

- Крепление соединения производится болтами NSM 6X10 (стр. 27).
- Перегородка применяется для разделения кабельных сетей разных функций Для создания электромагнитной совместимости рекомендуется применить крышку, создавая таким образом закрытый экранированный канал.
- Указанные выше позиции можно заказать и в покраске полиэфирной краской.
  Более подробная информация на стр. 7-2.

	артикул	H	↕	⇕	EAN
●	**NPZ 50_S**	44	0,8	0,47	8595057654198
●	**NPZ 100_S**	94	0,8	0,75	8595057654181
◷	**NPZ 50_F**	44	1,0	0,64	8595057669574
◷	**NPZ 100_F**	94	1,0	1,10	8595057669567

↕ толщина листа (мм) ⇕ вес кг/шт.| вес кг/м ● стандарт F оцинковка погружением

⊥T болтов для крепления ◷ по заказу S оцинковка «Сендзимир»

пластина соединения на основание

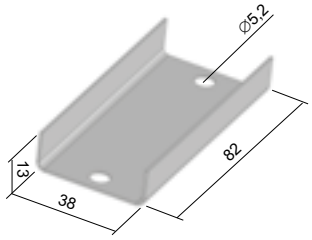

- Соединение проводится с помощью болтов NSMP 5X10 (стр. 27).
- Для выполнения условий проводящих соединений, согласно нормы ČSN 33 2000-4-41, безоговорочно необходимо всегда под головки винтов и под гайки M5 устанавливать граверные шайбы.
- Указанные выше позиции можно заказать и в покраске полиэфирной краской. Более подробная информация на стр. 7-2.

	артикул	↕	⇕	⊥	EAN
●	**NS 40_S**	1,0	0,04	2	8595057678941
◷	**NS 40_GMT**	1,0	0,04	2	8595568925947

пластина соединительная

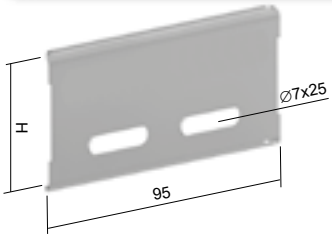

- Соединение проводится с помощью болтов NSM 6X10 (стр. 27).
- Указанные выше позиции можно заказать и в покраске полиэфирной краской. Более подробная информация на стр. 7-2.

	артикул	H	↕	⇕	⊥	EAN
●	**NS 50_S**	47	1,0	0,03	2	8595057654365
●	**NS 100_S**	97	1,0	0,07	4	8595057654303
●	**NS 50_GMT**	47	1,0	0,04	2	8595568925954
●	**NS 100_GMT**	97	1,0	0,08	4	8595568925961

монтажная панель

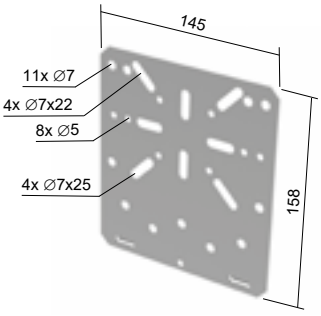

- Для крепления распределительных коробок к кабельным лоткам.
- Устанавливается на боковую часть кабельного лотка и фиксируется крепежными болтами NSM 6X10 (стр. 27).
- Рекомендуется для коробок KSK 80, KSK 100, KSK 125, KSK 175; 8101; 8102; 8106; 8107; 8110; 8111; 8112; 8130; 8135; 003.CS.K; 005.CS.K (см. каталог Электромонтажный установочный материал).
- Указанные выше позиции можно заказать и в покраске полиэфирной краской. Более подробная информация на стр. 7-2.

	артикул	↕	⇕	EAN
●	**MDS_S**	1,0	0,165	8595057631762
◷	**MDS_GMT**	1,0	0,170	8595568927422

↕ толщина листа (мм) ⇕ вес кг/шт. ● стандарт GMT неэлектролитическое покрытие F оцинковка погружением
⊥ болтов для крепления ◷ по заказу S оцинковка «Сендзимир»

L - профиль

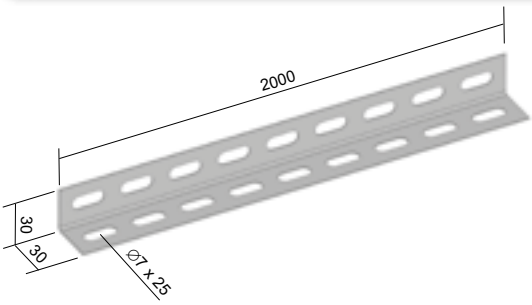

	артикул	↕	⇶	EAN
●	**NU 30X30_S**	1,0	0,80	8595057680944
◷	**NU 30X30_F**	1,0	0,93	8595057695832

L и Z профиль

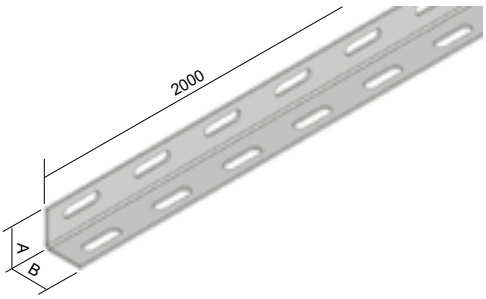

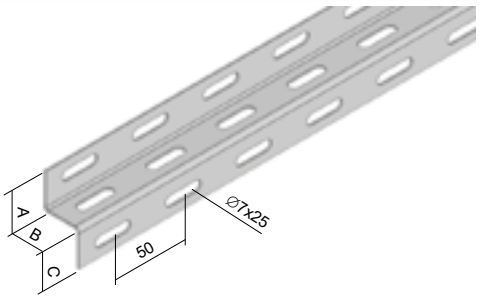

	артикул	A	B	C	↕	⇶	EAN
●	**L 25X1.25_S**	25	25	-	1,25	0,83	8595057631564
●	**L 25X50X1.25_S**	25	50	-	1,25	1,29	8595057640405
●	**L 50X50X1.25_S**	50	50	-	1,25	1,71	8595057631571
◷	**L 50X50X1.50_S**	50	50	-	1,50	2,05	8595057690301
●	**Z 25X1.50_S**	25	25	25	1,50	1,48	8595057631557
●	**Z 50X1.50_S**	50	50	50	1,50	3,01	8595057631540
◷	**L 25X1.25_F**	25	25	-	1,25	0,97	8595057662100
◷	**L 25X50X1.25_F**	25	50	-	1,25	1,49	8595057662124
◷	**L 50X50X1.25_F**	50	50	-	1,25	1,98	8595057662148
◷	**Z 25X1.50_F**	25	25	25	1,50	1,48	8595057665293
◷	**Z 50X1.50_F**	50	50	50	1,50	3,01	8595057665309

примеры установки монтажных профилей, опор, консолей

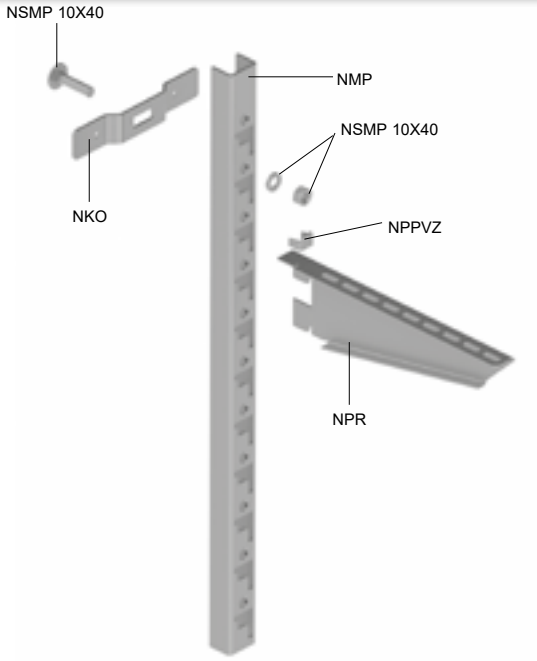

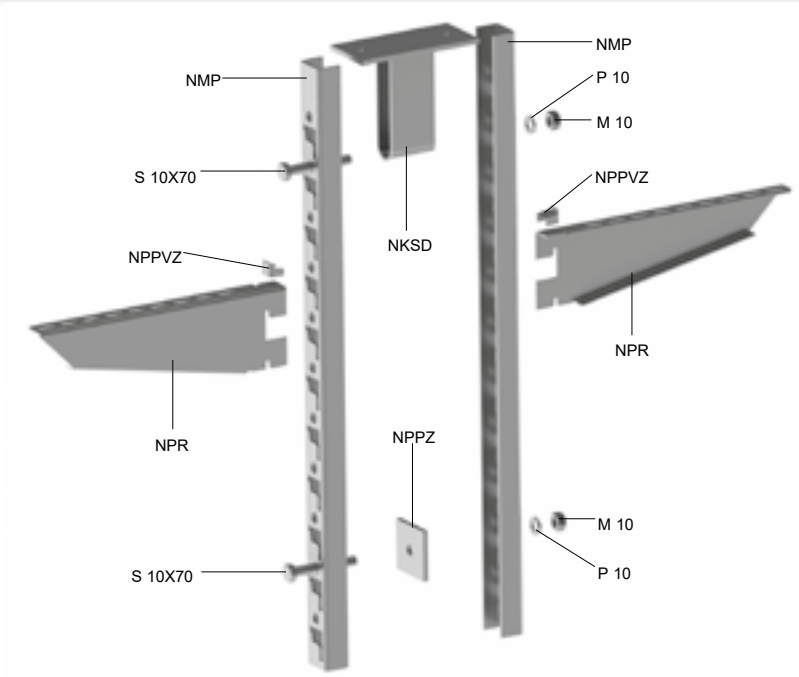

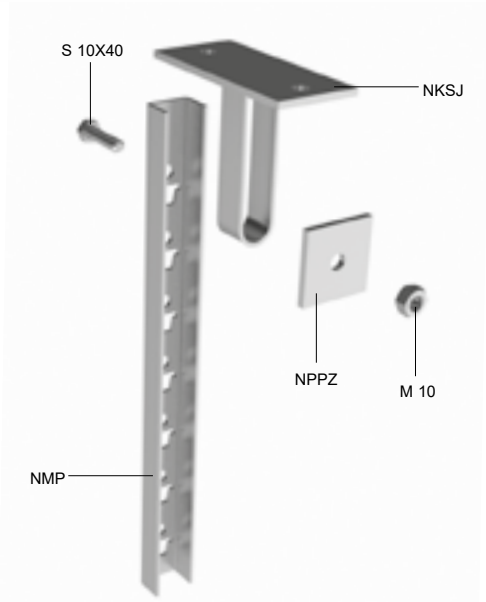

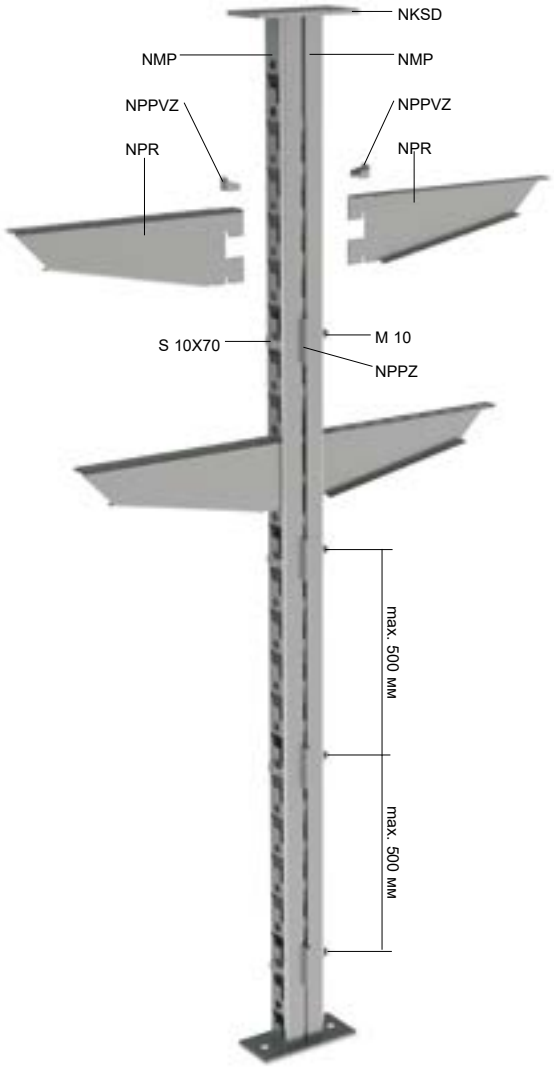

маркировка	описание	стр.
NKO	консоль	22
NKSD	консоль вертикальная двойная	22
NKSJ	консоль вертикальная простая	22
NMP	профиль монтажный	21
NPPVZ	фиксатор	21
NPPZ	шайба	21
NPR	держатель быстрой фиксации	20
NSMP 10X40	болт + гайки + шайба	27
S 10X40	болт	28
S 10X70	болт	28
M 10	гайки	28
PD 10	шайба	28

Расстояние между подвесными монтажными профилями определено материалом потолка, грузоподъемностью анкерного элемента и весом уложенных кабелей. Крепление консолей к потолку и полу одинаково..

консоль настенная

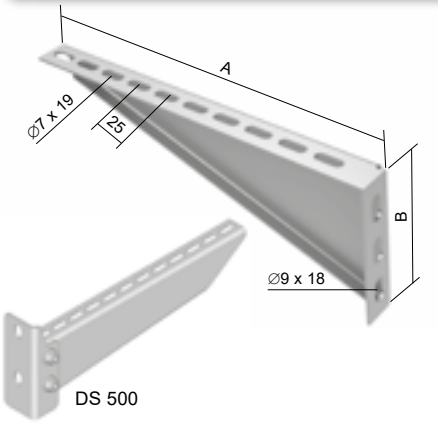

- Прикрепление лотка к опоре осуществляется с помощью 2 болтов NSM 6X10 (NPS 62 только одного болта).
- Прикрепление опор к стене осуществляется с помощью двух 2 анкеров Ø 8 мм (NPS 62 только один анкер).
- DS 500 предназначена для лотка шириной 500 мм.
- Указанные выше позиции можно заказать и в покраске полиэфирной краской.
  Более подробная информация на стр. 7-2.

2

	артикул	A	B	↕	⭳	‡	EAN
●	**NPS 62_ZNCR**	82	42	1,5	120	0,06	8595057654136
●	**NPS 125_ZNCR**	145	70	2,0	180	0,17	8595057654112
●	**NPS 250_ZNCR**	270	100	2,0	200	0,38	8595057678712
●	**DS 500_S**	518	140	2,0	160	1,00	8595057628458

	артикул	A	B	↕	⭳	‡	EAN
●	**NPS 62_F**	82	42	1,5	120	0,07	8595057696266
●	**NPS 125_F**	145	70	2,0	180	0,17	8595057696273
●	**NPS 250_F**	270	100	2,0	200	0,44	8595057696280
●	**DT 500_F**	520	155	2,5	350	1,30	8595057628540

кронштейн быстрой фиксации

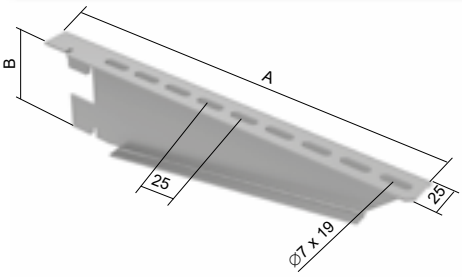

- Крепления лотка к кронштейну производится с помощью комплектов NSM 6X10 (стр. 27).
- Держатель при установке на монтажный профиль закрепить фиксатором NPPVZ (стр. 21).
- Пример монтажа см. на стр. 19.
- Указанные выше позиции можно заказать и в покраске полиэфирной краской.
  Более подробная информация на стр. 7-2.

	артикул	A	B	↕	‡	EAN
●	**NPR 125_S**	148	78	2,0	0,17	8595057654471
●	**NPR 250_S**	273	78	2,0	0,35	8595057678668
●	**NPR 500_S**	523	78	2,0	0,69	8595057678699
◷	**NPR 125_F**	148	78	2,0	0,20	8595057697416
◷	**NPR 250_F**	273	78	2,0	0,40	8595057697423
◷	**NPR 500_F**	523	78	2,0	0,80	8595057697430

↕ толщина листа (мм) ‡ вес кг/шт. ● стандарт ZNCR цинкохромат F оцинковка погружением
⭳ макс. нагрузка (кг) ◷ по заказу S оцинковка «Сендзимир»

профиль монтажный

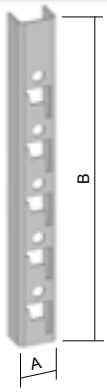

- Для крепления монтажного профиля используется консоль NKO (стр. 22).
- Пример монтажа см. на стр. 19.
- Указанные выше позиции можно заказать и в покраске полиэфирной краской. Более подробная информация на стр. 7-2.

	артикул	A	B	‡	⚭	EAN
●	**NMP 300_F**	35	300	0,45	2	8595057654235
●	**NMP 600_F**	35	600	0,94	2	8595057677852
●	**NMP 800_F**	35	800	1,24	3	8595057677869
●	**NMP 1200_F**	35	1200	1,84	3	8595057677838
●	**NMP 2000_F**	35	2000	3,08	4	8595057677845

фиксатор

- Предназначен для крепления держателя быстрой фиксации типа NPR (стр. 20) на монтажном профиле.
- Пример монтажа см. на стр. 19.

	артикул	‡	EAN
●	**NPPVZ_S**	0,008	8595057654143

шайба

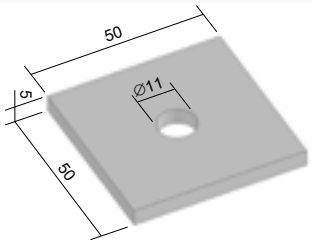

- Для одностороннего монтажа используется с болтом S 10X40, при двухстороннем монтаже - с болтом S 10X70 (стр. 28).
- Пример монтажа см. на стр. 19.
- Указанные выше позиции можно заказать и в покраске полиэфирной краской. Более подробная информация на стр. 7-2.

	артикул	‡	EAN
●	**NPPZ_F**	0,09	8595057667174

консоль

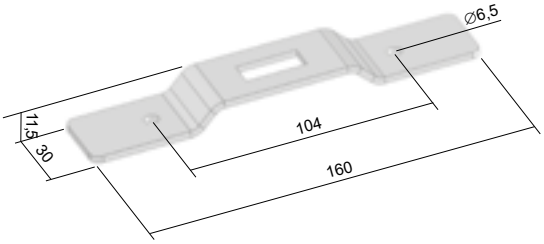

- Крепление монтажного профиля к консоли проводится с помощью болта NSMP 10X40 (стр. 27).
- Консоль к стене крепится с помощью анкеров д. 6 мм.
- Пример монтажа см. на стр. 19.
- Указанные выше позиции можно заказать и в покраске полиэфирной краской. Более подробная информация на стр. 7-2.

	артикул	↕	‡	EAN
●	**NKO_F**	3,0	0,11	8595057653788

2

консоль вертикальная простая

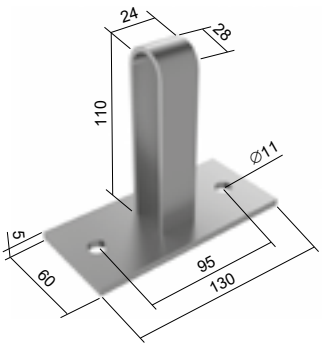

- Кронштейн предназначен для фиксации монтажного профиля к потолку или к полу.
- Крепление к монтажному профилю производится винтом S 10X40 (стр. 28).
- Пример монтажа см. на стр. 19.
- Указанные выше позиции можно заказать и в покраске полиэфирной краской. Более подробная информация на стр. 7-2.

	артикул	‡	EAN
●	**NKSJ_F**	0,45	8595057654242

консоль вертикальная двойная

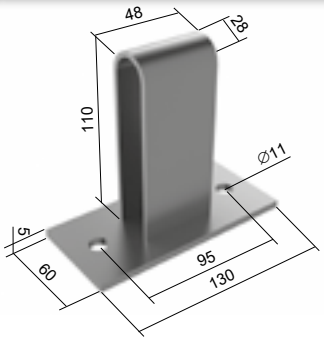

- Кронштейн предназначен для фиксации монтажного профиля к потолку или к полу.
- Крепление к монтажному профилю производится винтом S 10X70 (стр. 28).
- Пример монтажа см. на стр. 19.
- Указанные выше позиции можно заказать и в покраске полиэфирной краской. Более подробная информация на стр. 7-2.

	артикул	‡	EAN
●	**NKSD_F**	0,58	8595057667167

монтажный профиль

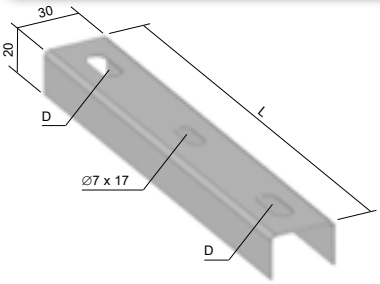

- В комбинации с нарезными шпильками предназначен для подвешивания лотка.
- Указанные выше позиции можно заказать и в покраске полиэфирной краской. Более подробная информация на стр. 7-2.

	артикул	L	D	↕	⇶	EAN
●	**NZ 62_S**	107	∅9 x 18	1,0	0,06	8595057683839
●	**NZ 125_S**	170	∅9 x 18	1,0	0,19	8595057683808
●	**NZ 250_S**	295	∅9 x 18	1,0	0,15	8595057683815
●	**NZ 500_S**	545	∅11 x 20	1,0	0,29	8595057683822
◷	**NZ 62_F**	107	∅9 x 18	1,0	0,06	8595568927385
◷	**NZ 125_F**	170	∅9 x 18	1,0	0,10	8595568927392
◷	**NZ 250_F**	295	∅9 x 18	1,0	0,18	8595568927408
◷	**NZ 500_F**	545	∅11 x 20	1,0	0,33	8595568927415

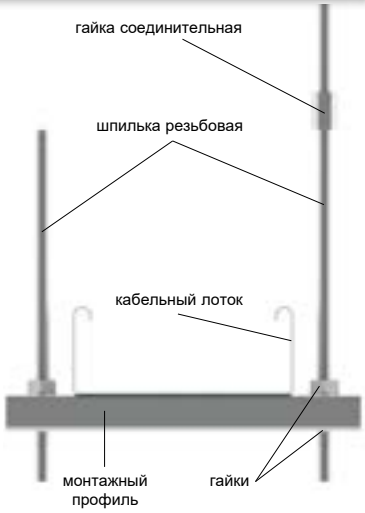

скоба крепления лотков внешняя

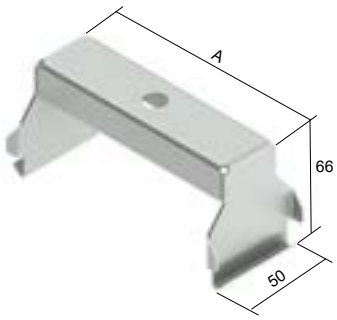

- Максимальная нагрузка составляет 90 кг.
- Для монтажа применяются резьбовые шпильки ZT 8 или ZT 10 с гайками.
- Размер гайки подбирается по диаметру резьбовой шпильки.
- **Гайка MN не входит в комплект.**
- Скоба рекомендуется для подвески лотков с перегородкой. скоба крепления лотков внутрення диаметру резьбовой шпильки.

	артикул	A	⇶	EAN
●	**ZVNE 62_S**	42	0,11	8595568903013
●	**ZVNE 125_S**	105	0,16	8595568903020
●	**ZVNE 250_S**	230	0,27	8595057639546
●	**MN 8_ZNCR**	-	0,01	8595568903594
●	**MN 10_ZNCR**	-	0,01	8595568903600

	артикул	A	⇶	EAN
◷	**ZVNE 62_F**	42	0,12	8595568923448
◷	**ZVNE 125_F**	105	0,18	8595568923455
◷	**ZVNE 250_F**	230	0,30	8595057662476

скоба крепления лотков внутренняя

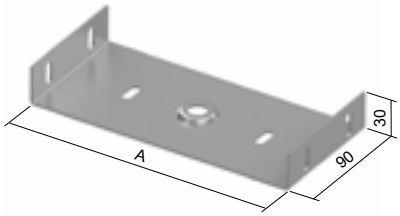

- Максимальная нагрузка составляет 90 кг.
- Для монтажа применяются резьбовые шпильки ZT 8 или ZT 10 с гайками.
- Размер гайки подбирается по диаметру резьбовой шпильки.
- **Гайка MN не входит в комплект.**
- Внутренняя скоба устанавливается в лотке до его соединения со следующим лотков трассы.

	артикул	A	⇶	⇶	EAN
●	**ZVNI 62_S**	58	0,14	4	8595568927439
●	**ZVNI 125_S**	121	0,20	4	8595568927453
●	**ZVNI 250_S**	246	0,41	4 (6)	8595568927477
●	**MN 8_ZNCR**	-	0,01	-	8595568903594
●	**MN 10_ZNCR**	-	0,01	-	8595568903600

	артикул	A	⇶	⇶	EAN
◷	**ZVNI 62_F**	58	0,16	4	8595568927446
◷	**ZVNI 125_F**	121	0,27	4	8595568927460
◷	**ZVNI 250_F**	246	0,47	4 (6)	8595568927484

↕ толщина листа (мм)
⇶ болтов для крепления
● стандарт
◷ по заказу
ZNCR цинкохромат
F оцинковка погружением
S оцинковка «Сендзимир»

шпилька резьбовая

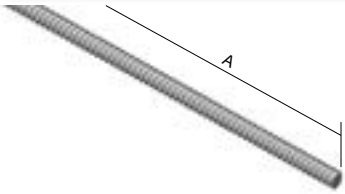

- DIN 976
- Класс прочности 4.8

	артикул	Ø	⭳	‡	A	EAN
●	**ZT 6_ZNCR**	M 6	0,85	0,17	2000	8595057633490
●	**ZT 8_ZNCR**	M 8	3,43	0,31	2000	8595057631793
●	**ZT 10_ZNCR**	M 10	5,63	0,46	2000	8595057628922
◷	**ZT 12_ZNCR**	M 12	7,73	0,70	2000	8595057639591
◷	**ZT 8_ZNC1**	M 8	3,43	0,31	1000	8595057692848
◷	**ZT 8_ZNC3**	M 8	3,43	0,31	3000	8595568925022
◷	**ZT 10_ZNC3**	M 10	5,63	0,46	3000	8595568925039
◷	**ZT 10_GMT**	M 10	5,63	0,46	2000	8595568928016

2

гайка соединительная

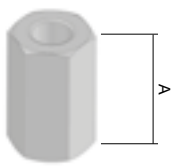

- Соединительная гайка предназначена для соединения двух резьбовых шпилек.

	артикул	A	Ø	‡	EAN
●	**MZ 6_ZNCR**	18	M 6	0,01	8595057633506
●	**MZ 8_ZNCR**	24	M 8	0,02	8595057633513
●	**MZ 10_ZNCR**	30	M 10	0,04	8595057629929

подвес V-образный для стальных конструкций кровли

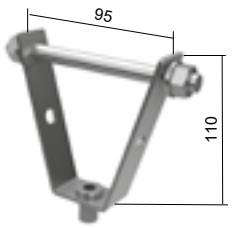

- Держатель DSOS предназначен для монтажа резьбовой шпильки и ее крепления к трапецеидальным листам.
- Составной частью DSOS является регулировочная гайка M8 или M10.
- DSOS необходимо выбирать в зависимости от резьбовой шпильки ZT 8 или ZT 10.
- Для крепления к трапецеидальному потолку, подвес оснащен поперечным штифтом M8 x 120 мм. Штифт с обеих сторон оснащен шайбой и гайкой.

	артикул	‡	⭳	EAN
●	**DSOS 8_ZNCR**	0,17	1,3	8595568923783
●	**DSOS 10_ZNCR**	0,17	1,3	8595568923790

толщина листа трапецеобразного потолка (мм)	нагрузка (N)
0,63-0,70	630
0,70-0,80	740
0,80-1,00	850
1,00-1,20	1050
1,20-1,50	1250
>1,50	1550
Указанные данные действительны только при статической нагрузке.	

крепежный зажим

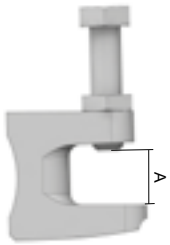

► Балочный зажим применяется для крепления резьбовой шпильки к балке, поставляется вместе с фиксирующим болтом и гайкой.

	артикул	‡	использовать с	A	EAN
●	**US 1_ZNCR**	0,14	ZT 8	0 - 20	8595057632691
●	**US 2_ZNCR**	0,15	ZT 10	0 - 20	8595057629912
◷	**US 3_ZNCR**	0,21	ZT 12	0 - 26	8595057639577

держатель потолочный

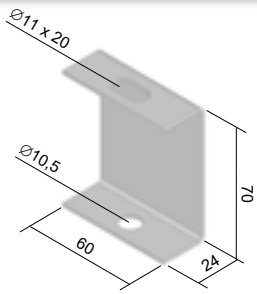

► Используется вместе с резьбовой шпилькой ZT 8 или ZT 10.

	артикул	‡	EAN
●	**DSZT_S**	0,10	8595057633483
◷	**DSZT_F**	0,12	8595057662506

держатель потолочный регулируемый

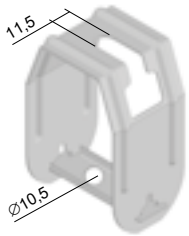

► Используется вместе с резьбовой шпилькой ZT 8 или ZT 10.

► Идеально подходит для кровельного покрытия с небольшим уклоном.

	артикул	‡	EAN
●	**DSS_S**	0,14	8595057633599

‡ вес кг/шт. ● стандарт ◷ по заказу ZNCR цинкохромат F оцинковка погружением S оцинковка «Сендзимир»

несущий профиль

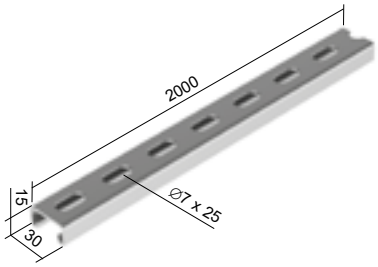

- Предназначен для монтажа кабельных зажимов PKC внутри металлических лотков. Служит также для облегчения прокладки кабельных линий вертикально по стене или для монтажа линий в потолочном исполнении.

	артикул	↕	‡	EAN
●	**NP 30X15X1.20_S**	1,2	0,58	8595568930316

несущий профиль для крепления кабеля

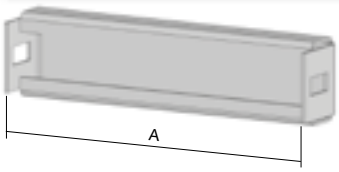

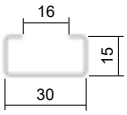

- Устанавливается на дно кабельного лотка и крепится с помощью двух болтов NSM 6X10 (стр. 27) к борту.
- Предназначен для установки кабельных зажимов, и таким образом для крепления кабелей внутри лотка. Свое назначение найдет в первую очередь у вертикальных линий для облегчения прокладки кабелей.
- При использовании крышки необходимо учитывать высоту зажимов.

	артикул	A	‡	EAN
●	**NPKV 125_S**	122,5	0,08	8595057690042
●	**NPKV 250_S**	247,5	0,16	8595057690059
●	**NPKV 500_S**	497,5	0,32	8595057690066

	артикул	A	‡	EAN
◷	**NPKV 125_F**	122,5	0,10	8595568915061
◷	**NPKV 250_F**	247,5	0,19	8595568915078
◷	**NPKV 500_F**	497,5	0,37	8595568905796

зажим для 1 кабеля

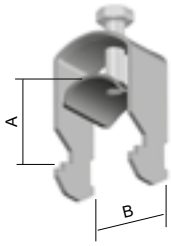

- Данные A мин и B показывают минимальный и максимальный диаметр закрепляемого кабеля.
- Размеры указаны для ориентировочного выбора подходящего зажима кабеля.
- Основная отделка поверхности зажимов позволяет примененит их и в неблагоприятной климатической среде.
- Зажимы предназначены для крепления кабеля в лотке к несущим профилям NPKV 50-600 или NP 30X15X1.20 (стр. 34).

ДА

НЕТ

	артикул	A мин.	B	‡	EAN	KZI 60	KZI 85	KZI 110
●	**PKC1 1198_F**	6	12	0,03	8595057644878	да	да	да
●	**PKC1 1199_F**	7	16	0,03	8595057644885	да	да	да
●	**PKC1 1200_F**	10	19	0,04	8595057642232	нет	да	да
●	**PKC1 1201_F**	14	23	0,04	8595057642249	нет	да	да
●	**PKC1 1202_F**	20	26	0,04	8595057635586	нет	да	да
●	**PKC1 1203_F**	24	30	0,06	8595057635517	нет	да	да
●	**PKC1 1204_F**	25	34	0,07	8595057635401	нет	да	да
●	**PKC1 1205_F**	29	38	0,08	8595057635524	нет	да	да
●	**PKC1 1206_F**	32	43	0,09	8595057644892	нет	нет	да
●	**PKC1 1207_F**	42	46	0,10	8595057644908	нет	нет	да
●	**PKC1 1208_F**	44	50	0,10	8595057635531	нет	нет	да
●	**PKC1 1209_F**	50	54	0,11	8595057635593	нет	нет	да
●	**PKC1 1210_F**	51	58	0,14	8595057644915	нет	нет	нет
●	**PKC1 1211_F**	55	63	0,16	8595057644922	нет	нет	нет
●	**PKC1 1212_F**	59	69	0,16	8595057635609	нет	нет	нет

Возможность закрытия трассы крышкой при использовании максимального диаметра кабеля в зажиме.

зажим быстрой фиксации

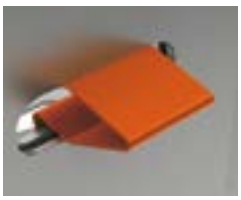

- Предназначен для соединения кабельных лотков.
- Поверхностное покрытие GMT позволяет применение и с кабельными лотками, имеющими поверхностное покрытие горячей оцинковкой.

	артикул	↺	EAN
●	**KSV_GMT**	100	8595057627765

винт и гайка с зубчатыми насечками

- Прочное соединение обеспечивает соединение кабельных лотков и аксессуаров.
- Покрытие GMT используется для кабельных лотков с горячей оцинковкой.
- Также возможно использование для оцинкованных лотков (конф. S).

	артикул	↺	EAN
●	**NSM 6X10_ZNCR**	100	8595057667129
●	**NSM 6X20_ZNCR**	100	8595568934062
●	**NSM 6X10_GMT**	100	8595057692947
●	**NSM 6X20_GMT**	100	8595568934079

болт с гайкой и гроверными шайбами

- Предназначен для обеспечения токопроводящего соединения - пригодный для лакированных лотков.у

	артикул	↺	EAN
●	**NSMP 5X10_ZNCR**	100	8595568903839
●	**NSMP 6X10_ZNCR**	100	8595057679078

болт с квадратной шейкой + гайка + шайба

- Предназначен для крепления монтажного профиля NMP с помощью консоли NKO (см. стр. 19).

	артикул	↺	EAN
●	**NSMP 10X40_ZNCR**	50	8595568904096

болт с шестигранной головкой

- S 10X40 - предназначен для крепления монтажного профиля NMP к простой консоли NKSJ. Монтаж производится с помощью шайбы NPPZ и гайки M10 (см. стр. 19).
- S 10X70 - предназначен для крепления монтажного профиля NMP к двойной консоли NKSD. Монтаж - с помощью шайбы PD 10 и гайки M 10. Также служит для фиксации двух монтажных профилей NMP между собой. Монтаж производится с помощью шайбы NPPZ, PD 10 и гайки M 10 (см. стр. 19)

	артикул	‡	EAN
●	**S 6X20_ZNCR**	0,006	8595057630451
◷	**S 6X30_ZNCR**	0,008	8595057640733
●	**S 8X20_ZNCR**	0,012	8595057638822
●	**S 8X25_ZNCR**	0,014	8595568934017
●	**S 8X30_ZNCR**	0,016	8595057640740
●	**S 8X40_ZNCR**	0,019	8595057640757
●	**S 8X50_ZNCR**	0,022	8595057640764
◷	**S 8X70_ZNCR**	0,028	8595057640771
●	**S 10X20_ZNCR**	0,021	8595057628724
●	**S 10X25_ZNCR**	0,024	8595568934031
●	**S 10X30_ZNCR**	0,026	8595057628731
●	**S 10X40_ZNCR**	0,031	8595057640788
●	**S 10X50_ZNCR**	0,036	8595057698123
●	**S 10X70_ZNCR**	0,046	8595057698130

	артикул	‡	EAN
◷	**S 12X20_ZNCR**	0,031	8595057633124
◷	**S 12X25_ZNCR**	0,034	8595568934055
◷	**S 12X30_ZNCR**	0,038	8595057633131
◷	**S 12X40_ZNCR**	0,045	8595057640795
◷	**S 12X50_ZNCR**	0,052	8595057640801
◷	**S 8X20_GMT**	0,012	8595568928696
◷	**S 8X30_GMT**	0,020	8595568924024
◷	**S 10X20_GMT**	0,021	8595568928702
◷	**S 10X30_GMT**	0,026	8595568934048
◷	**S 10X40_GMT**	0,031	8595568928719

гайка шестигранная

	артикул	↺	EAN
●	**M 6_ZNCR**	100	8595057633636
●	**M 8_ZNCR**	100	8595057633643
●	**M 10_ZNCR**	100	8595057630406
●	**M 12_ZNCR**	100	8595057640818

	артикул	↺	EAN
◷	**M 8_GMT**	100	8595568928528
◷	**M 10_GMT**	100	8595568928511
◷	**M 12_GMT**	100	8595568928535

шайба

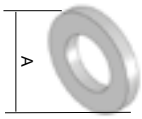

	артикул	A	EAN
●	**PD 6_ZNCR**	12	8595057640832
●	**PD 8_ZNCR**	16	8595057633438
●	**PD 10_ZNCR**	20	8595057633445
●	**PD 12_ZNCR**	24	8595057640849

	артикул	A	EAN
◷	**PD 8_GMT**	16	8595568927996
◷	**PD 10_GMT**	20	8595568928542
◷	**PD 12_GMT**	24	8595568928009

‡ вес кг/шт. ● стандарт ZNCR цинкохромат

↺ упаковка (шт.) GMT неэлектролитическое покрытие

болт анкерный с гайкой

- Болты анкерные с гайкой предназначены для подвесного, сквозного и дистанционного монтажа.
- Виды основного материала: бетонная поверхность, натуральный камень с плотной структурой.

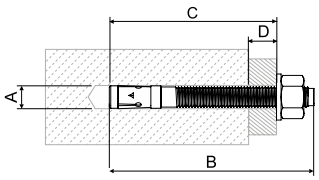

	артикул	утвержденный класс сейсмичности	диаметр сверла A (мм)	общая длина анкера B (мм)	эффективная глубина анкера C (мм)	макс. толщина прикрепляемого материала D (мм)	резьба	размер гаечного ключа	EAN
●	**KPO 6X70_PO**	-	6	65	60	10	M6x25	10	8595057691179
●	**KPO 8X77_PO**	C1	8	75	65	10	M8x38	13	8595057691100
●	**KPO 8X97_PO**	C1	8	95	85	30	M8x58	13	8595057691117
●	**KPO 8X110_PO**	C1/C2	8	115	105	50	M8x8	13	8595568931139
●	**KPO 10X95_PO**	C1/C2	10	95	85	10	M10x53	17	8595057691124
●	**KPO 10X115_PO**	C1/C2	10	115	105	30	M10x73	17	8595057691131
●	**KPO 10X175_PO**	C1/C2	10	185	175	100	M10x143	17	8595568931153
●	**KPO 12X120_PO**	C1/C2	12	110	100	10	M12x61	19	8595057691148
◷	**KPO 8X77_POGMT**	-	8	80	65	10	M8	13	8595568927965
◷	**KPO 8X97_POGMT**	-	8	100	90	35	M8	13	8595568929631
◷	**KPO 10X95_POGMT**	-	10	95	84	15	M10	17	8595568927972
◷	**KPO 10X115_POGMT**	-	10	115	104	35	M10	17	8595568929648
◷	**KPO 12X120_POGMT**	-	12	120	105	25	M12	19	8595568929655

анкер забивной стальной

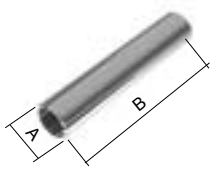

- Забивные анкера KKZ предназначены для прямого крепления резьбовых шпилек.
- Внутри анкера имеется распорный штифт, который необходимо забить перед установкой монтажной резьбовой шпильки.
- Подходит для установки в бетон, природный камень.
- Анкеры KKZ 8, KKZ 10 и KKZ 12 оснащены воротником.

- A - диаметр сверла
- B - общая длина анкера
- C - минимальная глубина отверстия

	артикул	A	B	C	резьба	на растяжение бетон C20/25 (kN)	‡	EAN
●	**KKZ 6_ZNCR**	8	25	27	M6	2,50	0,01	8595057697553
●	**KKZ 8_ZNCR**	10	30	32	M8	3,00	0,01	8595057697560
●	**KKZ 10_ZNCR**	12	40	42	M10	4,75	0,02	8595057697577
●	**KKZ 12_ZNCR**	15	50	52	M12	6,80	0,05	8595057697584

анкер забивной латунный

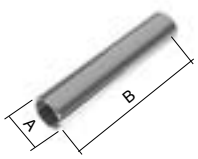

- Забивные анкера KKZM предназначены для прямого крепления резьбовых шпилек.
- Латунные анкеры имеют внутреннюю коническую резьбу, которая расширяется при установке монтажной резьбовой шпильки или болта.
- Резьбовую шпильку (болт) необходимо ввинтить по целой длине анкера.
- Подходит для установки в бетон, камень, дерево, ДСП и полнотелый кирпич.

- A - диаметр сверла
- B - общая длина анкера
- C - минимальная глубина отверстия

	артикул	A	B	C	резьба	бетон C20/25		‡	EAN
						на растяжение (kN)	момент затяжки (Nm)		
●	**KKZM 8_XX**	10	30	35	M8	1,50	6	0,01	8595568925893
●	**KKZM 10_XX**	12	35	40	M10	2,50	10	0,01	8595568925909

‡ упаковка (шт.) ● стандарт POGMT неэлектролитическое покрытие XX латунь PO цинкохромат

◷ по заказу ZNCR цинкохромат

шуруп по бетону

- Комбинированный винт M8 / M10 для быстрой и простой установки винтов или резьбовых стержней.
- Предназначен для установки в бетоне C20 / 25 до C50 / 60, панели C30 / 37 до C50 / 60, в натуральный камень с плотной структурой.

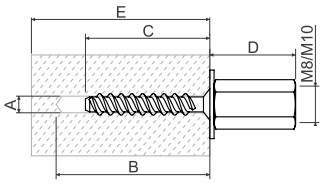

- A - диаметр отверстия
- B - минимальная глубина отверстия
- C - глубина винтов
- D - высота крепежной гайки
- E - минимальная толщина несущей поверхности

2

	артикул	A	B	C	D	E	габарит ключа	момент затяжки	‡	EAN	бетон C20/25 когда C50/60			полые панели		
											нагрузка		мин. осевое расстояние от края	толщина бетона	допуст-имая нагрузка	мин. осевое расстояние от края
											на растяжение	разрыв				
								Nm			kN	kN				
●	**KBS 6X35 M8/M10_PO**	6	45	35	26,5	80	13	≤10	0,03	8595568931122	0,6	2,4	35	≥25	0,4	100
														≥30	0,8	
														≥35	1,2	

металлический расширительный анкер

- Предназначен для монтажа в бетоне, кирпичах, естественном камне с плотной структурой, твердых блоках кирпичной кладки.
- При затяжке внешние зубцы анкера расширяются в строительном материале, что обеспечивает высокую несущую способность. Резьба должна быть завинчена минимум на всю длину анкера. Длина посадки рассчитывается: длина анкера + диаметр болта + толщина анкера + толщина штукатурки или изоляции.
- Ребристая внутренняя поверхность анкера подходит для винтов и шурупов. При использовании в системах ОКЛ с функциональностью во время пожара анкер может быть использован совместно с шурупом SB 6.3X35.

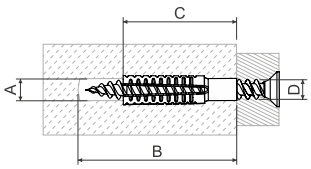

- A - диаметр отверстия
- B - минимальная глубина отверстия
- C - длина болта
- D - диаметр резьбы

	артикул	A	B	C	D	‡	EAN	рекомендуемый диаметр отверстия для материала			гарантированная нагрузка - разрез, наклонный ход применяется к указанному диаметру резьбы анкера и материалу основания		
								бетон C20/25	пористый бетон PB4	пористые кирпичи HLZ12	диаметр резьбы	пористый бетон ≥PB2, PP2 (G2)	пористый бетон ≥PB4, PP4 (G4)
								мм	мм	мм	мм	kN	kN
●	**KHP 6X32_PO**	7-9	38	32	5-6	0,01	8595568931009	7	6	7	-	-	-
●	**KHP 8X38_PO**	10-12	46	38	6-8	0,01	8595568931016	10	10	10	8	0,2	0,3
●	**KHP 8X60_PO**	10-12	68	60	6-8	0,03	8595568931023	12	10	10	8	0,3	0,4
●	**KHP 10X60_PO**	12-14	68	60	8-10	0,03	8595568931030	14	12	12	10	0,4	0,6

‡ вес кг/шт. ● стандарт PO цинкохромат

кожух защитный

- Кожух защитный из пластика с металлической прокладкой предназначен для защиты кромок кабельных лотков.
- Длина = 10 м, продажа целыми упаковками.
- Защитную накладку можно установить на листовой металл толщиной макс. 2 мм.

	артикул	‡	EAN
●	**NCH_XX**	0,06	8595057669932

проходной изолятор

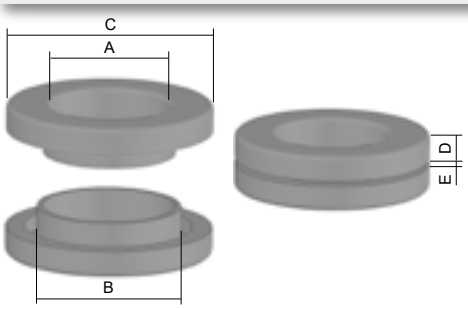

- Проходные изоляторы предназначены для безопасного вывода кабеля.
- В созданное отверстие в дне или борту лотка с обеих сторон вставляются две части изолятора и небольшим сдавливанием обе детали прижимаются друг к другу и таким образом прочно соединяются.
- B - диаметр предназначен отверстия

	артикул	A	B	C	D	E	‡	EAN
●	**NKP 9_FB**	10	**15**	24	5	0,5 - 5	0,002	8595057689466
●	**NKP 11_FB**	12	**18,5**	26	6	0,5 - 5	0,004	8595057689473
●	**NKP 13_FB**	16	**20**	31	6	0,5 - 5	0,006	8595057689480
●	**NKP 16_FB**	17	**22**	33	6	0,5 - 5	0,006	8595057689497
●	**NKP 21_FB**	24	**28**	40	7	0,5 - 5	0,010	8595057689503
●	**NKP 29_FB**	31	**37**	53	7	0,5 - 5	0,018	8595057689510

цинковая краска/аэрозоль

- Антикоррозиойная защита предназначенная для исправлении дефектов и повреждений на оцинкованной поверхности.
- Краска наносится при помощи кисти, технологией торцовки.

	артикул	‡	EAN
●	**WEICON 375_XX** (краска)	0,50	8595057621183
●	**WEICON 750_XX** (краска)	1,10	8595057693609
●	**GZS_XX** (аэрозоль)	0,45	8595057633148

конструкции для поворота трассы

Для создания горизонтального поворота используются аксессуары О90 (О45), которые обеспечивают горизонтальный поворот 90° (45°). Таким образом созданный поворот имеет следующие преимущества: прежде всего жесткость соединения, точно подобранный угол и защиту проложенных кабелей.

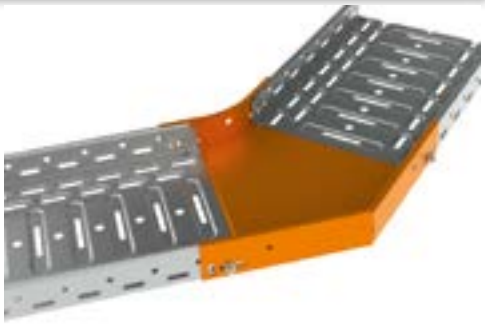

Для создания горизонтального поворота трассы, можно использобать также соединитель NSUK. Он позволяет создать горизонтальныйповорот трассы по желанию заказчика под требуемым углом. Соединитель изгибается и прикручивается к лоткам с помощью болтов.

Для создания вертикального угла поворота трассы предназначены ответвители вертикальные внутренние и внешние. Эти аксессуары предназначены для изменения направления трассы на 90° под вертикальным углом.

Для создания угла, отличного от 90° в вертикальном напрвлении, служит соединитель шарнирный. Он позволяет изменить направление трассы на от 1° до 75°. Его применение выгодно для создания небольших углов, причем преимуществом шарнирного соединителя является возможность регулировки угла в данном диапазоне.

Построение горизонтального ответвления с использованием редукционных частей. Это решение позво- ляет при необходимости уменьшить ширину трассы. Сначала удаляется часть боковой части с основного широкого лотка, затем таким же образом удаляются боковины у более узкого ответвляющего лотка, далее с помощью болтов крепятся две редукционные половины на ширину ответвления.

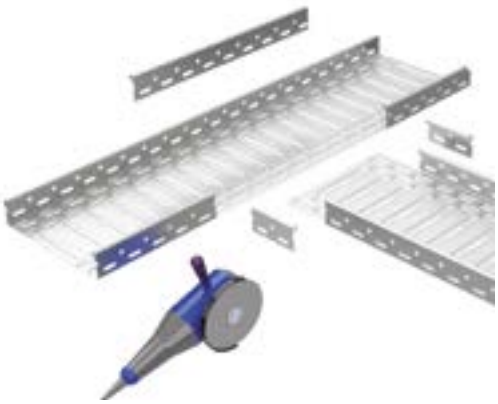

технические данные

Норма
Кабельные лотки «MARS» были испытаны в EZÚ (электротехнический испытательный институт) согласно норме ČSN EN 61537:02 - Линия кабелей - системы кабельных полок и системы кабельных стоек с консолями для кабелей.

Поверхностная отделка:
Основное исполнение лотков - оцинковка методом Сендзимира согласно ČSN EN 10327 и ČSN EN 10143.
Горячая оцинковка погружением - эта поверхностная отделка предоставляет большую защиту от коррозии, обеспеченную большим слоем поверхностного цинка.
Покрытие лаком - из эстетических соображений или для повышения коррозионной стойкости может наноситься эпоксидный или полиэфирный порошковый лак.
Температура при эксплуатации кабельных лотков от -50°C до +150°C.

внутреннее полезное сечение каналов

Типовой номер	см²	заполнение 50% (сечение см²)	CYKY 3x1,5	CYKY 5x1,5	CYKY 3x2,5	CYKY 5x2,5	CYKY 3x4	CYKY 5x4	CYKY 5x6	CYKY 5x10	CYKY 5x16	CYKY 5x25	CYKY 4x35	CYKY 4x50	CYKY 3x70 +50	CYKY 3x95 +70	CYKY 3x120 +95	CYKY 3x240 +120
			Ø 8,6	Ø 10,1	Ø 9,5	Ø 11,2	Ø 11,2	Ø 13,8	Ø 15,1	Ø 18	Ø 20,4	Ø 26,1	Ø 24,8	Ø 31,3	Ø 33,6	Ø 39,3	Ø 43	Ø 56,4
NKZ 20X40	8	4	5	4	4	3	3	2	2	0	0	0	0	0	0	0	0	0
NKZI 50X62X0.70	31	15,5	21	15	17	12	12	8	7	5	4	2	3	2	1	1	1	0
NKZI 50X125X0.70	62,5	31,25	42	31	35	25	25	16	14	10	8	5	5	3	3	2	2	0
NKZI 100X125X0.70	125	62,5	85	61	69	50	50	33	27	19	15	9	10	6	6	4	3	2
NKZI 50X250X0.70	125	62,5	85	61	69	50	50	33	27	19	15	9	10	6	6	4	3	0
NKZI 100X250X0.70	250	125	169	123	139	100	100	66	55	39	30	18	20	13	11	8	7	4
NKZI 100X500X1.00	500	250	338	245	277	199	199	131	110	77	60	37	41	26	22	16	14	8

Цифры указывают количество кабелей при 50% заполнении лотков. Ориентировочные диаметры кабелей исходят от кабелей типа CYKY.
Данные получены математическим вычислением. При граничных значениях (малый лоток x большой кабель, или наоборот) нужно подобрать комбинации, читывая технические параметры.

грузоподъемность кабельных лотков

Кабель CYKY			350 N/м*		580 N/м *		960 N/м *		960 N/м *		1140 N/м *		480 N/м *	
			50X62		50X125		100X125		50X250		100X250		100X500	
CYKY	Ø	N/м	шт.	N/м	шт.	N/м	шт.	N/м	шт.	N/м	шт.	N/м	шт.	N/м
4 x 2,5	14,5	2,8	6	16,8	12	33,6	25	70	25	70	50	140	100	280
4 x 4	17	3,6	4	14,4	8	28,8	16	57,6	16	57,6	32	115	64	230
4 x 10	20	6,9	4	27,6	8	55,2	16	111	16	111	32	221	64	442
4 x 16	23,5	10,2	3	30,6	5	51	10	102	10	102	20	204	40	408
4 x 25	30,5	16	2	32	4	64	8	128	8	128	16	256	32	512
3 x 50 + 35	32,5	26	1	26	2	52	4	104	5	130	8	208	16	416
3 x 95 + 50	40	39,7	1	39,7	2	79,4	4	159	5	199	8	318	16	635
3 x 120 + 50	43	46,8	-	-	2	93,6	3	141	4	187	6	281	11	515
3 x 185 + 95	54,5	72,4	-	-	-	-	2	145	-	-	4	290	8	579
3 x 240 + 120	59	91,5	-	-	-	-	-	-	-	-	2	183	6	549

* Максимальная грузоподъемность кабельных лотков. Расстояние между опорами = 2 м (при прогибе до 10 мм)

электропроводность изаземление

Система лотков MARS сконструирована так, чтобы при соединении отдельных элементов была бы обеспечена хорошая электропроводность. Утверждение исходит с испытательного протокола кабельных трасс и кабельных лотков, которые согласно нормы ČSN EN 61357, пункт 6.3.2, отнесены к кабельным трасса с характеристиками электрической совместимости для обеспечения защищенных соединений и соединения с заземлением. В соответствии с пунктом 11.1.2, по всей длине испытываемых образцов течет переменный ток 25A + - 1A с частотой от 50 Гц до 60 Гц. Испытание в соответствии с этим пунктом были удовлетворительными. Полное сопротивление на станке менее 50 mΩ. Это испытание кабельных лотков и кабельных мостиков также было удовлетворительным. В случае использования фиксаторов KSV необходимо отдельные детали (лотки, принадлежности) соединить дополнительным защитным проводом с соответствующим сечением. Гроверные шайбы в стандартном исполнении используются под гайку болтового соединения для повышения контактного давления или при исполнении E/P и под головку болта, всегда в зависимости от конкретных условий и определенных параметров во время контроля токопроводящего соединения системы кабельных лотков.

Защита от поражения электрическим током
Соединенную таким образом систему лотков необходимо с точки зрения электробезопасности на обеих концах присоединить к зажиму с нулевым потенциалом. Это заземление проводится согласно требованию № 543.1.2 ČSN332000-5-54 и таблице 54 F (приложение 7), которые определяют минимальное сечение соответствующего защитного провода с учетом сечения фазных проводов системы. Расчет минимального сечения кабельного лотка проводится без дополнительной крышки.

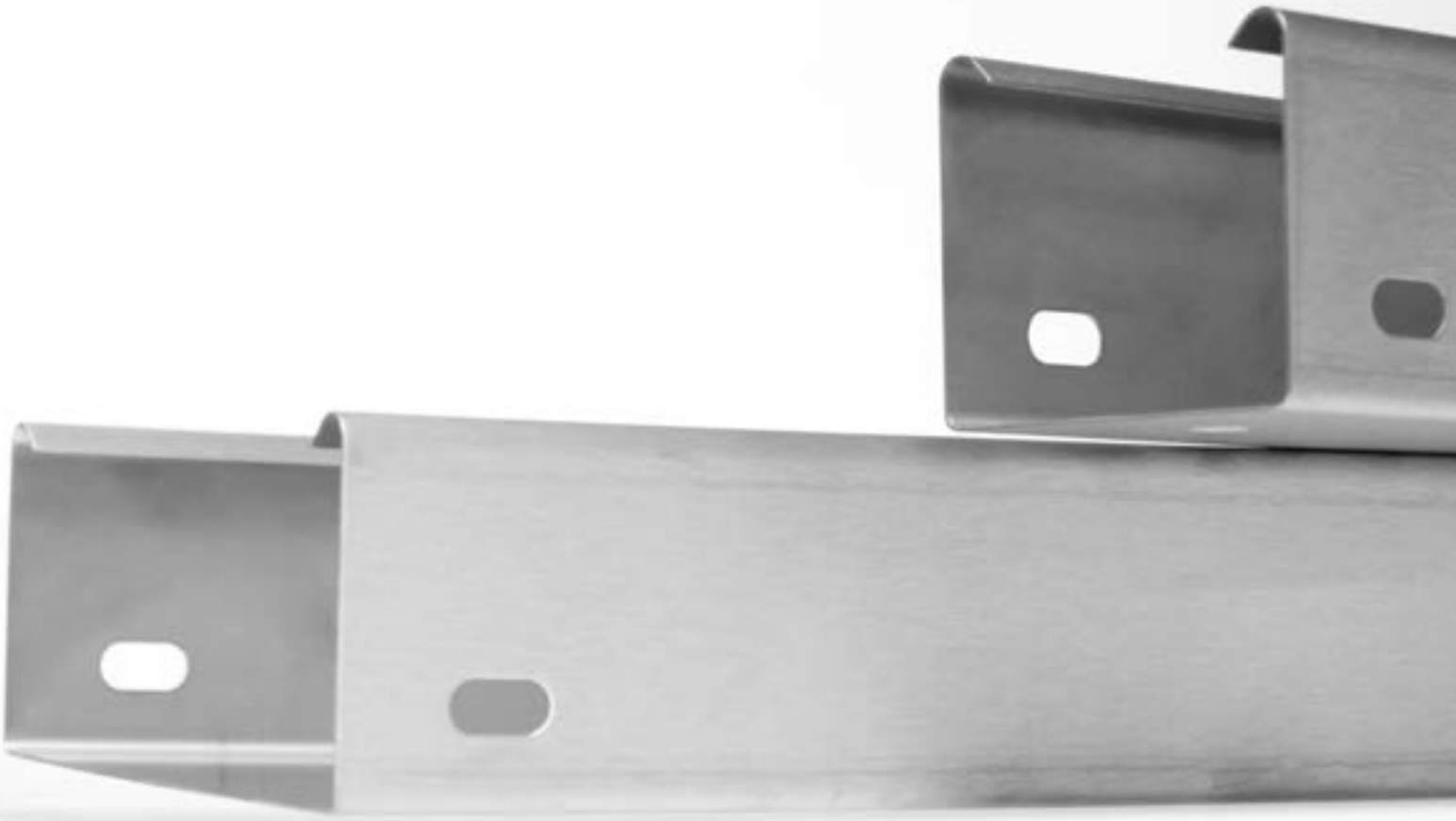

3 КАБЕЛЬНЫЕ ЛОТКИ - НЕРЖАВЕЮЩАЯ СТАЛЬ

ПЕРЕЧЕНЬ ЭЛЕМЕНТОВ СИСТЕМЫ

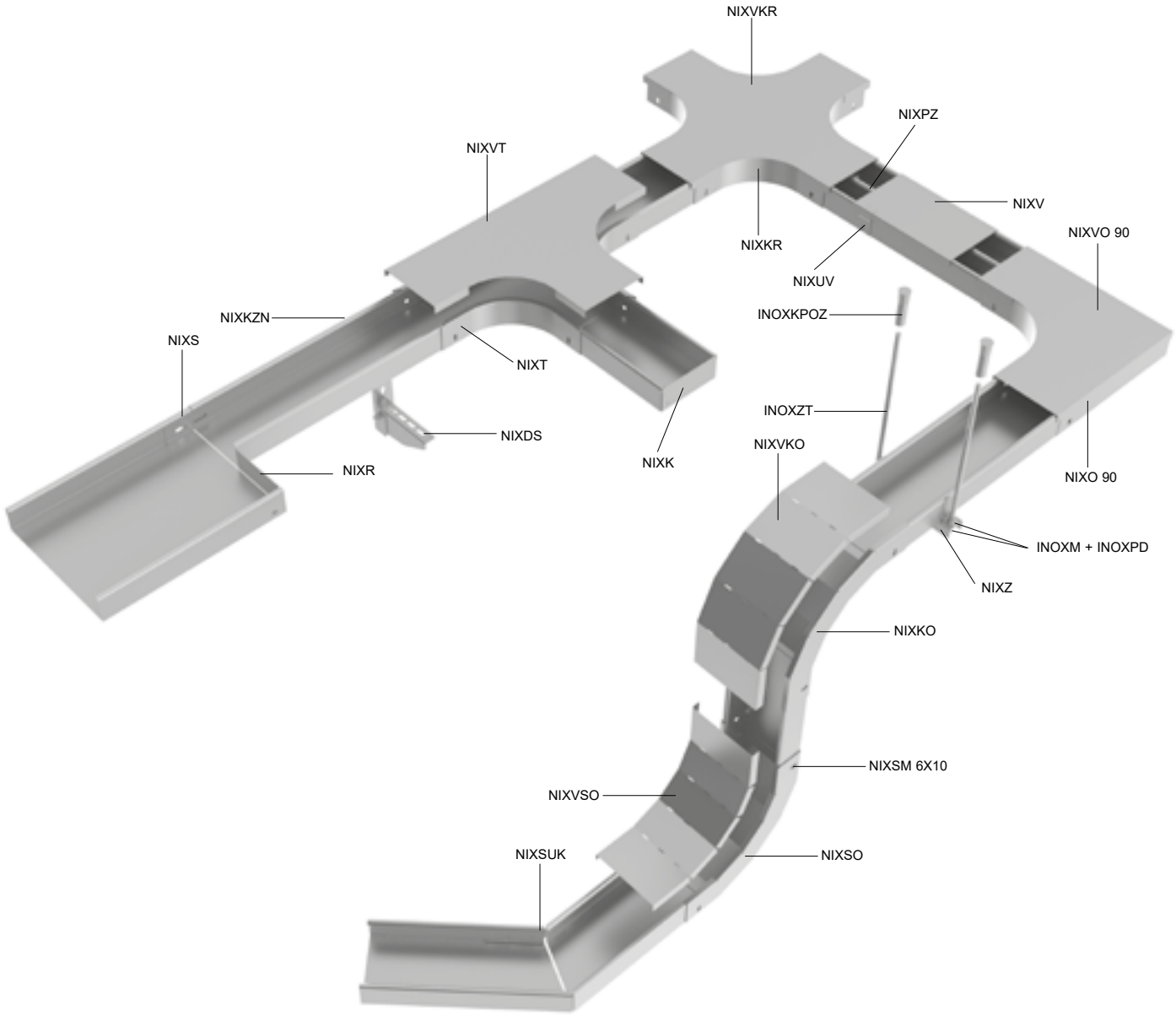

маркировка	описание	стр.
NIXS	пластина соединительная	12
NIXSM 6X10	болт и гайка для желобов и вспомогательного оборудования соединенияv	14
NIXSO	поворот вертикальный внутренний 90°	7
NIXSUK	соединитель угловой	10
NIXT	ответвитель горизонтальный Т-образный	8
NIXUV	фиксатор крышки	4
NIXV	крышка кабельного лотка	4
NIXVKO	крышка поворота вертикального внешнего 90°	6
NIXVKR	крышка ответвителя крестообразного	9
NIXVO 90	крышка поворота горизонтального 90°	5
NIXVSO	крышка поворота вертикального внутреннего 90°	7
NIXZ	монтажный профиль	13

маркировка	описание	стр.
INOXKPOZ	анкер	15
INOXM	гайка	15
INOXPD	шайба	15
INOXZT	шпилька резьбовая	14
NIXDS	консоль стеновая	12
NIXK	заглушка торцевая	11
NIXKO	поворот вертикальный внешний 90°	6
NIXKR	ответвитель крестообразный	9
NIXKZN	кабельный лоток перфорированный	3
NIXO 90	горизонтальный поворот 90°	5
NIXPZ	перегородка	11
NIXR	соединитель редукционный	10

Применяемый материал: нержавеющая сталь AISI 304
По заказу: AISI 316

кабельный лоток перфорированный

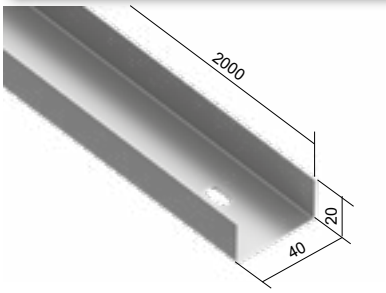

- Стандартная длина лотка 2 м.
- Соединение лотков проводится с помощью соединителя NIXS 40 (стр. 12) и двух болтов NIXSMP 5X10 (стр. 14).
- Для соединения есть в дне на концах лотка отверстие Ø 6x12 мм.

	артикул	↕	⇶	⚲	EAN
●	**NIXKZN 20X40_IX**	0,8	0,40	2	8595057669444

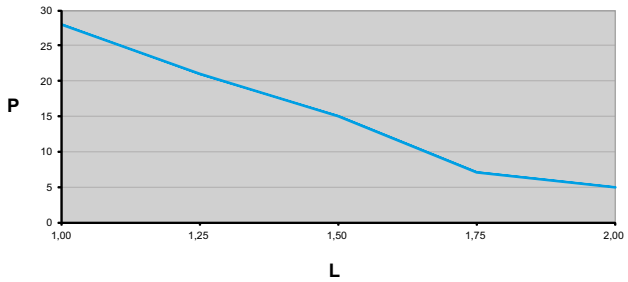

На графике указана максимально допустимая равномерно распределенная нагрузка лотка в зависимости от расстояния между опорами.
Внешние воздействия не учитываются в допустимой загрузке и не могут быть загружены человеком.

L = расстояние между опорами (м)
P = допустимая равномерно распределенная нагрузка (вес кг/м)

кабельный лоток перфорированный

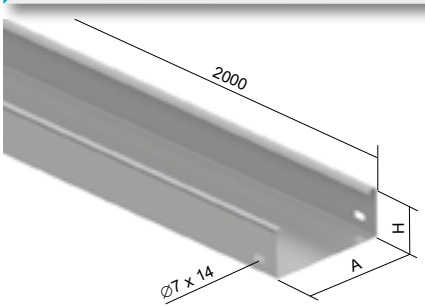

- Стандартная длина лотка 2 м.
- Соединение лотков проводится с помощью NIXS 50 / NIXS 100 (стр. 12) и болтов NIXSM 6X10 (стр. 14).
- Соединение лотка с аксессуарами прямое (без использования соединителей – лоток вставляется в аксессуары) осуществляется с помощью болтов NIXSM 6X10 (стр. 14).
- Перфорированные кабельные лотки доступны по запросу - свяжитесь с торговыми представителями для получения дополнительной информации.

	артикул	A	H	↕	⇶	⚲	EAN
●	**NIXKZN 50X62_IX**	62	50	0,8	1,13	4	8595057669451
●	**NIXKZN 50X125_IX**	125	50	0,8	1,53	4	8595057669468
●	**NIXKZN 50X250_IX**	250	50	0,8	2,33	4	8595057669482
●	**NIXKZN 100X125_IX**	125	100	0,8	2,17	8	8595057669475
●	**NIXKZN 100X250_IX**	250	100	0,8	2,97	8	8595057677463
◷	**NIXKZN 100X500_IX**	500	100	1,0	5,72	8	8595057677487

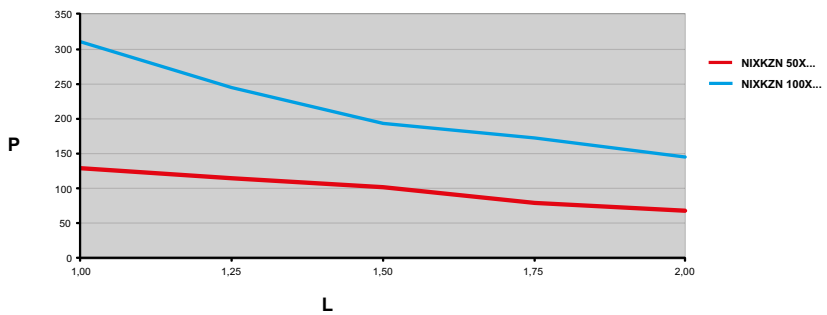

На графике указана максимально допустимая равномерно распределенная нагрузка лотка в зависимости от расстояния между опорами.
Внешние воздействия не учитываются в допустимой загрузке и не могут быть загружены человеком.

L = расстояние между опорами (м)
P = допустимая равномерно распределенная нагрузка (вес кг/м)

крышка кабельного лотка

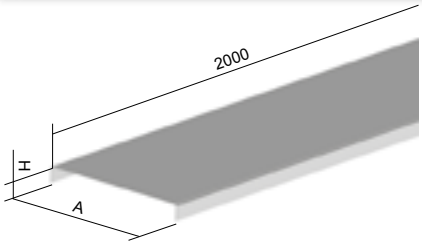

- Стандартная длина лотка 2 м.
- Крепление крышки к лотку проводится с помощью фиксатора крышки NIXUV (стр. 4).
- Крышка NIXV 40 фиксируется изгибом кромки.
  Для более прочной фиксации крышки к лотку NIXKZN 20X40 рекомендуем использовать стягивающую ленту из нержавеющей стали SPK 200X4.5 (стр. 15).

	артикул	A	H	↕	‡	EAN
●	**NIXV 40_IX**	40	10	0,6	0,29	8595057673724
●	**NIXV 62_IX**	62	14	0,6	0,43	8595057673755
●	**NIXV 125_IX**	125	14	0,6	0,73	8595057673694
●	**NIXV 250_IX**	250	14	0,6	1,33	8595057673717
◷	**NIXV 500_IX**	500	14	0,8	3,37	8595057673748

3

фиксатор крышки

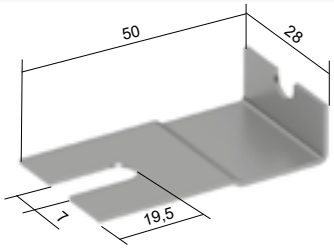

- Используется для крепления крышек к лоткам или фасонным деталям с помощью болта NIXSM 6X10.
- Крышки крепятся у каждого соединения лотков и каждого соединения лотков с аксессуарами. Для каждого соединения используются два фиксатора - по одному с каждой стороны.

	артикул	‡	EAN
◷	**NIXUV_IX**	0,01	8595057673663

горизонтальный поворот 90°

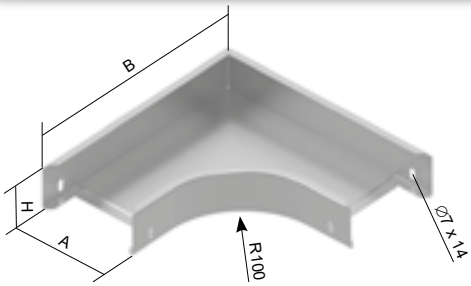

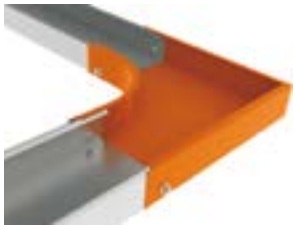

- Изгиб служит для создания ответвления трассы на 90° в горизонтальном направлении.
- Соединение проводится установкой кабельного лотка в фасонную часть и последующим фиксированием комплектами NIXSM 6X10 (стр. 14).
- У поворота NIXO 90X100X500 внешний правый угол боковин заменен скосом.

	артикул	A	H	B	↕	⇶	⚲	EAN
●	**NIXO 90X50X62_IX**	62	50	225	0,8	0,45	4	8595057671546
●	**NIXO 90X50X125_IX**	125	50	288	0,8	0,68	4	8595057671515
●	**NIXO 90X50X250_IX**	250	50	413	0,8	1,30	4	8595057671522
●	**NIXO 90X100X125_IX**	125	100	288	0,8	0,10	8	8595057671478
●	**NIXO 90X100X250_IX**	250	100	413	0,8	1,63	8	8595057671485
◷	**NIXO 90X100X500_IX**	500	100	663	0,8	3,07	8	8595057671492

крышка поворота горизонтального 90°

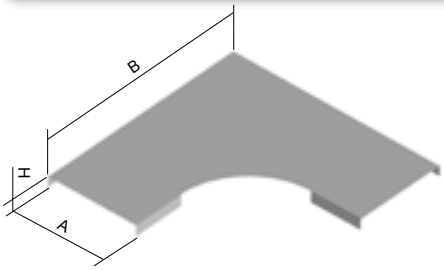

- Крепление крышки проводится с помощью фиксатора крышки NIXUV (стр. 4).

	артикул	A	H	B	↕	⇶	EAN
●	**NIXVO 90X62_IX**	62	15	238	0,6	0,18	8595057674608
●	**NIXVO 90X125_IX**	125	15	301	0,6	0,35	8595057674554
●	**NIXVO 90X250_IX**	250	15	426	0,6	0,80	8595057674578
◷	**NIXVO 90X500_IX**	500	15	676	0,6	2,16	8595057674592

поворот вертикальный внешний 90°

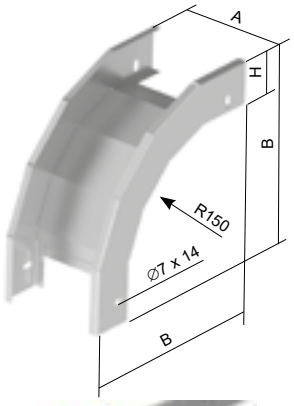

► Соединение проводится установкой кабельного лотка в фасонную часть и последующим фиксированием комплектами NIXSM 6X10 (стр. 14).

	артикул	A	H	B	↕	⇶	⚲	EAN
●	**NIXKO 90X50X62_IX**	62	50	240	0,8	0,40	4	8595057670266
●	**NIXKO 90X50X125_IX**	125	50	240	0,8	0,50	4	8595057670235
●	**NIXKO 90X50X250_IX**	250	50	240	0,8	0,70	4	8595057670242
●	**NIXKO 90X100X125_IX**	125	100	290	0,8	0,78	8	8595057670198
●	**NIXKO 90X100X250_IX**	250	100	290	0,8	0,98	8	8595057670204
◷	**NIXKO 90X100X500_IX**	500	100	290	0,8	1,37	8	8595057670211

3

крышка поворота вертикального внешнего 90°

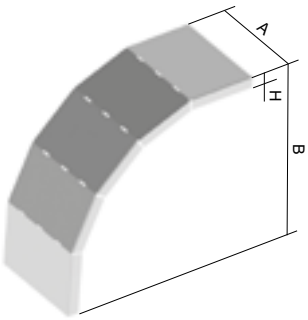

► Крепление крышки проводится с помощью фиксатора крышки NIXUV (стр. 4).

► Крышки поставляются с надрезанными боковинами для последующего сгибания при установке.

	артикул	A	H	B	↕	⇶	EAN
●	**NIXVKO 90X50X62_IX**	62	15	276	0,6	0,19	8595057673854
●	**NIXVKO 90X50X125_IX**	125	15	276	0,6	0,31	8595057673823
●	**NIXVKO 90X50X250_IX**	250	15	276	0,6	0,56	8595057673830
●	**NIXVKO 90X100X125_IX**	125	15	326	0,6	0,37	8595057673786
●	**NIXVKO 90X100X250_IX**	250	15	326	0,6	0,67	8595057673793
◷	**NIXVKO 90X100X500_IX**	500	15	326	0,6	1,27	8595057673809

поворот вертикальный внутренний 90°

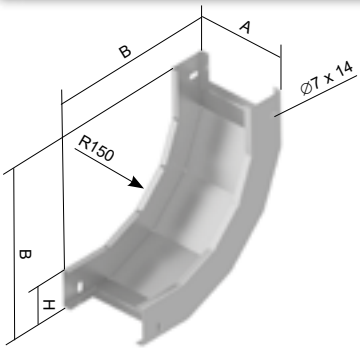

► Соединение проводится установкой кабельного лотка в фасонную часть и последующим фикси рованием комплектами NIXSM 6X10 (стр. 14).

	артикул	A	H	B	↕	⇕	⚒	EAN
●	**NIXSO 90X50X62_IX**	62	50	240	0,8	0,44	4	8595057672284
●	**NIXSO 90X50X125_IX**	125	50	240	0,8	0,57	4	8595057672253
●	**NIXSO 90X50X250_IX**	250	50	240	0,8	0,82	4	8595057672260
●	**NIXSO 90X100X125_IX**	125	100	290	0,8	0,92	8	8595057672215
●	**NIXSO 90X100X250_IX**	250	100	290	0,8	1,24	8	8595057672222
◷	**NIXSO 90X100X500_IX**	500	100	290	0,8	1,88	8	8595057672239

крышка поворота вертикального внутреннего 90°

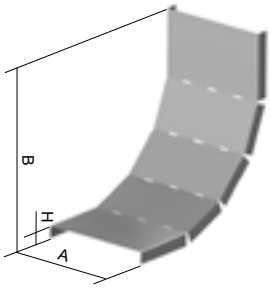

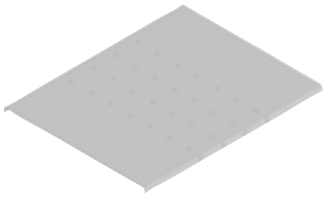

► Крепление крышки проводится с помощью фиксатора крышки NIXUV (стр. 4).

► Крышки поставляются с надрезанными боковинами для последующего сгибания при установке.

	артикул	A	H	B	↕	⇕	EAN
●	**NIXVSO 90X62_IX**	62	15	221	0,6	0,15	8595568904713
●	**NIXVSO 90X125_IX**	125	15	221	0,6	0,25	8595568904720
●	**NIXVSO 90X250_IX**	250	15	221	0,6	0,45	8595568904737
◷	**NIXVSO 90X500_IX**	500	15	221	0,6	0,86	8595568904744

ответвитель горизонтальный Т-образный

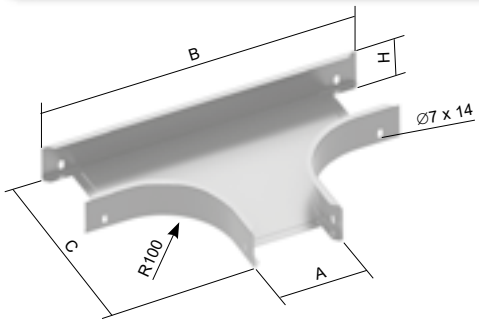

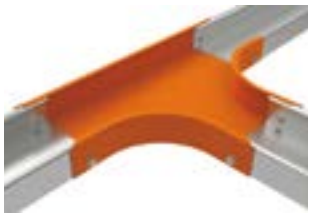

► Соединение проводится установкой кабельного лотка в фасонную часть и последующим фиксированием болтами NIXSM 6X10 (стр. 14).

	артикул	A	H	B	C	↕	‡	⚏	EAN
●	**NIXT 50X62_IX**	62	50	385	225	0,8	0,61	6	8595057672888
●	**NIXT 50X125_IX**	125	50	448	288	0,8	0,87	6	8595057672826
●	**NIXT 50X250_IX**	250	50	573	413	0,8	1,52	6	8595057672857
●	**NIXT 100X125_IX**	125	100	448	288	0,8	1,19	12	8595057672765
●	**NIXT 100X250_IX**	250	100	573	413	0,8	1,88	12	8595057672772
◷	**NIXT 100X500_IX**	500	100	823	663	0,8	3,87	12	8595057672796

крышка ответвителя горизонтального Т-образного

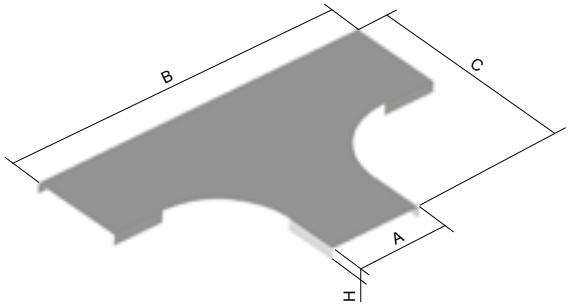

► Крепление крышки проводится с помощью фиксатора крышки NIXUV (стр. 4).

	артикул	A	H	B	C	↕	‡	EAN
●	**NIXVT 62_IX**	62	15	409	238	0,6	0,25	8595057675018
●	**NIXVT 125_IX**	125	15	472	300	0,6	0,47	8595057674936
●	**NIXVT 250_IX**	250	15	597	426	0,6	1,01	8595057674967
◷	**NIXVT 500_IX**	500	15	848	676	0,6	2,56	8595057674998

ответвитель крестообразный

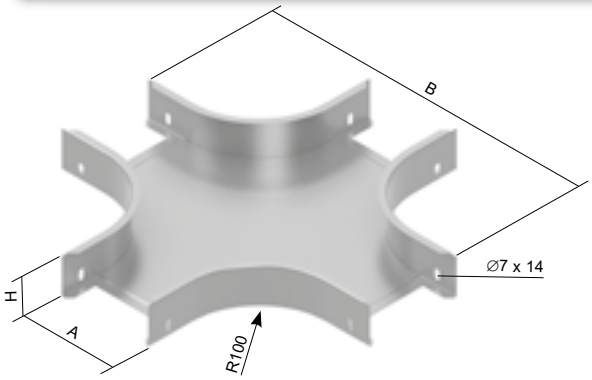

► Соединение проводится установкой кабельного лотка в фасонную часть и последующим фикси рованием болтами NIXSM 6X10 (стр. 14).

	артикул	A	H	B	↕	⇞	⚲	EAN
◷	**NIXKR 50X62_IX**	62	50	385	0,8	0,77	8	8595057670532
◷	**NIXKR 50X125_IX**	125	50	448	0,8	1,04	8	8595057670488
◷	**NIXKR 50X250_IX**	250	50	573	0,8	1,74	8	8595057670501
◷	**NIXKR 100X125_IX**	125	100	448	0,8	1,39	16	8595057670426
◷	**NIXKR 100X250_IX**	250	100	573	0,8	2,10	16	8595057670433
◷	**NIXKR 100X500_IX**	500	100	823	0,8	4,09	16	8595057670457

3

крышка ответвителя крестообразного

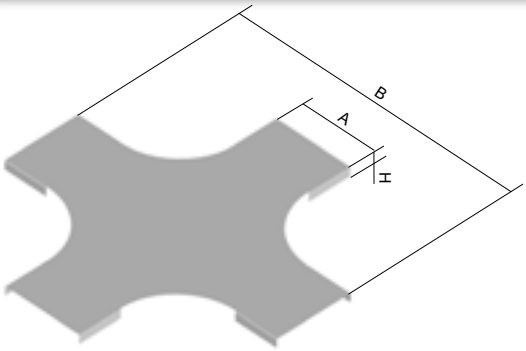

► Крепление крышки проводится с помощью фиксатора крышки NIXUV (стр. 4).

	артикул	A	H	B	↕	⇞	EAN
◷	**NIXVKR 62_IX**	62	15	409	0,6	0,31	8595057674097
◷	**NIXVKR 125_IX**	125	15	472	0,6	0,58	8595057674011
◷	**NIXVKR 250_IX**	250	15	597	0,6	1,22	8595057674042
◷	**NIXVKR 500_IX**	500	15	848	0,6	2,95	8595057674073

соединитель редукционный

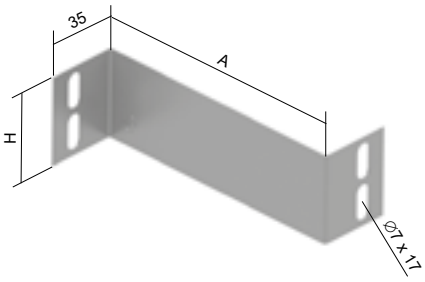

- Соединение проводится с помощью комплектов NIXSM 6X10 (стр. 14).
- Соединитель предназначен для перехода между лотками разной ширины с одинаковой высотой борта.

	артикул	A	H	↕	‡	⊥T	EAN
●	**NIXR 50X62_IX**	65	43	0,6	0,02	2	8595057672031
●	**NIXR 50X125_IX**	127	43	0,6	0,04	2	8595057672017
●	**NIXR 100X125_IX**	127	93	0,6	0,08	4	8595057671997
◷	**NIXR 100X250_IX**	250	93	0,6	0,18	4	8595057672000

соединитель угловой

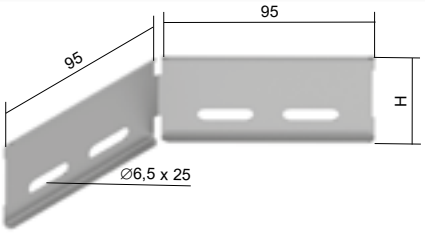

- Соединение проводится с помощью болтов NIXSM 6X10 (стр. 14).
- Угловые муфты используются обычно для соединения в местах небольшого излома линии, для построения дуг больших радиусов или огибания столбов и колонн.
- Преимуществом углового соединителя является возможность легкого создания трассы, изогнутой практически под любым углом.

	артикул	H	↕	‡	EAN
●	**NIXSUK 50_IX**	46	0,8	0,05	8595057672666
●	**NIXSUK 100_IX**	96	0,8	0,12	8595057672642

пластина шарнирного соединения

- Для соединения с лотком используются комплекты NIXSM 6X10 (стр. 14).
- Соединитель поставляется по 1 шт, для создания изгиба трассы применяются 2 шт.

	артикул	H	↕	‡	⊥T	EAN
●	**INOXSK 50_IX**	43	1,0	0,09	2	8595568930552
●	**INOXSK 100_IX**	93	1,0	0,21	4	8595568930569

↕ толщина листа (мм) ‡ вес кг/шт. ⊥T болтов для крепления ● стандарт IX нержавеющая сталь
◷ по заказу

заглушка торцевая

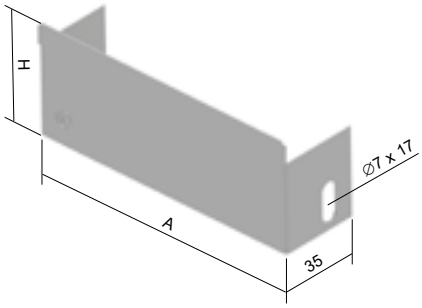

- Соединение проводится с помощью болтов NIXSM 6X10 (стр. 14).
- Заглушка предназначена для закрытия конца трассы.

	артикул	A	H	↕	‡	⚲	EAN
●	**NIXK 50X62_IX**	60	50	0,6	0,03	2	8595057670020
●	**NIXK 50X125_IX**	123	50	0,6	0,04	2	8595057669994
●	**NIXK 50X250_IX**	248	50	0,6	0,07	4	8595057670006
●	**NIXK 100X125_IX**	125	100	0,6	0,08	2	8595057669956
●	**NIXK 100X250_IX**	250	100	0,6	0,14	4	8595057669963
◷	**NIXK 100X500_IX**	500	100	0,6	0,34	4	8595057669970

3

перегородка

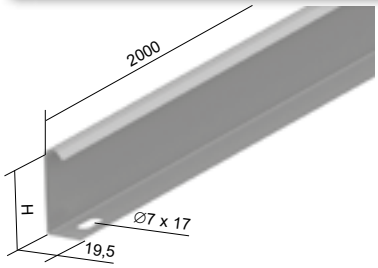

- Стандартная длина перегородки 2 м.
- Крепление перегородки проводится с помощью болтов NIXSM 6X10 (стр. 14).

	артикул	H	↕	‡	EAN
●	**NIXPZ 50_IX**	44	0,6	0,35	8595057671973
●	**NIXPZ 100_IX**	94	0,6	0,60	8595057671959

пластина соединительная

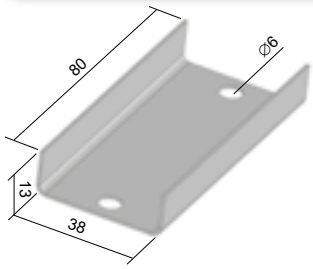

- Соединение проводится с помощью болта NIXSMP 5X10 (стр. 14).
- Для токопроводящего соединения согласно ČSN 33 2000-4-41 необходимо всегда использовать веерную шайбу (часть NIXSMP 5X10) под головку болта.

	артикул	↕	‡	⊥T	EAN
●	**NIXS 40_IX**	0,8	0,03	2	8595057672093

3

пластина соединительная

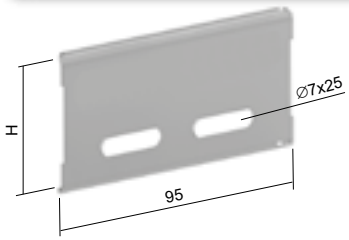

- Соединение проводится с помощью болта NIXSM 6X10 (стр. 14).

	артикул	H	↕	‡	⊥T	EAN
●	**NIXS 50_IX**	47	0,8	0,03	2	8595057672109
●	**NIXS 100_IX**	97	0,8	0,06	4	8595057672062

консоль стеновая

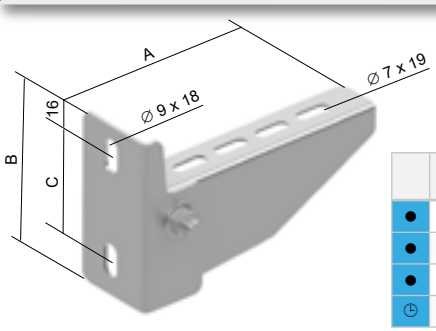

- Крепление лотка к держателю проводится с помощью болтов NIXSM 6X10 (стр. 14).
- Опора крепится к стене с помощью 2 анкеров INOXKPO 8X75 (стр. 15).

	артикул	A	B	C	⊥	‡	EAN
●	**NIXDS 62_IX**	88	72	38	180	0,13	8595568917492
●	**NIXDS 125_IX**	142	90	56	160	0,22	8595568917508
●	**NIXDS 250_IX**	267	104	70	150	0,38	8595568917515
◷	**NIXDS 500_IX**	518	130	90	170	1,02	8595568924377

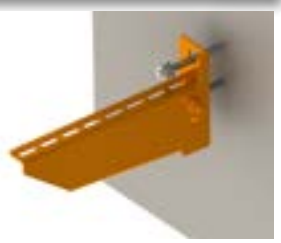

монтажный профиль

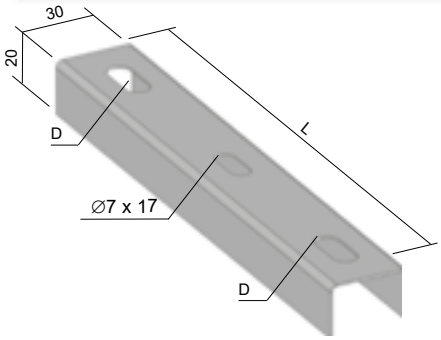

► В комбинации с резьбовыми шпильками предназначен для подвешивания лотка.

	артикул	L	D	↕	‡	EAN
●	**NIXZ 62_IX**	107	∅9 x 18	1,0	0,05	8595057675346
●	**NIXZ 125_IX**	170	∅9 x 18	1,0	0,09	8595057675315
●	**NIXZ 250_IX**	295	∅9 x 18	1,0	0,15	8595057675322
◷	**NIXZ 500_IX**	545	∅11 x 20	1,0	0,28	8595057675339

профиль монтажный

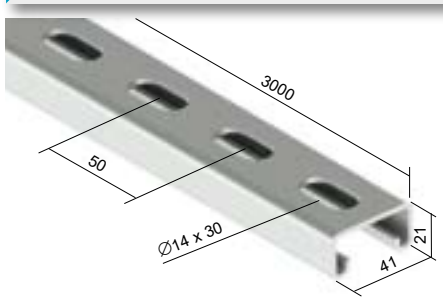

► Подходит для создания опорной части для кабельных трасс опирающихся о резьбовые шпильки.

► Монтажный профиль может быть прекрашен с помощью защитной крышки OKSPL (стр. 1-27).

	артикул	↕	EAN
◷	**INOXMP 41X21_IX**	2,5	8595057630598

↕ толщина листа (мм) ‡ вес кг/шт. | вес кг/м ● стандарт IX нержавеющая сталь
◷ по заказу

шпилька резьбовая

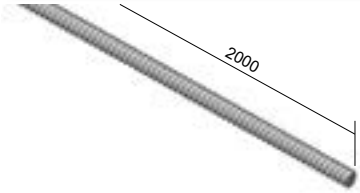

- DIN 976

	артикул	Ø	EAN
●	**INOXZT 8_IX**	M 8	8595057630604
◷	**INOXZT 10_IX**	M 10	8595057642683

гайка соединительная

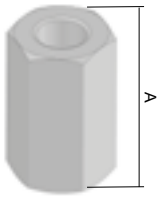

- Соединительная гайка предназначена для соединения двух резьбовых шпилек INOXZT 8.

	артикул	A	Ø	‡	EAN
◷	**INOXMZ 8_IX**	24	M 8	0,02	8595568930217
◷	**INOXMZ 10_IX**	30	M 10	0,02	8595568930064

болт с гайкой и гроверными шайбами

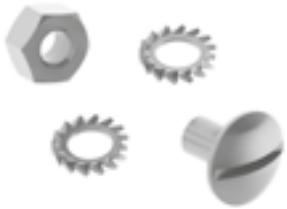

- Он используется для крепления кабельных лотков и аксессуаров или для фиксации на опоре.
- Прочное соединение обеспечивает соединение кабельных лотков.

	артикул	↺	EAN
●	**NIXSMP 5X10_IX**	100	8595568904751

винт + гайка с зубчатыми насечками

- Он используется для крепления кабельных лотков и аксессуаров или для фиксации на опоре.
- Прочное соединение обеспечивает соединение кабельных лотков и аксессуаров.

	артикул	↺	EAN
●	**NIXSM 6X10_IX**	100	8595057672185

‡ вес кг/шт.
↺ упаковка (шт.)
● стандарт
◷ по заказу
IX нержавеющая сталь

гайка шестигранная

	артикул	↺	EAN
●	**INOXM 8_IX**	100	8595057630635
◷	**INOXM 10_IX**	100	8595057642706

шайба

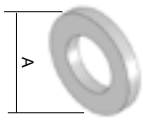

	артикул	A	↺	EAN
●	**INOXPD 8_IX**	16	100	8595057630710
◷	**INOXPD 10_IX**	20	100	8595057642720

анкер

- Анкеры предназначены для подвесного, сквозного и дистанционного монтажа.
- Виды основного материала: бетонная поверхность, натуральный камень с плотной структурой.

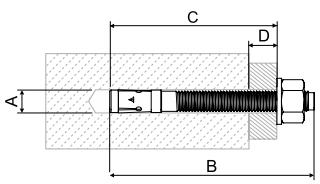

	артикул	утвержденный класс сейсмичности	диаметр сверла A (мм)	общая длина анкера B (мм)	эффективная глубина анкера C (мм)	макс. толщина прикрепляемого материала D (мм)	резьба	размер гаечного ключа	EAN
●	**INOXKPO 8X75_IX**	C1	8	75	65	10	M8x38	13	8595568921987
●	**INOXKPO 10X95_IX**	C1/C2	10	105	95	20	M10x63	17	8595568905888

анкер забивной стальной

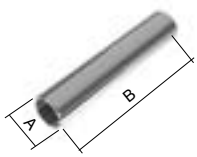

- Зажимные анкеры предназначены для монтажа резьбовых шпилек непосредственно к несущей поверхности (бетон, кирпич).

- A - диаметр сверла
- B - общая длина анкера
- C - минимальная глубина отверстия

	артикул	A	B	C	резьба	‡	EAN
●	**INOXKPOZ 8_IX**	10	30	30	M8x13	0,01	8595568905895
●	**INOXKPOZ 10_IX**	12	40	40	M10x15	0,01	8595568905901

‡ вес кг/шт. ● стандарт ◷ по заказу POGMT неэлектролитическое покрытие XX латунь IX нержавеющая сталь ZNCR цинкохромат PO цинкохромат

стяжная лента

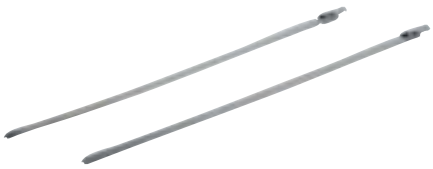

- Стягивающая лента используется для прочного крепления крышки NIXV 40 (стр. 4) к лотку NIXKZN 20X40 (стр. 3).
- Соединение является неразъемным.

	артикул	‡	↺	EAN
●	**SPK 200X4.6_IX**	0,002	100	8595057698116

проходной изолятор

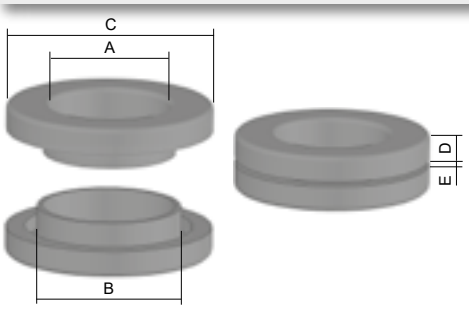

- Проходные изоляторы предназначены для безопасного вывода кабеля.
- В созданное отверстие в дне или борту лотка с обеих сторон вставляются две части изолятора и небольшим сдавливанием обе детали прижимаются друг к другу и таким образом прочно соединяются.

В - диаметр предназначен отверстия

	артикул	A	B	C	D	E	‡	EAN
●	**NKP 9_FB**	10	**15**	24	5	0,5 - 5	0,002	8595057689466
●	**NKP 11_FB**	12	**18,5**	26	6	0,5 - 5	0,004	8595057689473
●	**NKP 13_FB**	16	**20**	31	6	0,5 - 5	0,006	8595057689480
●	**NKP 16_FB**	17	**22**	33	6	0,5 - 5	0,006	8595057689497
●	**NKP 21_FB**	24	**28**	40	7	0,5 - 5	0,010	8595057689503
●	**NKP 29_FB**	31	**37**	53	7	0,5 - 5	0,018	8595057689510

кожух защитный

- Кожух защитный из пластика с металлической прокладкой предназначен для защиты кромок кабельных лотков.
- Длина = 10 м, продажа целыми упаковками.
- Защитную накладку можно установить на листовой металл толщиной макс. 2 мм.

	артикул	‡	EAN
●	**NCH_XX**	0,06	8595057669932

материал

Изделия из нержавеющей стали изготавливаются из аустенитной хромоникелевой стали в соответствии с ČSN 17 240; AISI 304; DIN X5CrNi18-10; W.-Nr. 1. 4301.
С внешней стороны, детали обтянуты защитной пленкой.
По заказу изделия можно также поставить из стали с качеством в соответствии с AISI 316.
Срок поставки и ценовое предложение разрабатываются на основе спецификаций торговыми представителями KOPOS KOLÍN a.s.

упаковка и поставки

Кабельные лотки и перегородки поставляются только кратно длине 2 м.
Продукцию, поставляемую поштучно, можно заказать кратно количеству 1 шт. Исключение составляют болты NIXSMP 5X10 и NIXSM 6X10, которые упакованы по 100 шт. Кожух защитный поставляется в катушках по 10 м.

соединение кабельных лотков

Соединение кабельных лотков осуществляется с помощью соединителя NIXS и болтов NIXSM 6X10. Соединение обеспечивает электрический контакт. Соединение кабельных лотков и фасонных частей для горизонтального или вертикального изменения формы трассы осуществляется путем вставки кабельного лотка в фасонную часть и соединением болтами NIXSM 6X10. Особая форма концов обеспечивает соединение в одной плоскости, образуя тем самым единую поверхность для вкладывания кабелей, которая предотвращает их повреждение.

4 ПРОВОЛОЧНЫЕ ЛОТКИ

проволочный лоток с интегрированным соединением

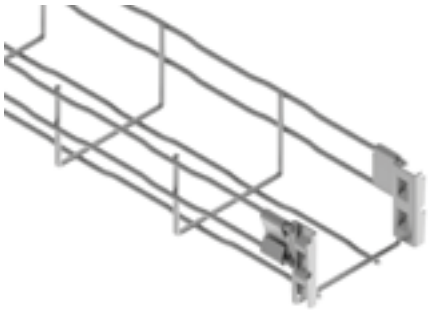

- Все проволочные лотки с одного конца оснащены соединениями, до 200 мм на бортах и от 300 мм – на бортах и дне лотка.
- Соединение кабельной трассы представлено на изображение (стр. 4-3). Таким образом обеспечен заземляющий контур.
- Для обеспечения вентиляции кабеля рекомендуется соблюдать расстояние 250 мм между лотками и 20 мм от стены.
- **Проволочно лотки в нержавеющем исполнении изготавливаются из нержавеющей стали в соответствии с AISI 304.**

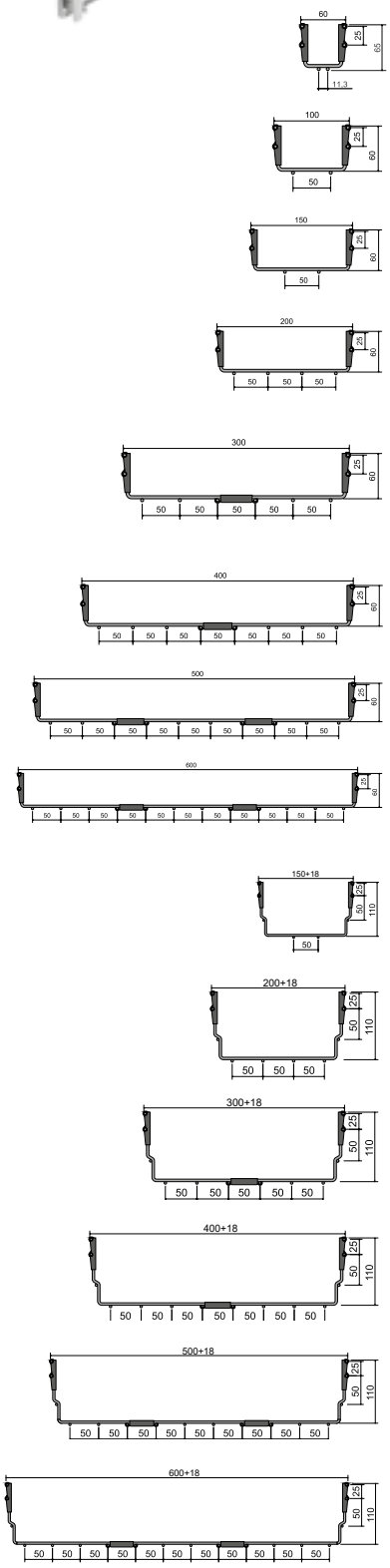

	артикул	∅	☒	‡	соединительная часть на дне лотка	EAN
●	**DZI 60X60_BZNCR**	3,9	21	0,75	0	8595568927859
◷	**DZI 60X60_BEZN**	3,9	21	0,75	0	8595568931252
●	**INOXDZI 60X60_BIX***	3,5	21	0,59	0	8595568931399
●	**DZI 60X100_BZNCR**	3,9	43	0,79	0	8595568927866
◷	**DZI 60X100_BEZN**	3,9	43	0,79	0	8595568931269
●	**INOXDZI 60X100_BIX**	4,0	43	0,82	0	8595568931405
●	**DZI 60X150_BZNCR**	3,9	72	0,84	0	8595568927873
◷	**DZI 60X150_BEZN**	3,9	72	0,84	0	8595568931276
◷	**INOXDZI 60X150_BIX**	4,0	72	0,88	0	8595568931412
●	**DZI 60X200_BZNCR**	3,9	100	1,09	0	8595568927880
◷	**DZI 60X200_BEZN**	3,9	100	1,09	0	8595568931283
◷	**INOXDZI 60X200_BIX**	4,0	100	1,13	0	8595568931429
●	**DZI 60X300_BZNCR**	4,3	156	1,58	1	8595568927897
◷	**DZI 60X300_BEZN**	4,3	156	1,58	1	8595568931290
◷	**INOXDZI 60X300_BIX**	4,4	156	1,74	1	8595568931436
●	**DZI 60X400_BZNCR**	4,3	212	2,01	1	8595568927903
◷	**DZI 60X400_BEZN**	4,3	212	2,01	1	8595568931306
●	**DZI 60X500_BZNCR**	4,6	268	2,72	2	8595568927910
◷	**DZI 60X500_BEZN**	4,6	268	2,72	2	8595568931313
●	**DZI 60X600_BZNCR**	4,6	324	3,13	2	8595568927927
◷	**DZI 60X600_BEZN**	4,6	324	3,13	2	8595568931320
◷	**DZI 110X150_BZNCR**	4,3	133	1,14	0	8595568931221
◷	**DZI 110X150_BEZN**	4,3	133	1,14	0	8595568931337
●	**DZI 110X200_BZNCR**	4,3	186	1,59	0	8595568927934
◷	**DZI 110X200_BEZN**	4,3	186	1,59	0	8595568931344
●	**DZI 110X300_BZNCR**	4,3	291	2,04	1	8595568927941
◷	**DZI 110X300_BEZN**	4,3	291	2,04	1	8595568931351
●	**DZI 110X400_BZNCR**	4,6	396	2,71	1	8595568927958
◷	**DZI 110X400_BEZN**	4,6	396	2,71	1	8595568931368
◷	**DZI 110X500_BZNCR**	4,6	501	3,12	2	8595568931238
◷	**DZI 110X500_BEZN**	4,6	501	3,12	2	8595568931375
◷	**DZI 110X600_BZNCR**	4,6	606	3,53	2	8595568931245
◷	**DZI 110X600_BEZN**	4,6	606	3,53	2	8595568931382

∅ диаметр проволоки (мм) ‡ вес кг/м ● стандарт BEZN электролитическое цинковое покрытие (ТДЦ) BZNCR цинкохромат

☒ внутреннее сечение (см²) ◷ по заказу BIX нержавеющая сталь

60 - проволочный канал с интегрированным соединением

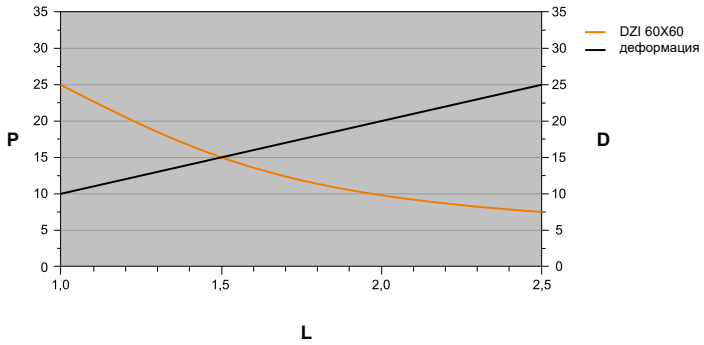

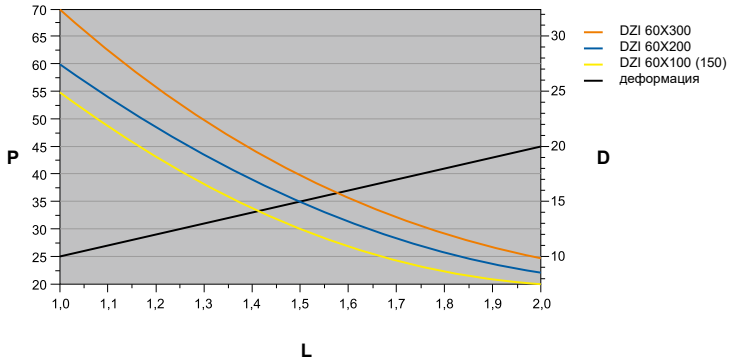

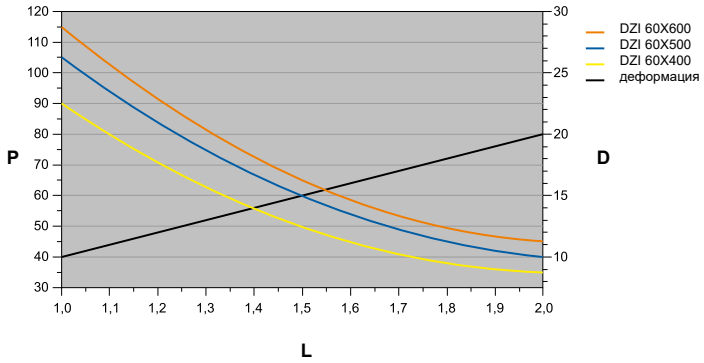

110 - проволочный канал с интегрированным соединением

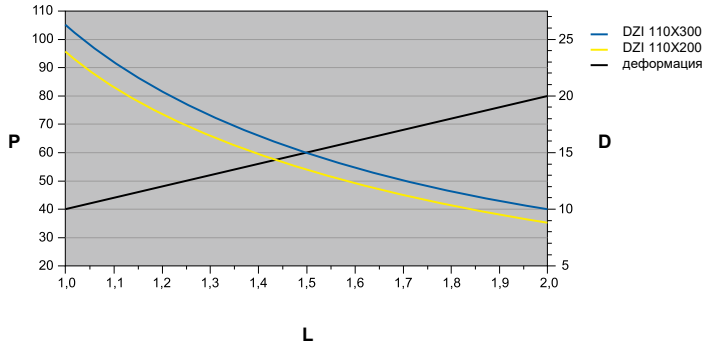

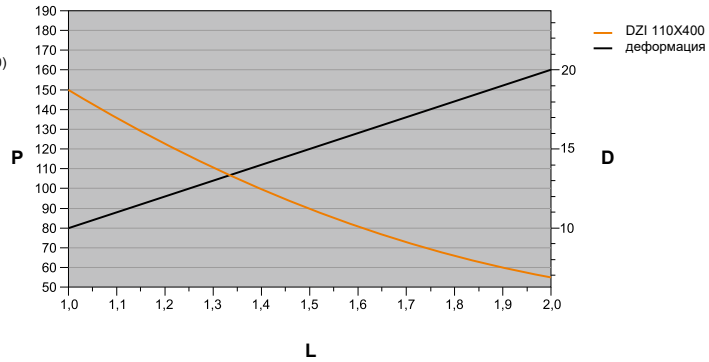

На графике указана максимальная допустимая равномерно распределенная нагрузка лотков в зависимости от расстояния между опорами. Внешние воздействия не учитываются в допустимой загрузке и не могут быть загружены человеком.

L = расстояние между опорами (м)
P = допустимая равномерно распределенная нагрузка (вес кг/м)
D = деформация (мм)

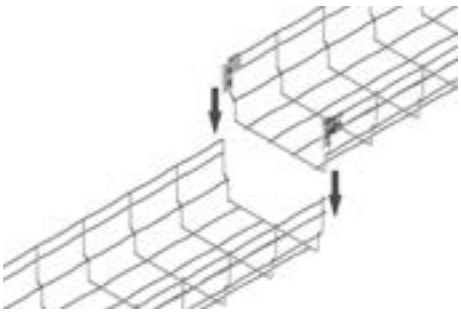

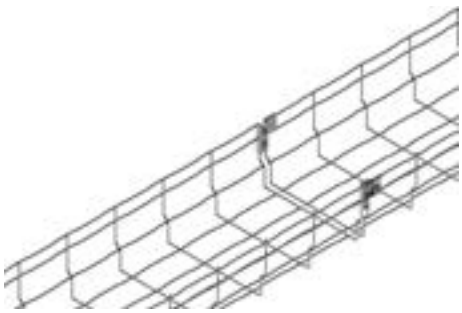

проволочный лоток

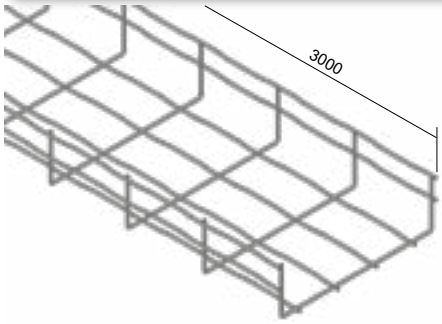

- Стандартная длина лотка 3 м.
- Сетчатое дно: 50 x 100 мм (кроме DZ 60X60, INOXDZ 60X60).
  Проволочные лотки соединяются соединением DZS/B (стр. 6). Лотки с высотой борта 60 и 110 мм можно соединить соединителем быстрой фиксации DZRS/B (стр. 7) или с помощью соединительной арматуры DZSP/B (стр. 7).

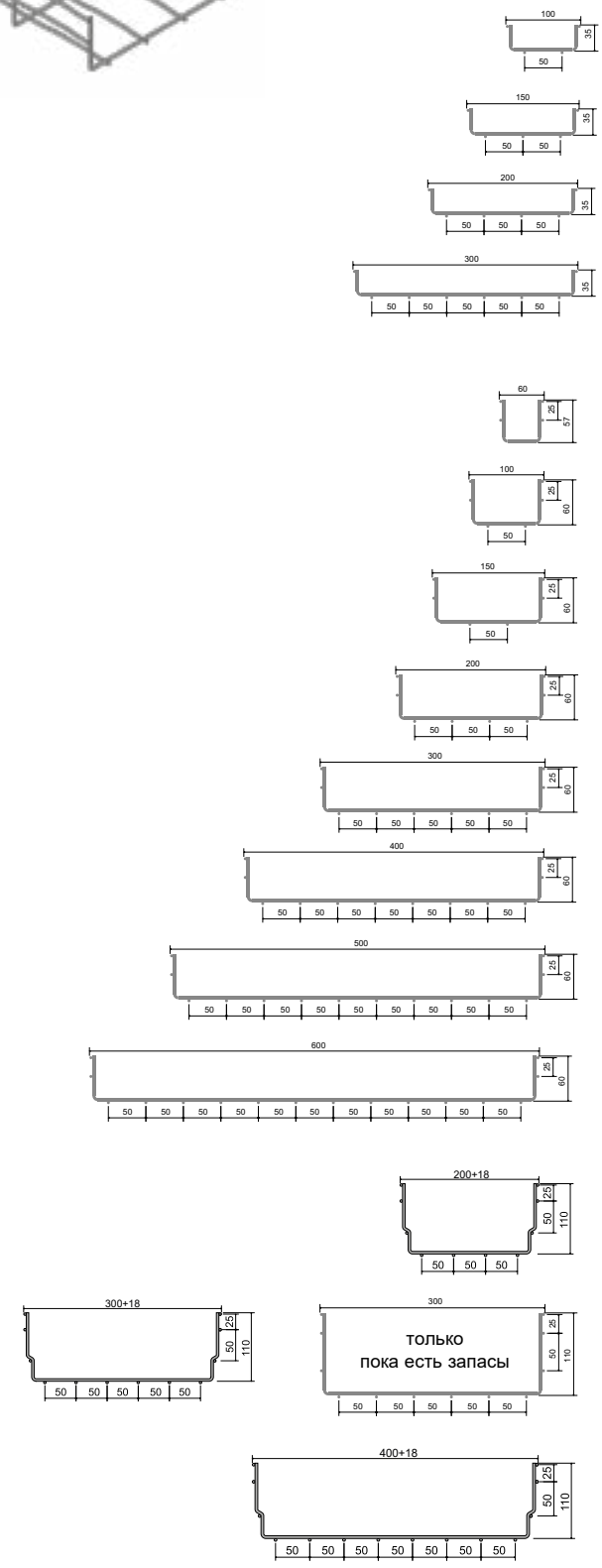

	артикул	∅	☒	‡	EAN
●	**DZ 35X100_BZNCR**	3,9	27	0,55	8595057689893
◷	**DZ 35X100_BF**	3,9	27	0,55	8595568903129
●	**DZ 35X150_BZNCR**	3,9	42	0,67	8595057690127
◷	**DZ 35X150_BF**	3,9	42	0,67	8595568903136
●	**DZ 35X200_BZNCR**	3,9	58	0,81	8595057690134
◷	**DZ 35X200_BF**	3,9	58	0,81	8595568903143
●	**DZ 35X300_BZNCR**	4,3	89	1,27	8595057690141
◷	**DZ 35X300_BF**	4,3	89	1,27	8595568903150
◷	**DZ 60X60_BF**	3,9	23	0,55	8595568903167
◷	**DZ 60X100_BF**	3,9	47	0,77	8595568903174
◷	**DZ 60X150_BF**	3,9	75	0,82	8595568903181
◷	**DZ 60X200_BF**	3,9	102	1,06	8595568903198
◷	**DZ 60X300_BF**	4,3	157	1,57	8595568903204
◷	**DZ 60X400_BF**	4,3	212	1,90	8595568903211
◷	**DZ 60X500_BF**	4,6	267	2,46	8595568903228
◷	**DZ 60X600_BF**	4,6	322	2,83	8595568903235
◷	**DZ 110X200_BF**	4,3	193	1,57	8595568903242
◷	**DZ 110X300_BF**	4,3	297	1,90	8595568903259
◷	**DZ 110X400_BF**	4,6	401	2,46	8595568903266

только пока есть запасы

∅ диаметр проволоки (мм) ‡ вес кг/м ● стандарт BZNCR цинкохромат BF оцинковка погружением

☒ внутреннее сечение (см²) ◷ по заказу

35 - проволочный лоток

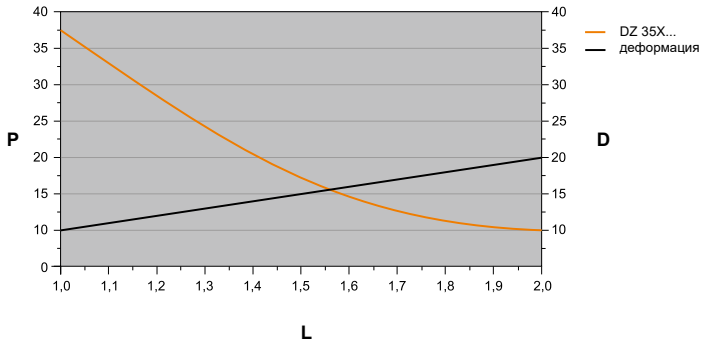

110 - проволочный лоток

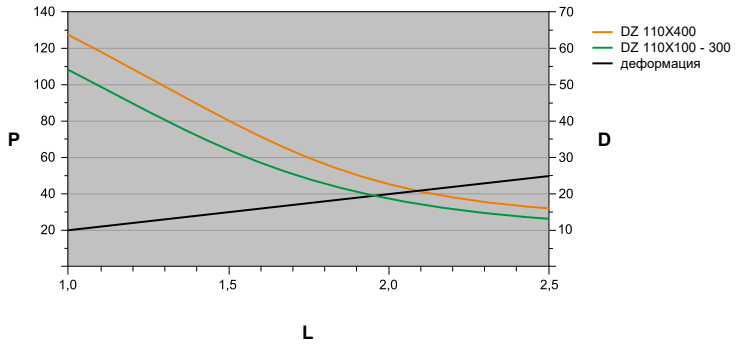

60 - проволочный лоток

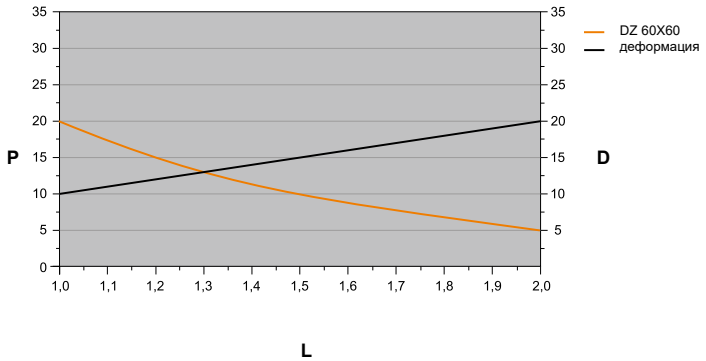

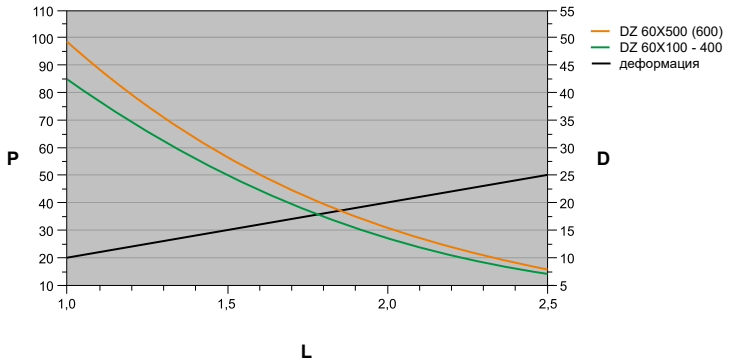

На графике указана максимальная допустимая равномерно распределенная нагрузка лотков в зависимости от расстояния между опорами. Внешние воздействия не учитываются в допустимой загрузке и не могут быть загружены человеком.

L = расстояние между опорами (м)
P = допустимая равномерно распределенная нагрузка (вес кг/м)
D = деформация (мм)

винт соединительный с гайкой

	артикул	‡	EAN
●	**DZSU/B_ZNCR**	0,02	8595057689855
◷	**INOXDZSU/B_BX**	0,02	8595057697263

пластина соединительная

► Специальная конструкция головки винта п озволяет быстро и надежно соединить лотки с одинаковой высотой борта лотка.

	артикул	‡	EAN
●	**DZS/B_ZNCR**	0,03	8595057689831
◷	**DZS/B_F**	0,03	8595568902597
◷	**INOXDZS/B_BX**	0,03	8595057697256

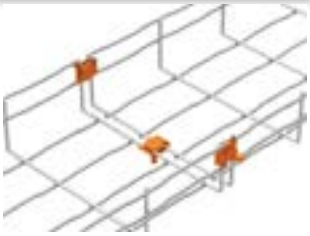

тип лотка		количество DZS/B для соединения лотка
DZ 35	100; 150; 200	2
	300	3
DZ 60	60; 100; 150; 200	2
	300; 400	3
	500; 600	4
DZ 110	200	2
	300; 400	3

‡ вес кг/шт. ● стандарт ◷ по заказу ZNCR цинкохромат F оцинковка погружением BX нержавеющая сталь

соединительная пластина быстрой фиксации

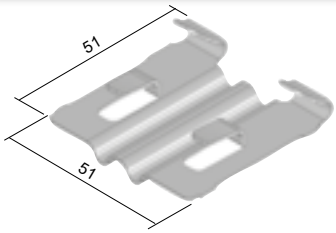

- Позволяет соединить лотки с высотой борта 60 и 110 мм без использования болтов.
- Для создания жесткого соединения нужно загнуть выступы крепления.

	артикул	‡	EAN
●	**DZRS/B_ZNCR**	0,03	8595057689824
◷	**DZRS/B_F**	0,03	8595568902603

соединительная пластина усиленная

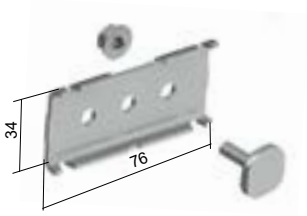

- Соединительная пластина усиленная предназначена для более прочного соединения лотков.
- U Крепление проводится с помощью винта DZSU/B, являющегося составной частью упаковки.
- Предназначено для проволочных лотков с высотой борта 60 и 110 мм.

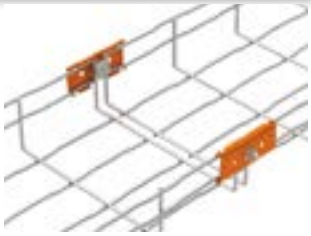

	артикул	‡	EAN
●	**DZSP/B_ZNCR**	0,06	8595057689848
◷	**DZSP/B_F**	0,06	8595568902610
◷	**INOXDZSP/B_BX**	0,06	8595568902856

держатель настенный

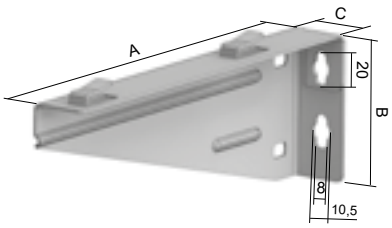

- Загибанием соединительных выступов обеспечивается быстрое и надежное крепление проволочного лотка к держателю.
- Опоры INOXDZDS не имеют крепежных выступов. К опоре можно докупить 2 крепежных болта INOXDZSU/B.

	артикул	A	B	C	‡	EAN
●	**DZDS 100/B_S**	150	85	36	0,25	8595057689909
●	**DZDS 150/B_S**	200	85	36	0,26	8595057690233
●	**DZDS 200/B_S**	250	85	36	0,38	8595057689916
●	**DZDS 300/B_S**	350	85	36	0,66	8595057690240
●	**DZDS 400/B_S**	450	85	36	0,80	8595057690257
◷	**DZDS 500/B_S**	550	122	36	1,01	8595057690264
◷	**DZDS 600/B_S**	650	122	36	1,11	8595057690271
◷	**INOXDZDS 100/B_BX**	150	85	35	0,24	8595568902917
◷	**INOXDZDS 150/B_BX**	200	85	35	0,30	8595568902924
◷	**INOXDZDS 200/B_BX**	250	85	35	0,38	8595568902931
◷	**INOXDZDS 300/B_BX**	350	85	35	0,49	8595568902948

	артикул	A	↕	‡	↺	EAN
◷	**DZDS 100/B_F**	150	85	36	0,25	8595568902658
◷	**DZDS 150/B_F**	200	85	36	0,26	8595568902665
◷	**DZDS 200/B_F**	250	85	36	0,38	8595568902672
◷	**DZDS 300/B_F**	350	85	36	0,66	8595568902689
◷	**DZDS 400/B_F**	450	85	36	0,80	8595568902696
◷	**DZDS 500/B_F**	550	122	36	1,01	8595568902702
◷	**DZDS 600/B_F**	650	122	36	1,11	8595568902719

4

центральный держатель

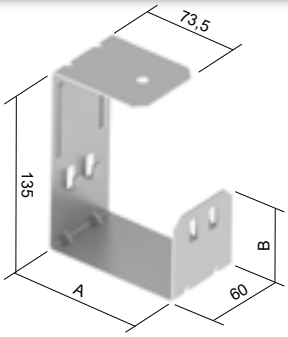

- Центральный держатель предназначен для крепления проволочных лотков к потолку с использованием резьбовой шпильки Ø 8 мм и 2 гаек M 8.
- Проволочный лоток вкладывается в держатель и фиксируется в пазах на внутренних стенках держателя.
- Максимальная нагрузка на держатель составляет 5 кг / м.

	артикул	A	B	↕	‡	EAN
●	**DZSZ 35X100_S**	103	51,5	1,5	0,25	8595568930385
●	**DZSZ 60X60_S**	63	61,5	1,5	0,22	8595568930361
●	**DZSZ 60X100_S**	103	61,5	1,5	0,26	8595568930378

‡ вес кг/шт. ● стандарт F оцинковка погружением

↕ толщина листа (мм) ◷ по заказу S оцинковка «Сендзимир» BX нержавеющая сталь

скоба крепления

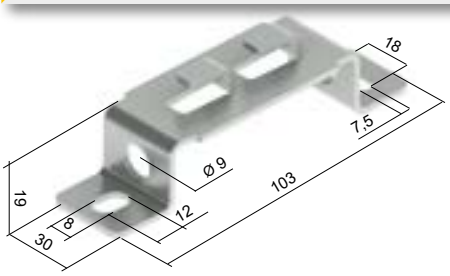

- Скобу можно использовать для крепления проволочного лотка к стене или вместе с резьбовой шпилькой Ø 8 мм к потолку.
- Крепление с помощью двух резьбовых шпилок предназначено для лотков с высотой борта 60 и 110 мм и шириной максимально 200 мм (так же, подвеска может использоваться для лотков DZ 60X300 – макс. несущая способность лотка 10 кг/м).
- Крепление к стене возможно только у лотков DZ 60X60 и DZ 60X100.
- Держатель крепится с помощью анкера KPO 6 (2 шт).

	артикул	‡	EAN
●	**DZZ/B_ZNCR**	0,05	8595057689800
◷	**DZZ/B_F**	0,05	8595568902627
◷	**INOXDZZ/B_BX**	0,05	8595568902863

центровое крепление

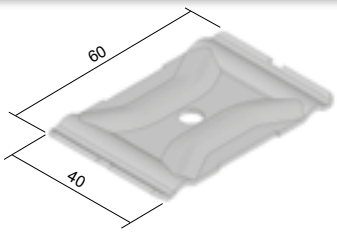

- Центровое крепление предназначена для крепления проволочного лотка к потолку.
- Необходимо использовать крепления и резьбовую шпильку Ø 8 мм.
- Крепление не предназначено для подвески лотков DZ 60X60 и DZ 35X100.
- Для создания одной точки подвеса, нужно заказать 2 шт. центрового крепления.
- Рекомендуется для лотка шириной макс. 300 мм.

	артикул	‡	EAN
●	**DZCZ/B_ZNCR**	0,03	8595057689794
◷	**DZCZ/B_F**	0,03	8595568902634
◷	**INOXDZCZ/B_BX**	0,03	8595568902870

монтажная панель

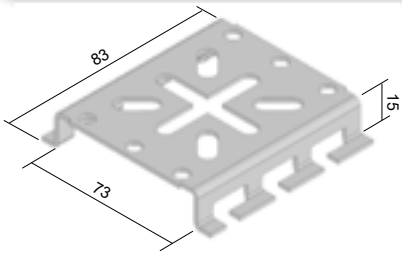

- Монтажная панель предназначена для монтажа электроустановочных коробок.
- Крепится на боковую часть проволочного лотка с высотой борта 60 и 110 мм.
- Монтажную панель можно прикрепить на внешнюю сторону дна лотка, кроме лотков DZ 60X60 и INOXDZ 60X60.

	артикул	‡	EAN
●	**DZMD/B_ZNCR**	0,08	8595057689817
◷	**DZMD/B_F**	0,08	8595568902641
◷	**INOXDZMD/B_BX**	0,08	8595568902887

шпилька резьбовая

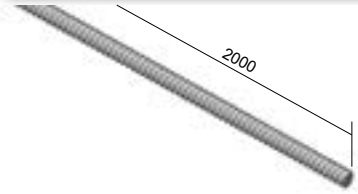

- DIN 976
- Класс прочности 4.8

	артикул	Ø	‡	EAN
●	**ZT 8_ZNCR**	M 8	0,31	8595057631793
◷	**INOXZT 8_IX**	M 8	0,31	8595057630604

гайка шестигранная

	артикул	EAN
●	**M 8_ZNCR**	8595057633643
◷	**INOXM 8_IX**	8595057630635

‡ вес кг/шт. | кг/м
● стандарт
◷ по заказу
ZNCR цинкохромат
F оцинковка погружением
IX нержавеющая сталь

анкер

- Анкеры предназначены для подвесного, сквозного и дистанционного монтажа.
- Виды основного материала: бетонная поверхность, натуральный камень с плотной структурой.

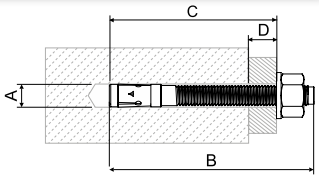

	артикул	утвержденный класс сейсмичности	диаметр сверла A (мм)	общая длина анкера B (мм)	эффективная глубина анкера C (мм)	макс. толщина прикрепляемого материала D (мм)	резьба	размер гаечного ключа	EAN
●	**KPO 6X70_PO**	-	6	65	60	10	M6x25	10	8595057691179
●	**KPO 8X77_PO**	C1	8	75	65	10	M8x38	13	8595057691100
●	**KPO 8X97_PO**	C1	8	95	85	30	M8x58	13	8595057691117
●	**KPO 8X110_PO**	C1/C2	8	115	105	50	M8x8	13	8595568931139
●	**KPO 10X95_PO**	C1/C2	10	95	85	10	M10x53	17	8595057691124
●	**KPO 10X115_PO**	C1/C2	10	115	105	30	M10x73	17	8595057691131
●	**KPO 10X175_PO**	C1/C2	10	185	175	100	M10x143	17	8595568931153
●	**KPO 12X120_PO**	C1/C2	12	110	100	10	M12x61	19	8595057691148
◷	**KPO 8X77_POGMT**	-	8	80	65	10	M8	13	8595568927965
◷	**KPO 8X97_POGMT**	-	8	100	90	35	M8	13	8595568929631
◷	**KPO 10X95_POGMT**	-	10	95	84	15	M10	17	8595568927972
◷	**KPO 10X115_POGMT**	-	10	115	104	35	M10	17	8595568929648
◷	**KPO 12X120_POGMT**	-	12	120	105	25	M12	19	8595568929655
●	**INOXKPO 8X75_IX**	C1	8	75	65	10	M8x38	13	8595568921987
●	**INOXKPO 10X95_IX**	C1/C2	10	105	95	20	M10x63	17	8595568905888

анкер забивной стальной

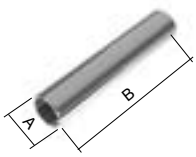

- Забивные анкера KKZ предназначены для прямого крепления резьбовых шпилек.
- Внутри анкера имеется распорный штифт, который необходимо забить перед установкой монтажной резьбовой шпильки.
- Подходит для установки в бетон, природный камень.
- Анкеры KKZ 8, KKZ 10 и KKZ 12 оснащены воротником.

- A - диаметр сверла
- B - общая длина анкера
- C - минимальная глубина отверстия

	артикул	A	B	C	резьба	на растяжение бетон C20/25 (kN)	‡	EAN
●	**KKZ 6_ZNCR**	8	25	27	M6	2,50	0,01	8595057697553
●	**KKZ 8_ZNCR**	10	30	32	M8	3,00	0,01	8595057697560
●	**KKZ 10_ZNCR**	12	40	42	M10	4,75	0,02	8595057697577
●	**KKZ 12_ZNCR**	15	50	52	M12	6,80	0,05	8595057697584

анкер забивной латунный

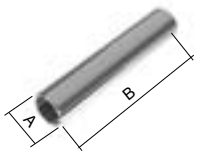

- Забивные анкера KKZM предназначены для прямого крепления резьбовых шпилек.
- Латунные анкеры имеют внутреннюю коническую резьбу, которая расширяется при установке монтажной резьбовой шпильки или болта.
- Резьбовую шпильку (болт) необходимо ввинтить по целой длине анкера.
- Подходит для установки в бетон, камень, дерево, ДСП и полнотелый кирпич.

- A - диаметр сверла
- B - общая длина анкера
- C - минимальная глубина отверстия

	артикул	A	B	C	резьба	бетон C20/25		‡	EAN
						на растяжение (kN)	момент затяжки (Nm)		
●	**KKZM 8_XX**	10	30	35	M8	1,50	6	0,01	8595568925893
●	**KKZM 10_XX**	12	35	40	M10	2,50	10	0,01	8595568925909

‡ вес кг/шт. ● стандарт ◷ по заказу POGMT неэлектролитическое покрытие XX латунь IX нержавеющая сталь ZNCR цинкохромат PO цинкохромат

шуруп по бетону

- Комбинированный винт M8 / M10 для быстрой и простой установки винтов или резьбовых стержней.
- Предназначен для установки в бетоне C20 / 25 до C50 / 60, панели C30 / 37 до C50 / 60, в натуральный камень с плотной структурой.

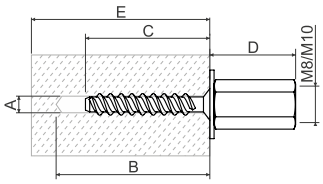

- A - диаметр отверстия
- B - минимальная глубина отверстия
- C - глубина винтов
- D - высота крепежной гайки
- E - минимальная толщина несущей поверхности

	артикул	A	B	C	D	E	габарит ключа	момент затяжки	‡	EAN	бетон C20/25 когда C50/60			полые панели		
											нагрузка		мин. осевое расстояние от края	толщина бетона	допуст-имая нагрузка	мин. осевое расстояние от края
											на растяжение	разрыв				
								Nm			kN	kN				
●	**KBS 6X35 M8/M10_PO**	6	45	35	26,5	80	13	≤10	0,03	8595568931122	0,6	2,4	35	≥25	0,4	100
														≥30	0,8	
														≥35	1,2	

4

металлический расширительный анкер

- Предназначен для монтажа в бетоне, кирпичах, естественном камне с плотной структурой, твердых блоках кирпичной кладки.
- При затяжке внешние зубцы анкера расширяются в строительном материале, что обеспечивает высокую несущую способность. Резьба должна быть завинчена минимум на всю длину анкера. Длина посадки рассчитывается: длина анкера + диаметр болта + толщина анкера + толщина штукатурки или изоляции.
- Ребристая внутренняя поверхность анкера подходит для винтов и шурупов. При использовании в системах ОКЛ с функциональностью во время пожара анкер может быть использован совместно с шурупом SB 6.3X35.

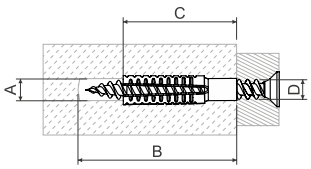

- A - диаметр отверстия
- B - минимальная глубина отверстия
- C - длина болта
- D - диаметр резьбы

	артикул	A	B	C	D	‡	EAN	рекомендуемый диаметр отверстия для материала			гарантированная нагрузка - разрез, наклонный ход применяется к указанному диаметру резьбы анкера и материалу основания		
								бетон C20/25	пористый бетон PB4	пористые кирпичи HLZ12	диаметр резьбы	пористый бетон ≥PB2, PP2 (G2)	пористый бетон ≥PB4, PP4 (G4)
								мм	мм	мм	мм	kN	kN
●	**KHP 6X32_PO**	7-9	38	32	5-6	0,01	8595568931009	7	6	7	-	-	-
●	**KHP 8X38_PO**	10-12	46	38	6-8	0,01	8595568931016	10	10	10	8	0,2	0,3
●	**KHP 8X60_PO**	10-12	68	60	6-8	0,03	8595568931023	12	10	10	8	0,3	0,4
●	**KHP 10X60_PO**	12-14	68	60	8-10	0,03	8595568931030	14	12	12	10	0,4	0,6

‡ вес кг/шт. ● стандарт PO цинкохромат

кусачки для проволоки

- Кусачки оснащены косыми ножами.
- Проволоку в лотках уместно отрезать как можно ближе к крестовине.

	артикул	‡	EAN
●	**DZDN_XX**	0,75	8595057668591

цинковая краска / аэрозоль

- Антикоррозиойная защита предназначенная для исправлении дефектов и повреждений на оцинкованной поверхности.
- Краска наносится при помощи кисти, технологией торцовки.

	артикул	‡	EAN
●	**WEICON 375_XX** (краска)	0,50	8595057621183
●	**WEICON 750_XX** (краска)	1,10	8595057693609
●	**GZS_XX** (аэрозоль)	0,45	8595057633148

‡ вес кг/шт. ● стандарт

конструкция

НАРЕЗКА ПРОВОЛОКИ

Форму трассы из проволочных лотков можно изменять согласно ваших требований. Для резки проволочной сетки лотка рекомендуем применять профессиональные кусачки для проволоки. Резку проволоки рекомендуем проводить как можно ближе к перекрещиванию проволоки, чтобы предотвратить повреждение кабелей.

установка режущих щек

УГОЛ ГОРИЗОНТАЛЬНЫЙ

Для исполнения угла горизонтального не обязательно вырезать зоны из дна и боковин проволочного лотка. Из внутреннего борта нельзя отрезать соединительную проволоку. Борты проволочного лотка огибаются под углом 90°. Единяются с помощью DZS/B, второй соединительный комплект ьзуется для соединения дна лотка.

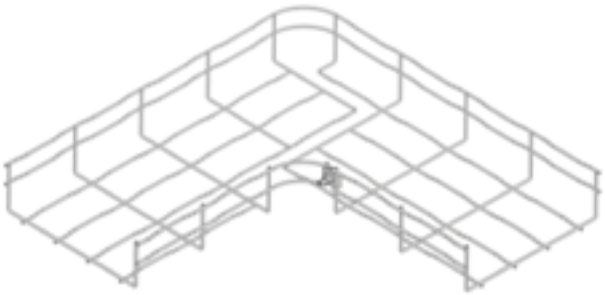

ширина лотка	количество комплектов соединительных DZS/B	ширина лотка	установка
100	1		
150	1		
200	1	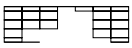	
300	1	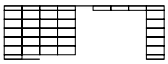	
400	1	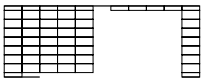	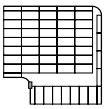
500	1	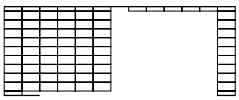	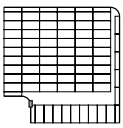
600	1	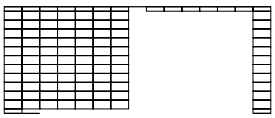	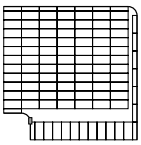

конструкция

ОТВЕТВИТЕЛЬ ГОРИЗОНТАЛЬНЫЙ Т-ОБРАЗНЫЙ

Образуется из двух проволочных лотков.
У «ответвляющегося» лотка отрезаются два поля борта от дна, это касается всех размеров ширины. У «сквозного» лотка отрезаются борты, количество полей зависит от ширины «ответвляющегося» лотка и указано в таблице. Борты и дно лотков соединяются с помощью муфты DZS/B. Ответвитель Т-образный можно создать также из лотков различной ширины.

ширина лотка	количество комплектов соединительных DZS/B	количество полей (борта) для отрезки
100	4	2
150	4	3
200	4	4
300	4	5
400	4	6
500	4	7
600	4	8

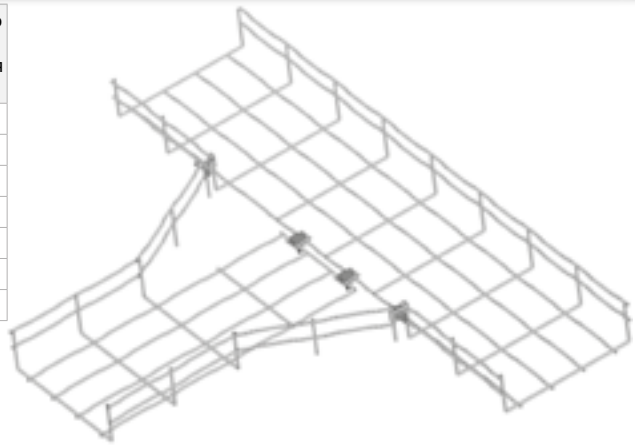

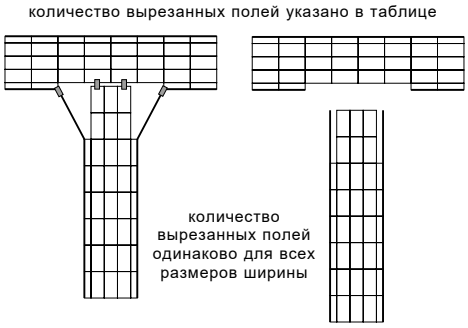

ОТВЕТВИТЕЛЬ КРЕСТООБРАЗНЫЙ

Это, собственно говоря, создание двух Т-образных ответвителей. У двух «ответвляющихся» лотков отрезаются два поля борта от дна, это касается всех размеров ширины. У «сквозного» лотка по обеим сторонам отрезаются борты, количество полей зависит от ширины подсоединяемого лотка и указано в таблице. Борты и дно соединяются с помощью муфты DZS/B.
Крестовину можно создать также из лотков различной ширины.

ширина лотка	количество комплектов соединительных DZS/B	количество полей (борта) для отрезки
100	8	полей
150	8	(борта) для
200	8	отрезки
300	8	5 + 5
400	8	6 + 6
500	8	7 + 7
600	8	8 + 8

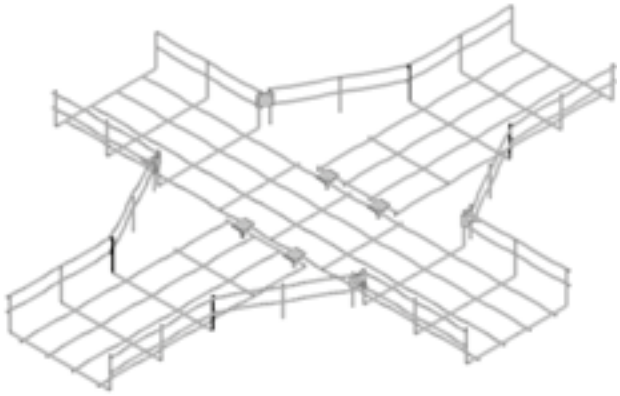

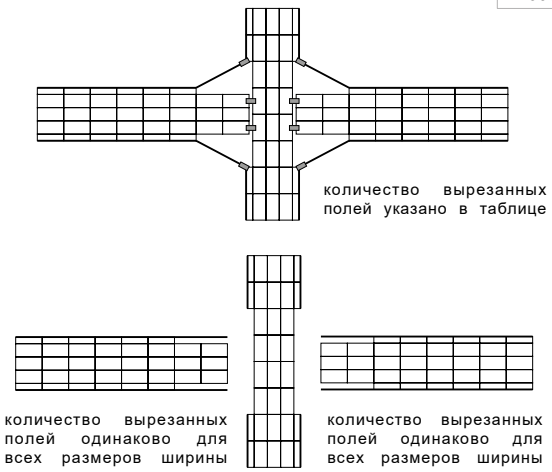

конструкция

РАЗНЫЕ УРОВНИ

Любое изменение горизонтального уровня можно получить отрезанием соответствующей зоны и изгибанием проволочного лотка в данном месте - до достижения требуемой формы.

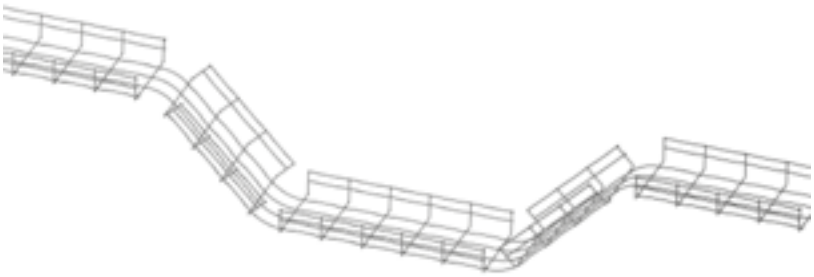

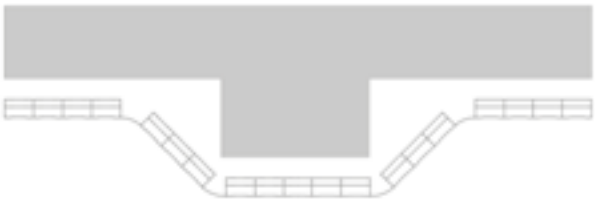

РЕДУКЦИЯ

Проволочные лотки можно сужать, чтобы их присоединить к более требуемого результата все комбинации основываются на нескольких основных принципах:

- вырезать необходимые зоны из дна и борта
- согнуть борт до требуемой ширины
- соединить концы с помощью 3 шт DZS/B

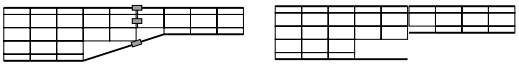

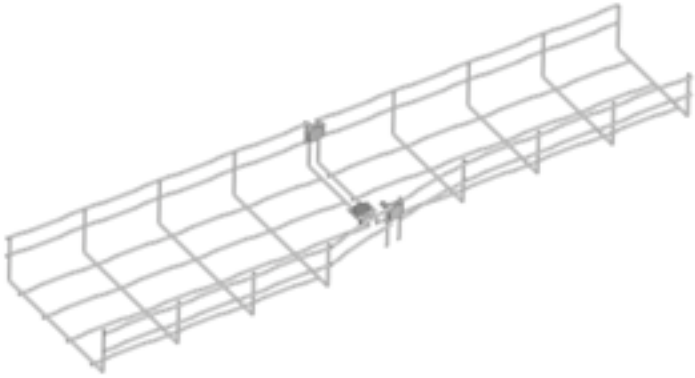

4

внутреннее полезное сечение проволочного лотка

Типовой номер	см²	заполнение 50% (сечение см²)	CYKY 3x1,5	CYKY 5x1,5	CYKY 3x2,5	CYKY 5x2,5	CYKY 3x4	CYKY 5x4	CYKY 5x6	CYKY 5x10	CYKY 5x16	CYKY 5x25	CYKY 4x35	CYKY 4x50	CYKY 3x70+50	CYKY 3x95+70	CYKY 3x120+95	CYKY 3x240+120
			Ø 8,6	Ø 10,1	Ø 9,5	Ø 11,2	Ø 11,2	Ø 13,8	Ø 15,1	Ø 18	Ø 20,4	Ø 26,1	Ø 24,8	Ø 31,3	Ø 33,6	Ø 39,3	Ø 43	Ø 56,4
DZ 35X100	35	17,5	24	17	19	14	14	9	8	5	4	3	3	2	2	0	0	0
DZ 35X150	52,5	26,3	35	26	29	21	21	14	12	8	6	4	4	3	2	0	0	0
DZ 35X200	70	35,0	47	34	39	28	28	18	15	11	8	5	6	4	3	0	0	0
DZ 35X300	105	52,5	71	51	58	42	42	28	23	16	13	8	9	5	4	0	0	0
DZ 60X60	45	22,5	24	18	20	14	14	9	8	6	4	3	3	2	2	1	1	0
DZ 60X100	60	30,0	41	29	33	24	24	16	13	9	7	4	5	3	3	1	1	1
DZ 60X150	90	45,0	61	44	50	36	36	24	20	14	11	7	7	5	4	2	2	2
DZ 60X200	120	60,0	81	59	66	48	48	32	26	19	14	9	10	6	5	4	3	2
DZ 60X300	180	90,0	122	88	100	72	72	47	39	28	22	13	15	9	8	6	5	3
DZ 60X400	240	120,0	162	118	133	96	96	63	53	37	29	18	20	12	11	8	6	4
DZ 60X500	300	150,0	203	147	166	120	120	79	66	46	36	22	24	15	13	10	8	5
DZ 60X600	360	180,0	243	176	199	143	143	95	79	56	43	26	29	18	16	12	10	6
DZ 110X200	220	110,0	149	108	122	88	88	58	48	34	26	16	18	11	10	7	6	3
DZ 110X300	330	165,0	223	162	183	132	132	87	72	51	40	24	27	17	15	11	9	5
DZ 110X400	440	220,0	297	216	244	175	175	116	96	68	53	32	36	22	19	14	12	7

Цифры указывают количество кабелей при 50% заполнении лотков. Ориентировочные диаметры кабелей исходят от кабелей типа CYKY.
Данные получены математическим вычислением. При граничных значениях (малый лоток x большой кабель, или наоборот) нужно оценить комбинации и подобрать из учитывая технические параметры.

5 КАБЕЛЬНЫЕ ЛОТКИ ЛЕСТНИЧНОГО ТИПА

ПЕРЕЧЕНЬ ЭЛЕМЕНТОВ СИСТЕМЫ

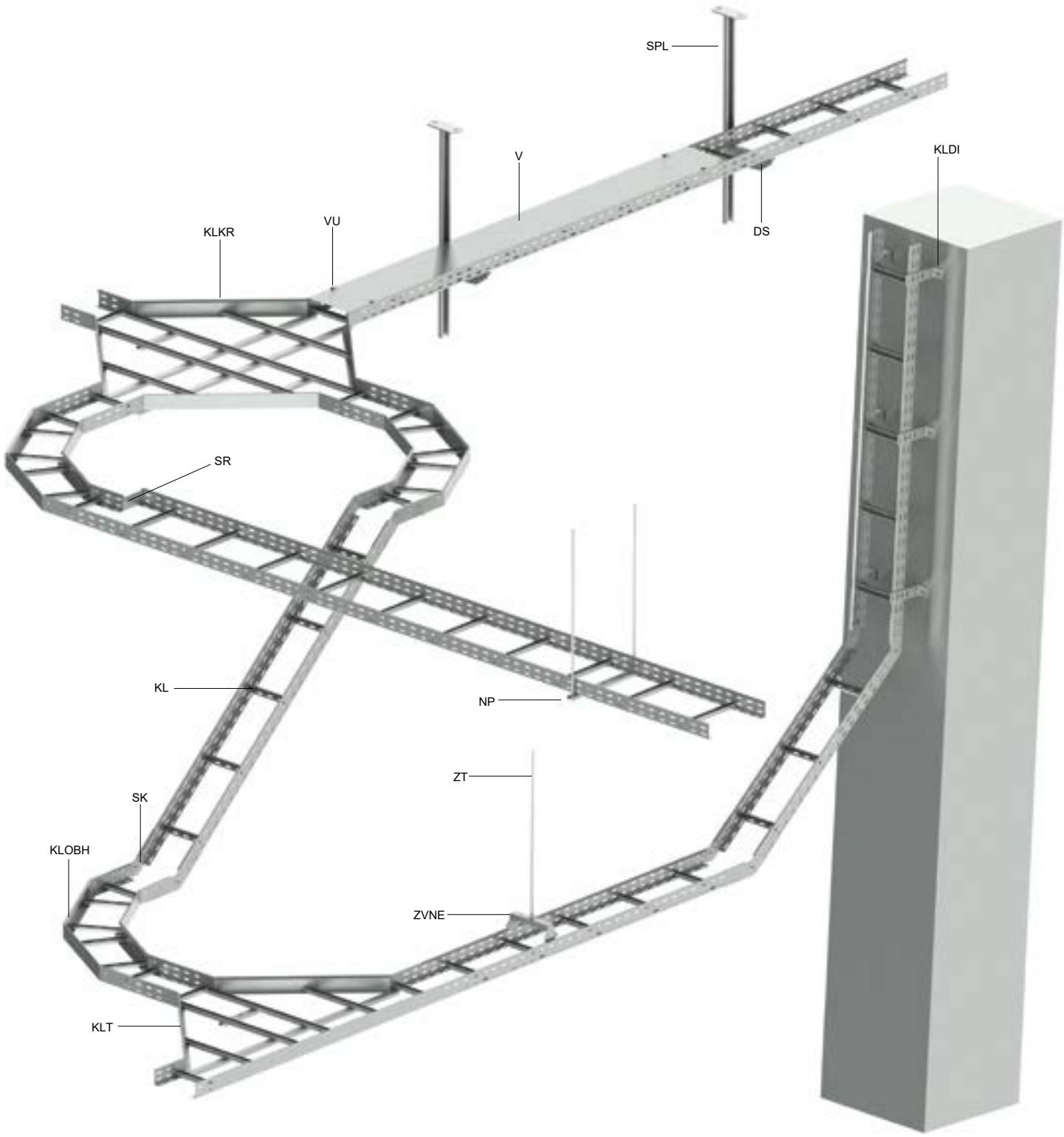

маркировка	описание	стр.
DS	держатель для средних нагрузок	14
KL	кабельный лоток лестничного типа	3 - 5
KLDI	скоба вертикального крепления	12
KLKR	ответвитель крестообразный	8
KLOBH	ответвитель горизонтальный	7
KLT	Тответвитель горизонтальный Т-образный	7
NP	несущий профиль	17

маркировка	описание	стр.
SK	пластина шарнирного соединения	9
SPL	потолочный профиль для малых нагрузок	15
SR	соединитель редукционный	10
V	крышка лотка	6
VU	фиксатор крышки	6
ZT	шпилька резьбовая	20
ZVNE	скоба крепления лотков внешняя	16

60 - кабельный лоток лестничного типа

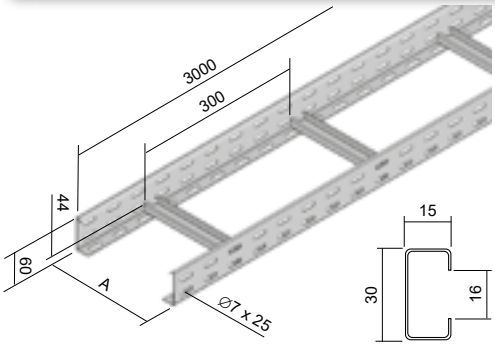

- Стандартная длина лестничного лотка 3 м.
- Соединение лотков проводится с помощью соединительных пластин S 60X200 (стр. 11) и 4 болтов NSM 6X10 (стр. 23).
- Перфорированные борты образуют Г-образный профиль с изогнутой кромкой. Они прикреплены к перегородкам прессованием на расстоянии 300 мм открытой стороной профиля вверх.
- По заказу можно изготовить лотки с расстоянием между перегородками 150 и 450 мм.

	артикул	A	↕	‡	↺	EAN
●	**KL 60X150_S**	150	1,5 / 1,2	2,23	312	8595057691681
●	**KL 60X200_S**	200	1,5 / 1,2	2,37	240	8595057635487
●	**KL 60X300_S**	300	1,5 / 1,2	2,60	156	8595057634947
●	**KL 60X400_S**	400	1,5 / 1,2	2,80	108	8595057635494
●	**KL 60X500_S**	500	1,5 / 1,2	3,10	96	8595057644359
●	**KL 60X600_S**	600	1,5 / 1,2	3,24	78	8595057644366
●	**KL 60X150_F**	150	1,5 / 1,2	2,50	312	8595057691698
●	**KL 60X200_F**	200	1,5 / 1,2	2,65	240	8595057658073
●	**KL 60X300_F**	300	1,5 / 1,2	2,90	156	8595057656345
●	**KL 60X400_F**	400	1,5 / 1,2	3,14	108	8595057658066
●	**KL 60X500_F**	500	1,5 / 1,2	3,38	96	8595057658042
●	**KL 60X600_F**	600	1,5 / 1,2	3,63	78	8595057661219

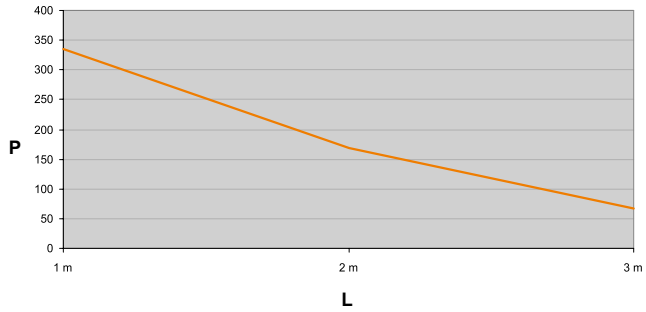

На графике показана максимально допустимая равномерно распределенная нагрузка лотка в зависимости от расстояния между опорами.
Внешние воздействия не учитываются в допустимой загрузке и не могут быть загружены человеком.

L = расстояние между опорами (м)
P = допустимая равномерно распределенная нагрузка (вес кг/м)

60 - кабельный лоток лестничного типа из нержавеющей стали

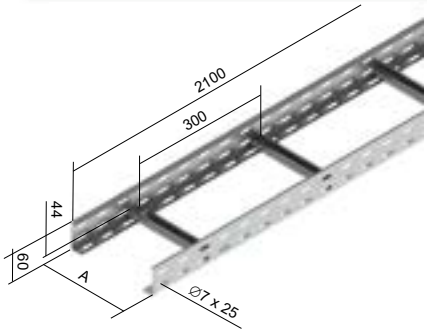

- Стандартная длина лестничного лотка 2,1 м.
- Соединение лотков проводится с помощью соединительных пластин INOXS 60 (стр. 11) и 4 болтов NIXSM 6X10 (стр. 23).
- Перфорированные боковые стенки образуют L-образный профиль с загнутой кромкой. Перфорированные борты образуют Г-образный профиль с изогнутой кромкой. Они прикреплены к перегородкам прессованием на расстоянии 300 мм открытой стороной профиля вверх.

	артикул	A	↕	‡	↺	EAN
◷	**INOXKL 60X200_IX**	200	1,2	2,1	168	8595057641907
◷	**INOXKL 60X300_IX**	300	1,2	2,3	109,2	8595057641914
◷	**INOXKL 60X400_IX**	400	1,2	2,5	75,6	8595057641921

85 - кабельный лоток лестничного типа

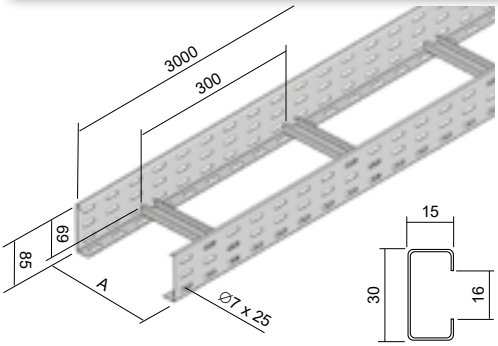

- Стандартная длина лестничного лотка 3 м.
- Соединение лотков проводится с помощью соединительных пластин S 85X200 (стр. 11) и 6 болтов NSM 6X10 (стр. 23).
- Перфорированные борты образуют Г-образный профиль с изогнутой кромкой. Они прикреплены к перегородкам прессованием на расстоянии 300 мм открытой стороной профиля вверх.
- По заказу можно изготовить лотки с расстоянием между перегородками 150 и 450 мм.

	артикул	A	↕	‡	↺	EAN
●	**KL 85X150_S**	150	1,5 / 1,2	2,71	240	8595057692657
●	**KL 85X200_S**	200	1,5 / 1,2	2,90	180	8595057644175
●	**KL 85X300_S**	300	1,5 / 1,2	3,10	120	8595057644182
●	**KL 85X400_S**	400	1,5 / 1,2	3,30	84	8595057644199
●	**KL 85X500_S**	500	1,5 / 1,2	3,50	72	8595057644205
◷	**KL 85X600_S**	600	1,5 / 1,2	3,72	60	8595057644212
◷	**KL 85X150_F**	150	1,5 / 1,2	3,03	240	8595568902412
◷	**KL 85X200_F**	200	1,5 / 1,2	3,19	180	8595057661226
◷	**KL 85X300_F**	300	1,5 / 1,2	3,43	120	8595057661233
◷	**KL 85X400_F**	400	1,5 / 1,2	3,70	84	8595057661240
◷	**KL 85X500_F**	500	1,5 / 1,2	3,92	72	8595057661257
◷	**KL 85X600_F**	600	1,5 / 1,2	4,20	60	8595057661264

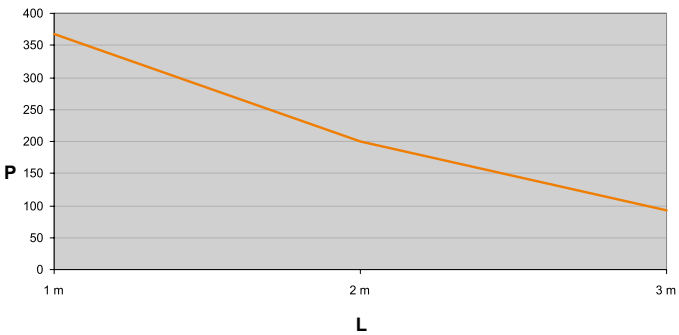

На графике показана максимально допустимая равномерно распределенная нагрузка лотка в зависимости от расстояния между опорами.
Внешние воздействия не учитываются в допустимой загрузке и не могут быть загружены человеком.

L = расстояние между опорами (м)
P = допустимая равномерно распределенная нагрузка (вес кг/м)

↕ толщина листа (мм) ↺ упаковка (м) ● стандарт S оцинковка «Сендзимир»
‡ вес кг/м ◷ по заказу F оцинковка погружением

110 - кабельный лоток лестничного типа

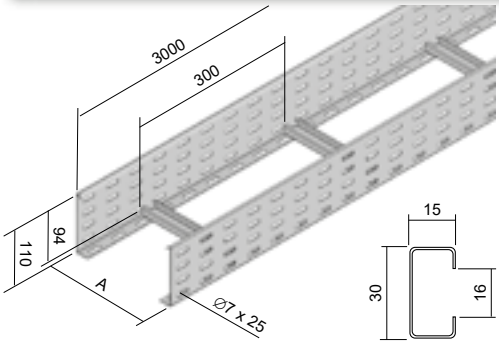

- Стандартная длина лестничного лотка 3 м.
- Соединение лотков проводится с помощью соединительных пластин S 110X200 (стр. 11) и 8 болтов NSM 6X10 (стр. 23).
- Перфорированные борты образуют Г-образный профиль с изогнутой кромкой. Они прикреплены к перегородкам прессованием на расстоянии 300 мм открытой стороной профиля вверх.
- По заказу можно изготовить лотки с расстоянием между перегородками 150 и 450 мм.

	артикул	A	↕	‡	↺	EAN
●	**KL 110X150_S**	150	1,5 / 1,2	4,07	168	8595057692664
●	**KL 110X200_S**	200	1,5 / 1,2	4,17	120	8595057644373
●	**KL 110X300_S**	300	1,5 / 1,2	4,37	84	8595057644380
●	**KL 110X400_S**	400	1,5 / 1,2	4,57	54	8595057644397
●	**KL 110X500_S**	500	1,5 / 1,2	4,77	48	8595057644403
●	**KL 110X600_S**	600	1,5 / 1,2	5,00	42	8595057644410
◷	**KL 110X150_F**	150	1,5 / 1,2	4,07	168	8595568902368
◷	**KL 110X200_F**	200	1,5 / 1,2	4,17	120	8595057661028
◷	**KL 110X300_F**	300	1,5 / 1,2	4,37	84	8595057661172
◷	**KL 110X400_F**	400	1,5 / 1,2	4,57	54	8595057661189
◷	**KL 110X500_F**	500	1,5 / 1,2	4,77	48	8595057661196
◷	**KL 110X600_F**	600	1,5 / 1,2	5,00	42	8595057661202

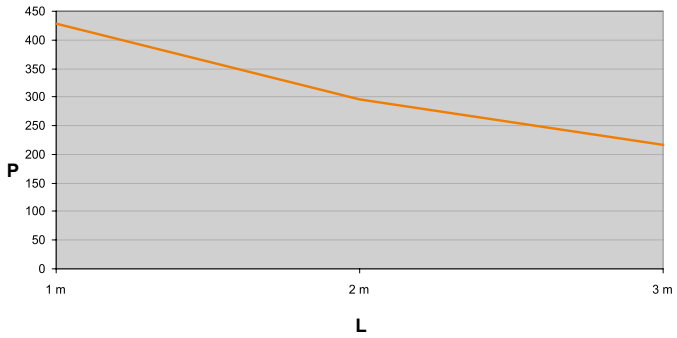

На графике показана максимально допустимая равномерно распределенная нагрузка лотка в зависимости от расстояния между опорами.
Внешние воздействия не учитываются в допустимой загрузке и не могут быть загружены человеком.

L = расстояние между опорами (м)
P = допустимая равномерно распределенная нагрузка (вес кг/м)

110 - кабельный лоток лестничного типа из нержавеющей стали

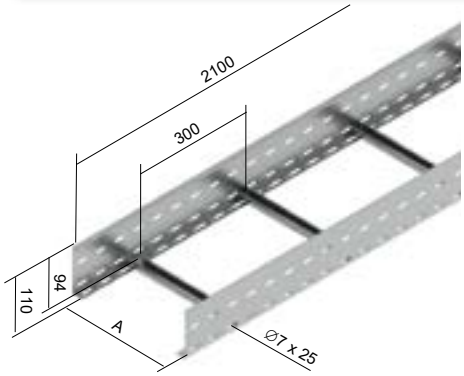

- Стандартная длина лестничного лотка 2,1 м
- Соединение лотков проводится с помощью соединительных пластин INOXS 110 (стр. 11) и 8 болтов NIXSM (стр. 23).
- Перфорированные боковые стенки образуют L-образный профиль с загнутой кромкой. Перфорированные борты образуют Г-образный профиль с изогнутой кромкой. Они прикреплены к перегородкам прессованием на расстоянии 300 мм открытой стороной профиля вверх.

	артикул	A	↕	‡	↺	EAN
◷	**INOXKL 110X200_IX**	200	1,2	3,1	84	8595568934116
◷	**INOXKL 110X300_IX**	300	1,2	3,3	58,8	8595568934123
◷	**INOXKL 110X400_IX**	400	1,2	3,5	42	8595568934130

крышка лотка

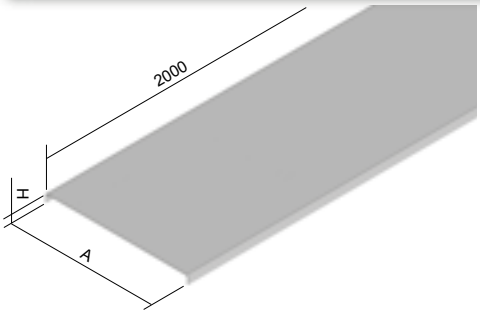

- Стандартная длина крышки 2 м.
- Стандартно поставляется указанная толщина металлического листа. Без предварительного уведомления производителя, возможна поставка крышки из листа большей толщины.
- Крепление крышки к лотку проводится с помощью фиксатора крышки VU (2 шт на метр). Крышка из нержавеющей стали крепится с помощью фиксатора inoxvu и комплекта NIXSM 6X10 (стр. 23)

	артикул	A	H	↕	‡	EAN
●	**V 150_S**	150	11	0,55	0,75	8595057629790
●	**V 200_S**	200	11	0,55	0,98	8595057629424
●	**V 300_S**	300	11	0,8	2,07	8595057629516
●	**V 400_S**	400	14	1,0	3,43	8595057629394
●	**V 500_S**	500	14	1,0	4,22	8595057633162
●	**V 600_S**	600	14	1,2	6,27	8595057636576

	артикул	A	H	↕	‡	EAN
●	**V 150_F**	150	11	0,8	1,30	8595057657991
●	**V 200_F**	200	11	0,8	1,68	8595057656222
●	**V 300_F**	300	11	0,8	2,73	8595057656239
●	**V 400_F**	400	14	1,0	3,63	8595057656246
●	**V 500_F**	500	14	1,0	4,80	8595057657977
●	**V 600_F**	600	14	1,2	6,70	8595057659278

	артикул	A	H	↕	‡	EAN
◷	**INOXV 200_IX**	200	14	0,8	1,46	8595057632271
◷	**INOXV 300_IX**	300	14	0,8	2,1	8595057641853
◷	**INOXV 400_IX**	400	14	0,8	2,74	8595057641860

фиксатор крышки

- Предназначен для крепления крышки без болтов к лотку.
- Фиксатор крышки прикладывается к крышке и боковине в месте отверстия и слегка прижимается так, чтобы замок зафиксировался в отверстии.

	артикул	‡	EAN
●	**VU_GMT**	0,01	8595057629448

держатель крышки из нержавеющей стали

- Используется для крепления крышек из нержавеющей стали к кабельным лоткам лестничного типа с помощью винта NIXSM 6X10.
- Крышки металлических лотков возможно зафиксировать непосредственно на стыке лотков, а так же с помощью фиксатора за продольную перфорацию на боковых лонжеронах лотков.

	артикул	↕	‡	EAN
◷	**INOXUV_IX**	1	0,01	8595568934239

↕ толщина листа (мм) ● стандарт GMT неэлектролитическое покрытие S оцинковка «Сендзимир»
‡ вес кг/м | вес кг/шт. ◷ по заказу IX нержавеющая сталь F оцинковка погружением

поворот горизонтальный

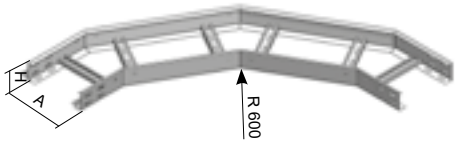

- Соединение поворота с лотком проводится с помощью пластин соединительных S ..X200 (стр. 11) и болтов NSM 6X10 (стр. 23).
- Возможна замена ответвителем для системы JUPITER пример монтажа см. на стр. 8.

	артикул	A	H	↕	⚒	EAN
◷	**KLOBH 60X150_S**	150	60	1,5 / 1,2	16	8595568910011
◷	**KLOBH 60X200_S**	200	60	1,5 / 1,2	16	8595057644489
◷	**KLOBH 60X300_S**	300	60	1,5 / 1,2	16	8595057644496
◷	**KLOBH 60X400_S**	400	60	1,5 / 1,2	16	8595057644502
◷	**KLOBH 60X500_S**	500	60	1,5 / 1,2	16	8595057644519
◷	**KLOBH 60X600_S**	600	60	1,5 / 1,2	16	8595057644526
◷	**KLOBH 85X200_S**	200	85	1,5 / 1,2	24	8595057644533
◷	**KLOBH 85X300_S**	300	85	1,5 / 1,2	24	8595057644540
◷	**KLOBH 85X400_S**	400	85	1,5 / 1,2	24	8595057644557
◷	**KLOBH 85X500_S**	500	85	1,5 / 1,2	24	8595057644564
◷	**KLOBH 85X600_S**	600	85	1,5 / 1,2	24	8595057644571
◷	**KLOBH 110X200_S**	200	110	1,5 / 1,2	32	8595057644434
◷	**KLOBH 110X300_S**	300	110	1,5 / 1,2	32	8595057644441
◷	**KLOBH 110X400_S**	400	110	1,5 / 1,2	32	8595057644458
◷	**KLOBH 110X500_S**	500	110	1,5 / 1,2	32	8595057644465
◷	**KLOBH 110X600_S**	600	110	1,5 / 1,2	32	8595057644472

	артикул	A	H	↕	⚒	EAN
◷	**KLOBH 60X150_F**	150	60	1,5 / 1,2	16	8595568910028
◷	**KLOBH 60X200_F**	200	60	1,5 / 1,2	16	8595057661271
◷	**KLOBH 60X300_F**	300	60	1,5 / 1,2	16	8595057661288
◷	**KLOBH 60X400_F**	400	60	1,5 / 1,2	16	8595057661295
◷	**KLOBH 60X500_F**	500	60	1,5 / 1,2	16	8595057661301
◷	**KLOBH 60X600_F**	600	60	1,5 / 1,2	16	8595057661318
◷	**KLOBH 85X200_F**	200	85	1,5 / 1,2	24	8595057661325
◷	**KLOBH 85X300_F**	300	85	1,5 / 1,2	24	8595057661332
◷	**KLOBH 85X400_F**	400	85	1,5 / 1,2	24	8595057661349
◷	**KLOBH 85X500_F**	500	85	1,5 / 1,2	24	8595057661356
◷	**KLOBH 85X600_F**	600	85	1,5 / 1,2	24	8595057661363
◷	**KLOBH 110X200_F**	200	110	1,5 / 1,2	32	8595057661370
◷	**KLOBH 110X300_F**	300	110	1,5 / 1,2	32	8595057661387
◷	**KLOBH 110X400_F**	400	110	1,5 / 1,2	32	8595057661394
◷	**KLOBH 110X500_F**	500	110	1,5 / 1,2	32	8595057661400
◷	**KLOBH 110X600_F**	600	110	1,5 / 1,2	32	8595057661417

ответвитель горизонтальный Т-образный

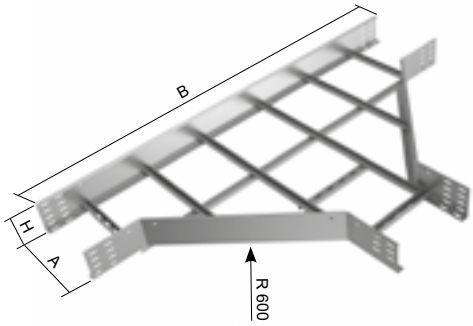

- Соединение ответвителя с лотком проводится с помощью соединительных пластин S ..X200 (стр. 11) и болтов NSM 6X10 (стр. 23).
- Возможна замена Т-образным ответвителем для JUPITER, пример монтажа см. на стр. 8.

	артикул	A	H	B	↕	⚒	EAN
◷	**KLT 60X200_S**	200	60	1400	1,5 / 1,2	24	8595057644632
◷	**KLT 60X300_S**	300	60	1500	1,5 / 1,2	24	8595057642256
◷	**KLT 60X400_S**	400	60	1600	1,5 / 1,2	24	8595057644649
◷	**KLT 60X500_S**	500	60	1700	1,5 / 1,2	24	8595057644656
◷	**KLT 60X600_S**	600	60	1800	1,5 / 1,2	24	8595057644663
◷	**KLT 85X200_S**	200	85	1400	1,5 / 1,2	36	8595057644670
◷	**KLT 85X300_S**	300	85	1500	1,5 / 1,2	36	8595057644687
◷	**KLT 85X400_S**	400	85	1600	1,5 / 1,2	36	8595057644694
◷	**KLT 85X500_S**	500	85	1700	1,5 / 1,2	36	8595057644700
◷	**KLT 85X600_S**	600	85	1800	1,5 / 1,2	36	8595057644717
◷	**KLT 110X200_S**	200	110	1400	1,5 / 1,2	48	8595057644588
◷	**KLT 110X300_S**	300	110	1500	1,5 / 1,2	48	8595057644595
◷	**KLT 110X400_S**	400	110	1600	1,5 / 1,2	48	8595057644601
◷	**KLT 110X500_S**	500	110	1700	1,5 / 1,2	48	8595057644618
◷	**KLT 110X600_S**	600	110	1800	1,5 / 1,2	48	8595057644625

	артикул	A	H	B	↕	⚒	EAN
◷	**KLT 60X200_F**	200	60	1400	1,5 / 1,2	24	8595057661424
◷	**KLT 60X300_F**	300	60	1500	1,5 / 1,2	24	8595057661431
◷	**KLT 60X400_F**	400	60	1600	1,5 / 1,2	24	8595057661448
◷	**KLT 60X500_F**	500	60	1700	1,5 / 1,2	24	8595057661455
◷	**KLT 60X600_F**	600	60	1800	1,5 / 1,2	24	8595057661462
◷	**KLT 85X200_F**	200	85	1400	1,5 / 1,2	36	8595057661479
◷	**KLT 85X300_F**	300	85	1500	1,5 / 1,2	36	8595057661486
◷	**KLT 85X400_F**	400	85	1600	1,5 / 1,2	36	8595057661493
◷	**KLT 85X500_F**	500	85	1700	1,5 / 1,2	36	8595057661509
◷	**KLT 85X600_F**	600	85	1800	1,5 / 1,2	36	8595057661516
◷	**KLT 110X200_F**	200	110	1400	1,5 / 1,2	48	8595057661523
◷	**KLT 110X300_F**	300	110	1500	1,5 / 1,2	48	8595057661530
◷	**KLT 110X400_F**	400	110	1600	1,5 / 1,2	48	8595057661547
◷	**KLT 110X500_F**	500	110	1700	1,5 / 1,2	48	8595057661554
◷	**KLT 110X600_F**	600	110	1800	1,5 / 1,2	48	8595057661561

↕ толщина листа (мм)

⚒ мин. болтов для крепления

◷ по заказу

S оцинковка «Сендзимир»

F оцинковка погружением

ответвитель крестообразный

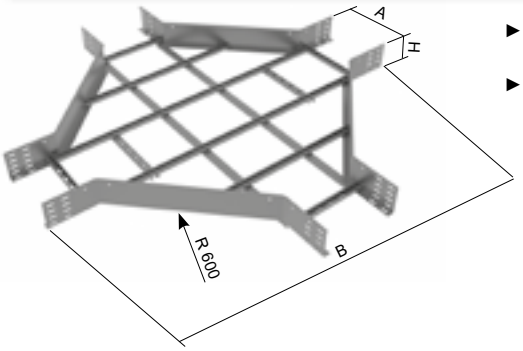

- Соединение ответвителя с лотком проводится с помощью соединительных пластин S ..X200 (стр. 11) и болтов NSM 6X10 (стр. 23).
- Пример монтажа лестничного лотка вместе с поворотов для JUPITER (стр. 1-12).

	артикул	A	H	B	↕	⊥T	EAN
◷	**KLKR 60X200_S**	200	60	1400	1,5 / 1,2	32	8595057644779
◷	**KLKR 60X300_S**	300	60	1500	1,5 / 1,2	32	8595057644786
◷	**KLKR 60X400_S**	400	60	1600	1,5 / 1,2	32	8595057644793
◷	**KLKR 60X500_S**	500	60	1700	1,5 / 1,2	32	8595057644809
◷	**KLKR 60X600_S**	600	60	1800	1,5 / 1,2	32	8595057644816
◷	**KLKR 85X200_S**	200	85	1400	1,5 / 1,2	48	8595057644823
◷	**KLKR 85X300_S**	300	85	1500	1,5 / 1,2	48	8595057644830
◷	**KLKR 85X400_S**	400	85	1600	1,5 / 1,2	48	8595057644847
◷	**KLKR 85X500_S**	500	85	1700	1,5 / 1,2	48	8595057644854
◷	**KLKR 85X600_S**	600	85	1800	1,5 / 1,2	48	8595057644861
◷	**KLKR 110X200_S**	200	110	1400	1,5 / 1,2	64	8595057644724
◷	**KLKR 110X300_S**	300	110	1500	1,5 / 1,2	64	8595057644731
◷	**KLKR 110X400_S**	400	110	1600	1,5 / 1,2	64	8595057644748
◷	**KLKR 110X500_S**	500	110	1700	1,5 / 1,2	64	8595057644755
◷	**KLKR 110X600_S**	600	110	1800	1,5 / 1,2	64	8595057644762

	артикул	A	H	B	↕	⊥T	EAN
◷	**KLKR 60X200_F**	200	60	1400	1,5 / 1,2	32	8595057661578
◷	**KLKR 60X300_F**	300	60	1500	1,5 / 1,2	32	8595057661585
◷	**KLKR 60X400_F**	400	60	1600	1,5 / 1,2	32	8595057661592
◷	**KLKR 60X500_F**	500	60	1700	1,5 / 1,2	32	8595057661608
◷	**KLKR 60X600_F**	600	60	1800	1,5 / 1,2	32	8595057661615
◷	**KLKR 85X200_F**	200	85	1400	1,5 / 1,2	48	8595057661622
◷	**KLKR 85X300_F**	300	85	1500	1,5 / 1,2	48	8595057661639
◷	**KLKR 85X400_F**	400	85	1600	1,5 / 1,2	48	8595057661646
◷	**KLKR 85X500_F**	500	85	1700	1,5 / 1,2	48	8595057661653
◷	**KLKR 85X600_F**	600	85	1800	1,5 / 1,2	48	8595057661660
◷	**KLKR 110X200_F**	200	110	1400	1,5 / 1,2	64	8595057661677
◷	**KLKR 110X300_F**	300	110	1500	1,5 / 1,2	64	8595057661684
◷	**KLKR 110X400_F**	400	110	1600	1,5 / 1,2	64	8595057661691
◷	**KLKR 110X500_F**	500	110	1700	1,5 / 1,2	64	8595057661707
◷	**KLKR 110X600_F**	600	110	1800	1,5 / 1,2	64	8595057661714

Пример монтажа лестничного лотка вместе с ответвителем для JUPITER (стр. 1-12).

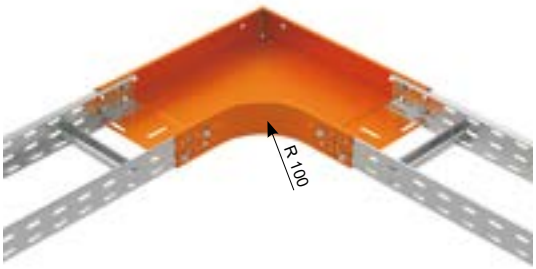

Пример монтажа лестничного лотка вместе с Т-образным ответвителем для JUPITER (стр. 1-14).

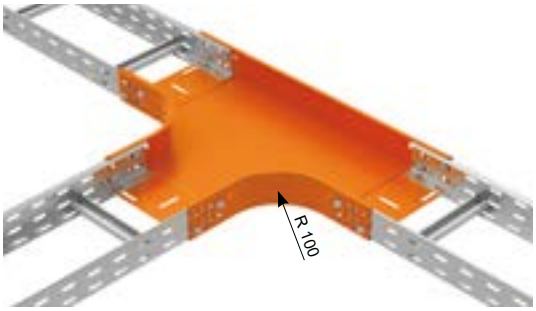

5

перегородка

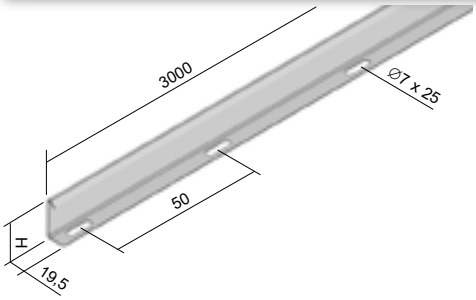

- Стандартная длина перегородки 3 м.
- Крепление осуществляется с помощью болтов NSM 6X20 M (стр. 23), каждые 60 см.
- Перегородка применяется для разделения кабельных линий разных сетей и функций.

	артикул	H	↕	‡	EAN
●	**KLP 60_S**	39	0,8	0,41	8595057696341
◷	**KLP 85_S**	64	0,8	0,57	8595057696358
◷	**KLP 110_S**	89	0,8	0,73	8595057696365
◷	**KLP 60_F**	39	1	0,60	8595057696372
◷	**KLP 85_F**	64	1	0,82	8595057696389
◷	**KLP 110_F**	89	1	1,05	8595057696396

↕ толщина листа (мм) ‡ вес кг/м ● стандарт S оцинковка «Сендзимир»
⊥T мин. болтов для крепления ◷ по заказу F оцинковка погружением

боковой соединитель горизонтальный

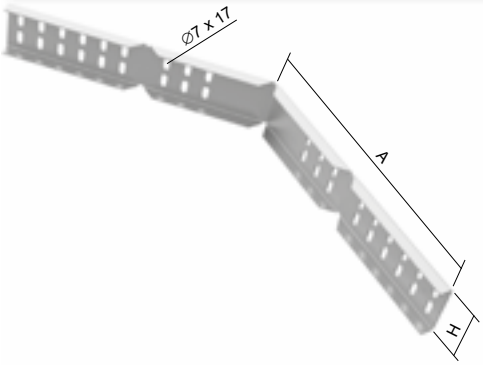

- Комплект служит для создания ответвлений трассы кабельных лотков, или как замена профильных частей кабельных лотков, или же для создания ответвления трассы под разными углами и разными диаметрами изгиба. Соединители представляют собой экономиче ски более выгодный и более универсальный способ создания ответвления трассы в горизонтальном направлении.
- Для ответвления трассы отрезается борт лестничного лотка примерно до уровня 15 мм над дном - в оси нижнего ряда отверстий.
- Оставшуюся кромку нужно закрыть защитным кожухом NCH (стр. 28).
- Крепление болтом NSM 6X10 (стр. 23).

	артикул	H	A	↕	‡	EAN
●	**BSKH 60 K_S**	64	140	2	0,36	8595568904133
◷	**BSKH 85 K_S**	89	140	2	0,45	8595568904157
●	**BSKH 110 K_S**	114	140	2	0,55	8595568904171
●	**BSKH 60 D_S**	64	315	2	0,83	8595568904195
◷	**BSKH 85 D_S**	89	315	2	1,05	8595568904218
●	**BSKH 110 D_S**	114	315	2	1,28	8595568904232
◷	**BSKH 60 K_F**	64	140	2	0,41	8595568904140
◷	**BSKH 85 K_F**	89	140	2	0,53	8595568904164
◷	**BSKH 110 K_F**	114	140	2	0,64	8595568904188
◷	**BSKH 60 D_F**	64	315	2	0,96	8595568904201
◷	**BSKH 85 D_F**	89	315	2	1,22	8595568904225
◷	**BSKH 110 D_F**	114	315	2	1,48	8595568904249
◷	**INOXBSKH 60 K_IX**	63	140	1,5	0,27	8595568905840
◷	**INOXBSKH 110 K_IX**	113	140	1,5	0,42	8595568934161
◷	**INOXBSKH 60 D_IX**	63	315	1,5	0,62	8595568905857
◷	**INOXBSKH 110 D_IX**	113	315	1,5	0,98	8595568934154

пластина шарнирного соединения

- Для соединения лотков используются комплекты NSM 6X10 или NIXSM 6X10 (стр. 23).
- Соединители шарнирные поставляются по 1 шт.
- Для создания изгиба трассы необходимы 2 пластины.

	артикул	H	↕	‡	⚒	EAN
●	**SK 60_S**	53	0,8	0,10	4	8595057627772
◷	**SK 85_S**	78	1,2	0,24	8	8595057630413
●	**SK 110_S**	103	1,2	0,35	8	8595057633384
◷	**SK 60_GMT**	53	1,0	0,13	4	8595568926029
◷	**SK 85_GMT**	78	1,2	0,24	8	8595568926036
◷	**SK 110_GMT**	103	1,2	0,35	8	8595568926050
◷	**INOXSK 60_IX**	53	1,2	0,15	4	8595057631199
◷	**INOXSK 110_IX**	103	1,2	0,36	8	8595568934178

соединитель редукционный

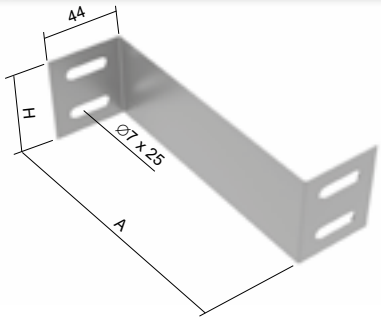

► Крепление соединения проводится болтами NSM 6X10 (стр. 23).

	артикул	H	A	↕	‡	⊥T	EAN
●	**SR 60X25_S**	50	25	1,0	0,038	4	8595057638426
●	**SR 60X50_S**	50	50	1,0	0,048	4	8595057633582
●	**SR 60X75_S**	50	75	1,0	0,058	4	8595057638433
●	**SR 60X100_S**	50	100	1,0	0,068	4	8595057631755
●	**SR 60X125_S**	50	125	1,0	0,078	4	8595057638440
●	**SR 60X150_S**	50	150	1,0	0,088	4	8595057638457
●	**SR 60X200_S**	50	200	1,0	0,108	4	8595057638464
●	**SR 60X250_S**	50	250	1,0	0,128	4	8595057638471
●	**SR 60X300_S**	50	300	1,0	0,148	4	8595057638488
●	**SR 60X350_S**	50	350	1,0	0,168	4	8595057638495
●	**SR 60X400_S**	50	400	1,0	0,188	4	8595057638501
◷	**SR 85X25_S**	75	25	1,0	0,058	4	8595057638518
◷	**SR 85X50_S**	75	50	1,0	0,073	4	8595057633377
◷	**SR 85X75_S**	75	75	1,0	0,088	4	8595057638525
◷	**SR 85X100_S**	75	100	1,0	0,103	4	8595057630376
◷	**SR 85X125_S**	75	125	1,0	0,118	4	8595057638532
◷	**SR 85X150_S**	75	150	1,0	0,133	4	8595057638549
◷	**SR 85X200_S**	75	200	1,0	0,163	4	8595057638556
◷	**SR 85X250_S**	75	250	1,0	0,193	4	8595057638563
◷	**SR 85X300_S**	75	300	1,0	0,223	4	8595057638570
◷	**SR 85X350_S**	75	350	1,0	0,253	4	8595057638594
◷	**SR 85X400_S**	75	400	1,0	0,283	4	8595057638587
●	**SR 110X25_S**	100	25	1,0	0,077	4	8595057638600
●	**SR 110X50_S**	100	50	1,0	0,097	4	8595057632820
●	**SR 110X75_S**	100	75	1,0	0,117	4	8595057638617
●	**SR 110X100_S**	100	100	1,0	0,137	4	8595057633360
●	**SR 110X125_S**	100	125	1,0	0,157	4	8595057638624
●	**SR 110X150_S**	100	150	1,0	0,177	4	8595057633766
●	**SR 110X200_S**	100	200	1,0	0,217	4	8595057633759
●	**SR 110X250_S**	100	250	1,0	0,257	4	8595057638631
●	**SR 110X300_S**	100	300	1,0	0,297	4	8595057638648
●	**SR 110X350_S**	100	350	1,0	0,337	4	8595057638655
●	**SR 110X400_S**	100	400	1,0	0,377	4	8595057638662

	артикул	H	A	↕	‡	⊥T	EAN
◷	**SR 60X25_F**	50	25	1,0	0,044	4	8595057665071
◷	**SR 60X50_F**	50	50	1,0	0,056	4	8595057665088
◷	**SR 60X75_F**	50	75	1,0	0,067	4	8595057665095
◷	**SR 60X100_F**	50	100	1,0	0,079	4	8595057650664
◷	**SR 60X125_F**	50	125	1,0	0,091	4	8595057665101
◷	**SR 60X150_F**	50	150	1,0	0,102	4	8595057665118
◷	**SR 60X200_F**	50	200	1,0	0,125	4	8595057665125
◷	**SR 60X250_F**	50	250	1,0	0,149	4	8595057665132
◷	**SR 60X300_F**	50	300	1,0	0,172	4	8595057665149
◷	**SR 60X350_F**	50	350	1,0	0,195	4	8595057665156
◷	**SR 60X400_F**	50	400	1,0	0,218	4	8595057665163
◷	**SR 85X25_F**	75	25	1,0	0,067	4	8595057665170
◷	**SR 85X50_F**	75	50	1,0	0,085	4	8595057665187
◷	**SR 85X75_F**	75	75	1,0	0,102	4	8595057665194
◷	**SR 85X100_F**	75	100	1,0	0,120	4	8595057665200
◷	**SR 85X125_F**	75	125	1,0	0,137	4	8595057665217
◷	**SR 85X150_F**	75	150	1,0	0,154	4	8595057665224
◷	**SR 85X200_F**	75	200	1,0	0,189	4	8595057665231
◷	**SR 85X250_F**	75	250	1,0	0,224	4	8595057665248
◷	**SR 85X300_F**	75	300	1,0	0,258	4	8595057665255
◷	**SR 85X350_F**	75	350	1,0	0,294	4	8595057665262
◷	**SR 85X400_F**	75	400	1,0	0,328	4	8595057665279
◷	**SR 110X25_F**	100	25	1,0	0,089	4	8595057664869
◷	**SR 110X50_F**	100	50	1,0	0,113	4	8595057664876
◷	**SR 110X75_F**	100	75	1,0	0,138	4	8595057664883
◷	**SR 110X100_F**	100	100	1,0	0,159	4	8595057664890
◷	**SR 110X125_F**	100	125	1,0	0,182	4	8595057664906
◷	**SR 110X150_F**	100	150	1,0	0,205	4	8595057664913
◷	**SR 110X200_F**	100	200	1,0	0,252	4	8595057664920
◷	**SR 110X250_F**	100	250	1,0	0,298	4	8595057664937
◷	**SR 110X300_F**	100	300	1,0	0,345	4	8595057664944
◷	**SR 110X350_F**	100	350	1,0	0,391	4	8595057664951
◷	**SR 110X400_F**	100	400	1,0	0,440	4	8595057664968

↕ толщина листа (мм) ‡ вес кг/м ● стандарт S оцинковка «Сендзимир»

⊥T мин. болтов для крепления ◷ по заказу F оцинковка погружением

пластина соединительная

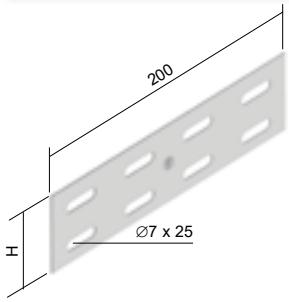

- Предназначено для соединения двух лестничных лотков.
- Крепление соединения проводится болтами NSM 6X10 (стр. 23).

	артикул	H	↕	‡	⊥T	EAN
●	**S 60X200_S**	50	1,2	0,09	4	8595057627796
●	**S 85X200_S**	75	1,2	0,13	6	8595057629769
●	**S 110X200_S**	100	1,2	0,18	8	8595057629752
●	**S 60X200_GMT**	50	1,2	0,10	4	8595568926081
◷	**S 85X200_GMT**	75	1,2	0,15	6	8595568926098
◷	**S 110X200_GMT**	100	1,2	0,24	8	8595568926104

соединитель боковой из нержавеющей стали

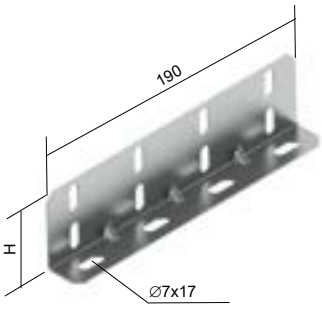

- Используется для соединения кабельных лотков лестничного типа из нержавеющей стали
- Крепление выполняется винтами NIXSM 6X10 (стр. 23).

	артикул	H	↕	‡	⊥T	EAN
◷	**INOXS 60_IX**	50	1,2	0,12	4	8595568934215
◷	**INOXS 110_IX**	98	1,2	0,21	8	8595568934147

монтажная панель

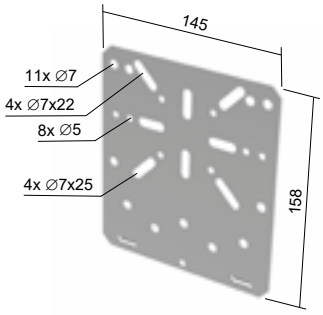

- Предназначена для крепления распределительных коробок к кабельным лоткам, устанавливается на борт лотка.
- Натягивается на бортик кабель-каналов и фиксируется крепежными болтами (стр. 23).
- Рекомендуется для коробок KSK 80, KSK 100, KSK 125, KSK 175; 8101; 8102; 8106; 8107; 8110; 8111; 8112; 8130; 8135; 003.CS.K; 005.CS.K (см. каталог Электромонтажный установочный материал).

	артикул	↕	‡	EAN
●	**MDS_S**	1,0	0,165	8595057631762
●	**MDS_GMT**	1,0	0,170	8595568927422

кронштейн стеновой

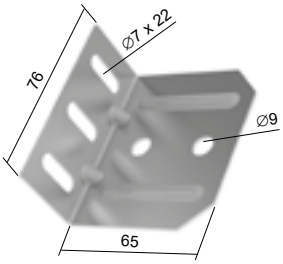

- Монтаж к лестничному лотку проводится с помощью болтов NSM 6X10 (стр. 23).
- Монтаж к стене проводится с помощью анкеров д. 8 мм.

	артикул	↕	‡	EAN
●	**KLSU_S**	1,5	0,07	8595568908681
●	**KLSU_F**	1,5	0,09	8595568908698

скоба вертикального крепления

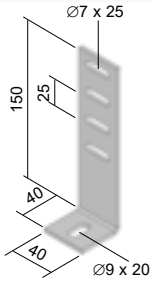

- Предназначен для установки на боковине кабельной полки и для последующего крепления к стене.
- Расстояние кабельной полки от стены составляет от 50 мм.
- Крепится с помощью болта NSM 6X20 M (стр. 23).

	артикул	↕	‡	EAN
●	**KLDI 35X110_F**	4	0,21	8595057635388

↕ толщина листа (мм) ● стандарт S оцинковка «Сендзимир»

‡ вес кг/шт. F оцинковка погружением

консоль потолочная С-образная

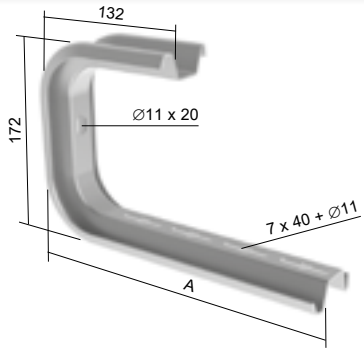

- Предназначена для прямой установки на потолок либо с резьбовой шпилькой ZT 8 или же ZT 10.
- Кабельный лоток крепится с помощью комплектов NSM 6X10.
- Для исключения деформации во время установки предназначен монтажный элемент STS.
- Установка выполняется с помощью анкеров KPO 10X95 или анкеров KKZ 10, болтов S 10X40 и шайб PD 10.

	артикул	A	⭳	‡	EAN
●	**CTS 200_S**	261	70	0,64	8595057630222
●	**CTS 300_S**	361	50	0,76	8595057630239

консоль настенная L-образная

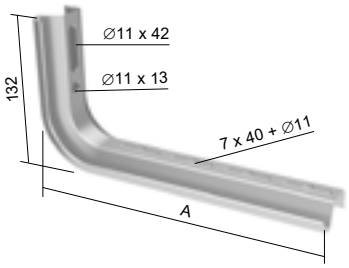

- Кабельный лоток крепится с помощью болтов NSM 6X10.
- Консоли LTS 100 - LTS 400 используются в качестве держателей для установки на стену или потолочный профиль.
- Держатели LTS 500 - LTS 600 применяются как потолочные профили.
- Для исключения деформации во время проведения установки предназначен монтажный элемент STS.
- Установка выполняется с помощью анкеров KPO 10X95 или анкеров KKZ 10, болтов S 10X40 и шайб PD 10.

	артикул	A	⭳	‡	EAN
●	**LTS 150_S**	213	120	0,40	8595057639706
●	**LTS 200_S**	263	110	0,46	8595057639713
●	**LTS 300_S**	363	75	0,59	8595057630840
●	**LTS 400_S**	463	50	0,71	8595057634091
◷	**LTS 500_S**	563	-	0,82	8595057639737
◷	**LTS 600_S**	663	-	0,94	8595057639744

монтажный элемент для консолей LTS и CTS

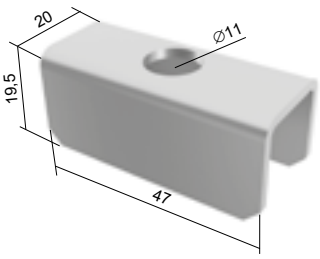

- Для установки на стену 1 шт, для двойной установки - 2 штуки задними частями друг к другу.

	артикул	‡	EAN
●	**STS_S**	0,04	8595057639751

5

⭳ макс. нагрузка (кг) ● стандарт S оцинковка «Сендзимир»

‡ вес кг/шт. ◷ по заказу

кронштейн для средних нагрузок

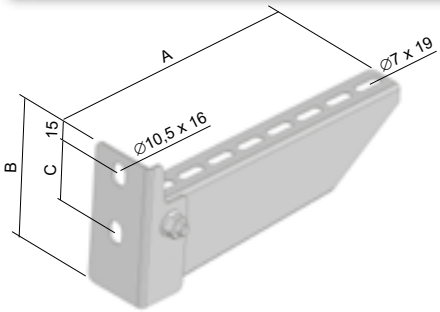

- кронштейн предназначен для установки на стене или потолочном профиле.
- Крепление на стену осуществляется с помощью двух анкеров Ø 8 мм.
- Предназначен для монтажа на стену и потолочный прифиль SPL или SPS.
- Для установки на потолочный профиль SPL и SPS используются гайки PM 41 M 10 (PMP 41 M 10) вместе с болтами S 10X20 (2 шт).
- Фиксация лотка к кронштейну осуществляются с помощью комплектов NIXSM 6X10 или фиксирующего зажима SUP (стр. 23).

	артикул	A	B	C	⭳	‡	EAN
●	**DS 150_S**	168	94	60	160	0,33	8595057633834
●	**DS 200_S**	218	104	60	150	0,38	8595057632585
●	**DS 300_S**	318	120	60	160	0,63	8595057628434
●	**DS 400_S**	418	120	60	160	0,76	8595057628441
●	**DS 500_S**	518	140	90	160	1,00	8595057628458
●	**DS 600_S**	618	140	90	150	1,23	8595057636439
◷	**INOXDS 200_IX**	222	104	60	150	0,37	8595568934185
◷	**INOXDS 300_IX**	322	110	70	130	0,47	8595568934192
◷	**INOXDS 400_IX**	422	116	80	100	0,61	8595568934208

кронштейн для больших нагрузок

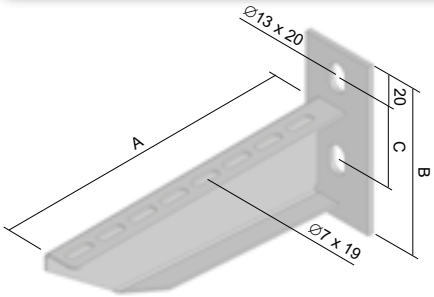

- Кронштейн предназначен для установки на стене или потолочном профиле.
- Для установки на потолочный профиль SPL и SPS используются гайки PM 41 M 10 (PMP 41 M 10) вместе с болтами S 10X20 (2 шт).
- Фиксация лотка к кронштейну осуществляются с помощью комплектов NSM 6X10 или фиксирующего зажима SUP (стр. 23).

	артикул	A	B	C	⭳	‡	EAN
●	**DT 150_F**	170	120	60	230	0,36	8595057632592
●	**DT 200_F**	220	120	60	300	0,43	8595057631779
●	**DT 250_F**	270	120	60	350	0,53	8595057636996
●	**DT 300_F**	320	135	60	350	0,73	8595057628519
●	**DT 400_F**	420	135	60	350	0,88	8595057628526
●	**DT 500_F**	520	155	90	350	1,30	8595057628533
●	**DT 600_F**	620	155	90	350	1,60	8595057628540
◷	**DT 800_F**	820	155	90	280	1,90	8595057639904
◷	**DT 1000_F**	1020	155	90	200	2,40	8595057639911

кронштейн быстрозажимной для больших нагрузок на I-профиль

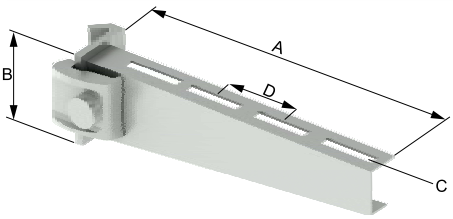

- Только для установки на потолочный профиль SPT или на I-профиль 80 мм.
- Панель, гайки и болт прилагаются.
- Фиксация лотка к кронштейну осуществляются с помощью винтами SUP (стр. 23) или комплектов NSM 6X10.

	артикул	A	B	C	D	⭳	‡	EAN
◷	**DRT 100_F**	115	90	7x20	25	300	0,3	8595057635296
◷	**DRT 150_F**	160	55	7x15	25	250	0,40	8595057635302
◷	**DRT 200_F**	210	55	7x40	50	250	0,47	8595057639928
◷	**DRT 300_F**	310	75	7x40	50	250	0,77	8595057639942
◷	**DRT 400_F**	415	117	7x20	25	310	0,85	8595057639959
◷	**DRT 500_F**	510	95	7x38	50	250	1,24	8595057639966
◷	**DRT 600_F**	610	95	7x38	50	250	1,41	8595057639973

⭳ макс. нагрузка (кг) ● стандарт IX нержавеющая сталь S оцинковка «Сендзимир»

‡ вес кг/шт. ◷ по заказу F оцинковка погружением

потолочная стойка для малых нагрузок

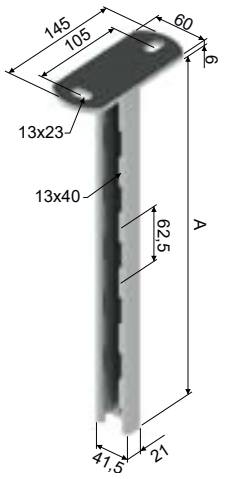

- Предназначен для одностороннего крепления держателей DLN, DSN, DS, DT и DTN с использованием гайки PM 41 M 10 (PMP 41 M 10) и болта с шестигранной головкой S 10X20 (10X25, 10X30).
- OKSPL - концевое уплотнение из PE.

	артикул	A	‡	EAN
●	**SPL 200_F**	214	0,76	8595057628557
●	**SPL 300_F**	304	0,92	8595057632097
●	**SPL 400_F**	424	1,11	8595057628564
●	**SPL 500_F**	514	1,32	8595057635067
●	**SPL 600_F**	604	1,51	8595057628571
●	**SPL 800_F**	814	1,87	8595057634978
●	**SPL 1000_F**	1024	2,26	8595057640061
●	**SPL 1200_F**	1204	2,63	8595057640078
●	**OKSPL_DB**	-	0,01	8595057640870

потолочная стойка для средних нагрузок

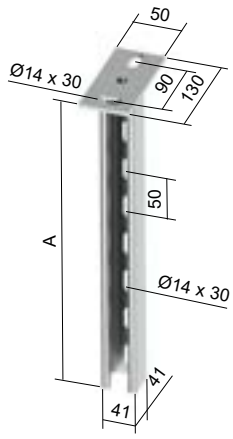

- Предназначен для одностороннего крепления держателей DLN, DSN, DS, DT и DTN с использованием фасонных гаек PM 41 M 10 и болтов с шестигранной головкой S 10X20 (10X25, 10X30).
- При двухстороннем монтаже держатели крепятся с помощью болтов S 10X70, гаек M 10 и шайб PD 10.
- OKSPS - концевое уплотнение из PE.

	артикул	A	‡	EAN
●	**SPS 200_F**	207	1,03	8595057640139
●	**SPS 300_F**	307	1,33	8595057633452
●	**SPS 400_F**	407	1,60	8595057628618
●	**SPS 500_F**	507	1,90	8595057640146
●	**SPS 600_F**	607	2,15	8595057628625
●	**SPS 800_F**	757	2,70	8595057628632
●	**SPS 1000_F**	1007	3,25	8595057628649
◷	**SPS 1200_F**	1207	3,80	8595057640153
●	**OKSPS_DB**	-	0,01	8595057633841

потолочная стойка для больших нагрузок

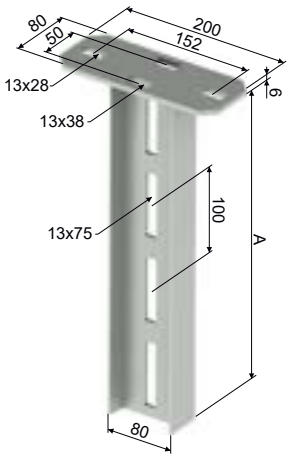

- Предназначен для одностороннего и двухстороннего крепления быстрозажимных держателей DRT.
- Используется в качестве держателя на потолок или пол.
- OKSPT - концевое уплотнение из PE.

	артикул	A	‡	EAN
◷	**SPT 200_F**	208	1,80	8595057640221
◷	**SPT 400_F**	408	3,05	8595057640238
◷	**SPT 500_F**	508	3,60	8595057640245
◷	**SPT 600_F**	608	4,20	8595057640252
◷	**SPT 800_F**	808	5,50	8595057640269
◷	**SPT 1000_F**	1008	6,70	8595057640276
◷	**SPT 1200_F**	1208	8,00	8595057640283
◷	**SPT 1500_F**	1508	9,90	8595057640290
◷	**SPT 1800_F**	1808	12,00	8595057640306
◷	**SPT 2000_F**	2008	13,30	8595057640313
◷	**OKSPT_EB**	-	0,02	8595057650022

‡ вес кг/шт. ● стандарт ◷ по заказу

F оцинковка погружением
XX PVC, PE

крепление внешнее боковое

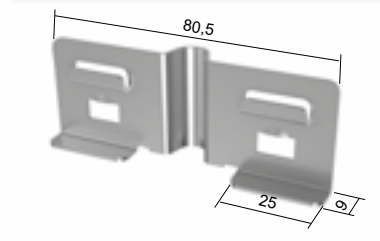

- Подвес внешний боковой предназначен для подвешивания кабельной трассы, веденной по кабельным полкам, на резьбовые шпильки ZT 8.
- Крепление подвеса к трассе осуществляется защелкиванием подготовленных выступов на подвесе к боковине полки.
- Резьбовая шпилька крепится с помощью шайбы PD 8 и гайки M 8.
- Подвес предназначен для кабельных полок или кабельных лотков с толщиной листа 1,5 мм.
- Подвес поставляется по 1 шт.
- Для создания одной подвесной точки необходимо 2 шт.
- **Товар защищен патентом “Полезная модель”.**

	артикул	⭳	‡	EAN
●	**ZVB 1.5_S**	60	0,02	8595568915085

скоба крепления лотков внешнняя

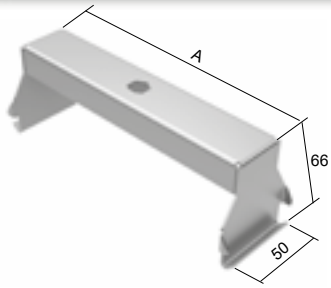

- Максимальная нагрузка составляет 90 кг.
- Для монтажа применяются резьбовые шпильки ZT 8 или ZT 10 с гайками.
- **Гайка MN не входит в комплект.**
- Размер гайки подбирается по диаметру резьбовой шпильки.
- Скоба рекомндуется для подвески лотков с перегородкой.

	артикул	A	‡	EAN
●	**ZVNE 150_S**	130	0,19	8595057628816
●	**ZVNE 200_S**	180	0,22	8595057628823
●	**ZVNE 300_S**	280	0,31	8595057639553
●	**ZVNE 400_S**	380	0,39	8595057639560

	артикул	A	‡	EAN
◷	**ZVNE 150_F**	130	0,19	8595057662452
◷	**ZVNE 200_F**	180	0,22	8595057662469
◷	**ZVNE 300_F**	280	0,31	8595057662483
◷	**ZVNE 400_F**	380	0,39	8595057662490

●	**MN 8_ZNCR**	-	0,01	8595568903594
●	**MN 10_ZNCR**	-	0,01	8595568903600

несущий профиль

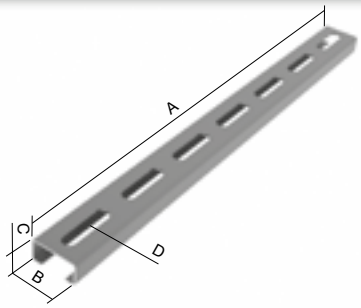

- Несущий профиль NP 200 - NP 350 фиксируется комплектом изделий: двумя резьбовыми шпильками ZT 8 + гайка M 8 + шайба PD 8.
- Несущий профиль NP 450 - NP 650 фиксируется комплектом изделий: двумя резьбовыми шпильками ZT 10 + гайка M 10 + шайба PD 10.
- Несущий профиль INOXNP 250 - INOXNP 450 фиксируется комплектом изделий: двумя резбовыми шпильками INOXZT 8 + гайка INOXM 8 + шайба INOXPD 8.
- Размер несущего профиля определяется шириной кабельного лотка лестничного типа + 50 мм, например, для кабельного лотка шириной 150 мм необходимо использовать NP 200.
- Кабельный лоток лестничного типа крепится к несущему профилю с помощью болта NSM 6X10, NIXSM 6X10 или зажима SUP (стр. 23).

NP 200
NP 250
NP 350

NP 450
NP 550
NP 650

INOXNP 250
INOXNP 350
INOXNP 450

	артикул	A	B	C	D (внутренний)	D (внешний)	↕	⭳	⇕	для KZI	EAN
●	**NP 100_S**	100	30	15	-	Ø9 x 35	1,2	100	0,06	KZI ..X50	8595057639768
●	**NP 150_S**	150	30	15	Ø7 x 32	Ø9 x 35	1,2	100	0,08	KZI ..X75, X100	8595057639775
●	**NP 200_S**	200	30	15	Ø7 x 32	Ø9 x 35	1,2	100	0,11	KZI ..X150	8595057639782
●	**NP 250_S**	250	30	15	Ø7 x 32	Ø9 x 35	1,2	100	0,14	KZI ..X200	8595057639799
●	**NP 350_S**	350	30	15	Ø7 x 32	Ø9 x 35	1,2	100	0,20	KZI ..X300	8595057630864
●	**NP 450_S**	450	41,5	21	Ø7 x 32	Ø11 x 35	1,5	150	0,50	KZI ..X400	8595057639812
●	**NP 550_S**	550	41,5	21	Ø7 x 32	Ø11 x 35	1,5	150	0,62	KZI ..X500	8595057639829
●	**NP 650_S**	650	41,5	21	Ø7 x 32	Ø11 x 35	1,5	150	0,73	KZI ..X600	8595057639836
◷	**NP 100_F**	100	30	15	-	Ø9 x 35	1,2	100	0,07	KZI ..X50	8595057659544
◷	**NP 150_F**	150	30	15	Ø7 x 32	Ø9 x 35	1,2	100	0,10	KZI ..X75, X100	8595057659551
◷	**NP 200_F**	200	30	15	Ø7 x 32	Ø9 x 35	1,2	100	0,13	KZI ..X150	8595057659568
◷	**NP 250_F**	250	30	15	Ø7 x 32	Ø9 x 35	1,2	100	0,17	KZI ..X200	8595057659575
◷	**NP 350_F**	350	30	15	Ø7 x 32	Ø9 x 35	1,2	100	0,23	KZI ..X300	8595057659599
◷	**NP 450_F**	450	41,5	21	Ø7 x 32	Ø11 x 35	1,5	150	0,58	KZI ..X400	8595057659605
◷	**NP 550_F**	550	41,5	21	Ø7 x 32	Ø11 x 35	1,5	150	0,71	KZI ..X500	8595057659612
◷	**NP 650_F**	650	41,5	21	Ø7 x 32	Ø11 x 35	1,5	150	0,84	KZI ..X600	8595057659629
◷	**INOXNP 250_IX**	250	41,5	21	∅7 x 40	∅9 x 18	1,2	100	0,24	INOXKL …X200	8595568906281
◷	**INOXNP 350_IX**	350	41,5	21	∅7 x 40	∅9 x 18	1,2	100	0,33	INOXKL …X300	8595568906298
◷	**INOXNP 450_IX**	450	41,5	21	∅7 x 40	∅9 x 18	1,2	100	0,42	INOXKL …X400	8595568906304

профиль монтажный

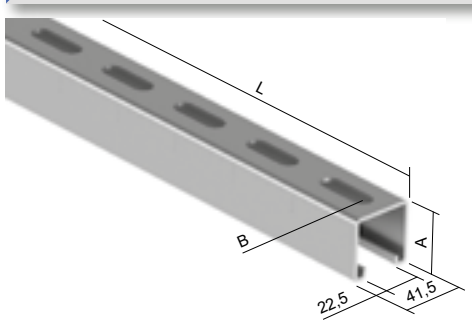

- Стандартная длина профиля 3 м.
- Рекомендуется в качестве несущего элемента для кабельных трасс,подвешенных на резьбовых шпильках или при создании конструкций с помощью монтажных аксессуаров стр. 18.
- Монтажный профиль MP 41X21_S, MP 41X21_F и INOXMP 41X21 _IX можно прекратить с помощью защитной крышки OKSPL (стр. 15).
- Монтажный профиль MP 41X41_S и MP 41X41_F можно прекратить с помощью защитной крышки OKSPS (стр. 15).

	артикул	A	B*	C*	L	↕	EAN
●	**MP 41X21_S**	21	13 x 30	50	3000	2,5	8595057699557
●	**MP 41X21X1.50_S**	21	13 x 30	50	3000	1,5	8595057628939
●	**MP 41X21X1.50X2000_S**	21	14 x 30	50	2000	1,5	8595568919571
●	**MP 41X41_S**	41	13 x 30	50	3000	2,5	8595057699564
●	**MP 41X21_F**	21	13 x 30	50	3000	2,5	8595057633469
●	**MP 41X41_F**	41	13 x 30	50	3000	2,5	8595057632103
◷	**INOXMP 41X21_IX**	21	13x30	50	3000	1,2	8595057630598

* габариты представлены информационного характера, изменению не подлежат

↕ толщина листа (мм) ⭳ макс. нагрузка (кг) ● стандарт S оцинковка «Сендзимир»
⇕ вес кг/м | вес кг/шт. ◷ по заказу IX нержавеющая сталь F оцинковка погружением

монтажные элементы

- Предназначен для использования с монтажными профилями MP 41X21 и MP 41X41 или с потолочными профилями SPL или SPS.
- Крепление осуществляется с помощью болтов S 10X20, S 10X25, S 10X30, S 12X25 или S 12X30 и скользящих страт-гаек PM 41 M10 или PM 41 M 12.
- Головка HMP 41: Монтажный профиль MP 41X41 крепится болтовыми соединениями S 10X70, гайками M10 и шайбами PD10.
  Монтажный профиль MP 41X21 крепится с помощью шестигранных болтов S 10X50, гаек M 10 и шайб PD 10.

	артикул	↕	‡	EAN
●	**VS 41X03_F**	5	0,26	8595057640436

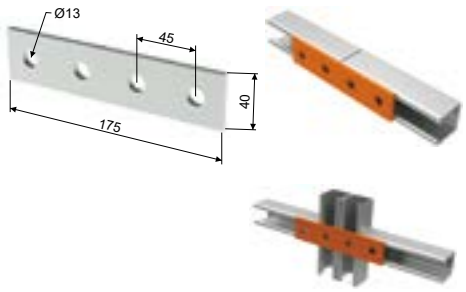

	артикул	↕	‡	EAN
●	**VS 41X05_F**	5	0,13	8595057640436

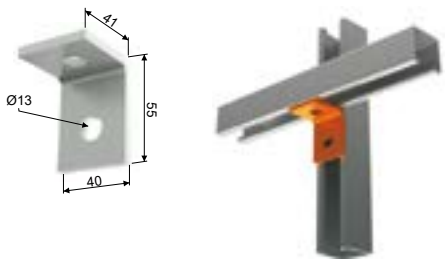

	артикул	↕	‡	EAN
●	**VS 41X06_F**	5	0,19	8595057640467

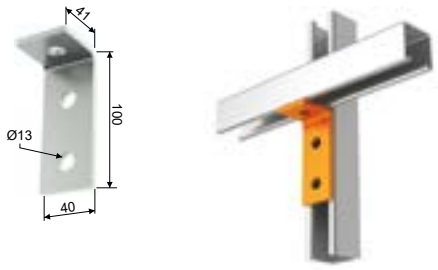

	артикул	↕	‡	EAN
●	**VS 41X08_F**	5	0,26	8595057640481

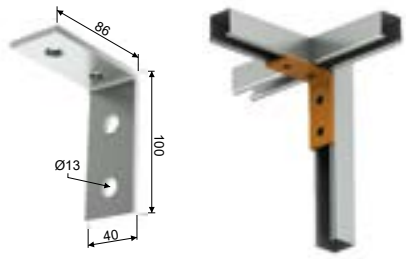

	артикул	↕	‡	EAN
●	**VS 41X12_F**	4	0,26	8595057640528

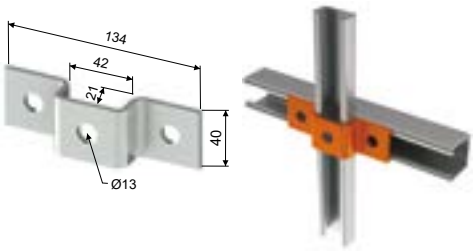

	артикул	↕	‡	EAN
●	**VS 41X13_F**	5	0,32	8595057640535

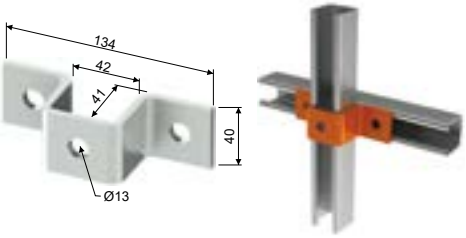

	артикул	↕	‡	EAN
●	**VS 41X16_F**	5	0,27	8595057634985

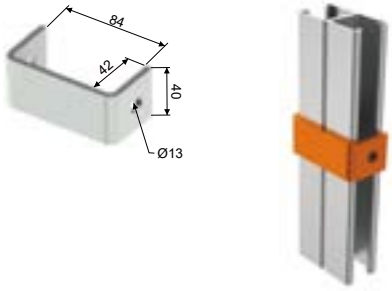

	артикул	↕	‡	EAN
◷	**VS 41X17_F**	5	0,24	8595057640566

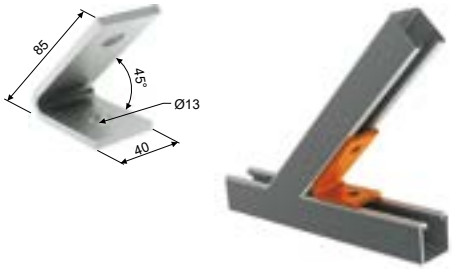

	артикул	↕	‡	EAN
◷	**VS 41X18_F**	5	0,21	8595057640573

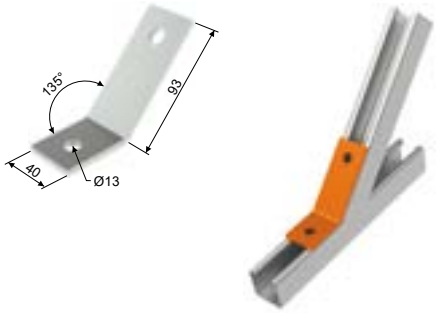

	артикул	↕	‡	EAN
●	**VS 41X20_F**	5	0,35	8595057640597

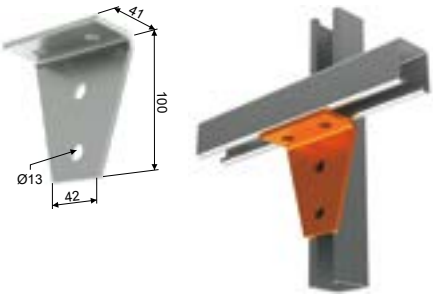

	артикул	↕	‡	EAN
●	**VS 41X27_F**	5	0,29	8595057640610

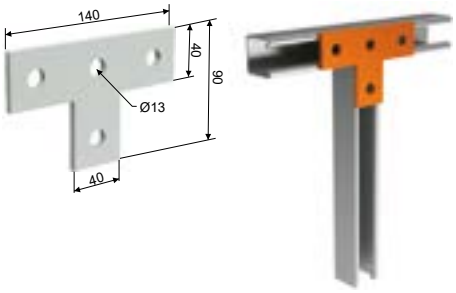

	артикул	↕	‡	EAN
●	**VS 41X31_F**	5	0,34	8595057633087

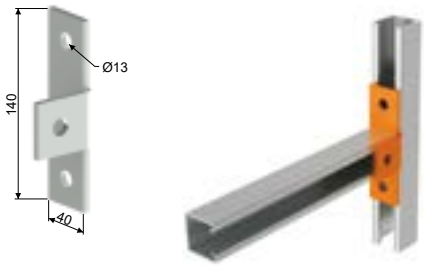

5

↕ толщина листа (мм) ‡ вес кг/шт. ● стандарт ◷ по заказу F оцинковка погружением

монтажные элементы

	артикул	↕	⇕	EAN
●	**VS 41X36_F**	5	0,21	8595057640658

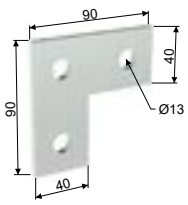

	артикул	↕	⇕	EAN
●	**VS 41X37_F**	5	0,47	8595057640665

	артикул	↕	⇕	EAN
●	**VS 41X41_F**	6	0,37	8595057631519

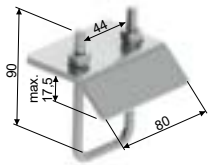

	артикул	↕	⇕	EAN
●	**VS 41X43_F**	8	0,20	8595057630871

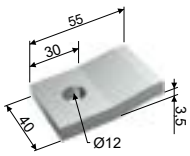

	артикул	↕	⇕	EAN
●	**HMP 41_F**	4/5	0,96	8595568932549

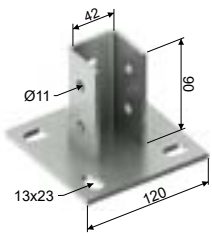

	артикул	Дополнение
●	**VS 41X07_F**	только пока есть запасы

	артикул	Дополнение
●	**VS 41X09_F**	только пока есть запасы

	артикул	Дополнение
●	**VS 41X10_F**	только пока есть запасы

	артикул	Дополнение
●	**VS 41X14_F**	только пока есть запасы

	артикул	Дополнение
●	**VS 41X25_F**	только пока есть запасы

↕ толщина листа (мм) ⇕ вес кг/шт. ● стандарт F оцинковка погружением

шпилька резьбовая

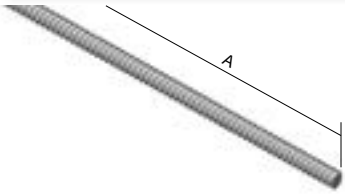

- DIN 976
- Класс прочности 4.8

	артикул	Ø	⭳	‡	A	EAN
●	**ZT 6_ZNCR**	M 6	0,85	0,17	2000	8595057633490
●	**ZT 8_ZNCR**	M 8	3,43	0,31	2000	8595057631793
●	**ZT 10_ZNCR**	M 10	5,63	0,46	2000	8595057628922
◷	**ZT 12_ZNCR**	M 12	7,73	0,70	2000	8595057639591
◷	**ZT 8_ZNC1**	M 8	3,43	0,31	1000	8595057692848
◷	**ZT 8_ZNC3**	M 8	3,43	0,31	3000	8595568925022
◷	**ZT 10_ZNC3**	M 10	5,63	0,46	3000	8595568925039
◷	**ZT 10_GMT**	M 10	5,63	0,46	2000	8595568928016
●	**INOXZT 8_IX**	M 8	3,43	0,31	2000	8595057630604
◷	**INOXZT 10_IX**	M 10	5,63	0,46	2000	8595057642683

гайка соединительная

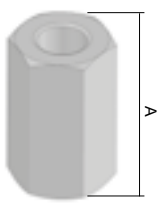

- Предназначена для соединения двух резьбовых шпилек.

	артикул	A	Ø	‡	EAN
●	**MZ 6_ZNCR**	18	M 6	0,01	8595057633506
●	**MZ 8_ZNCR**	24	M 8	0,02	8595057633513
●	**MZ 10_ZNCR**	30	M 10	0,04	8595057629929
◷	**MZ 12_ZNCR**	36	M 12	0,06	8595057639584
◷	**INOXMZ 8_IX**	24	M 8	0,02	8595568930217
◷	**INOXMZ 10_IX**	30	M10	0,02	8595568930064

5

крепежный зажим

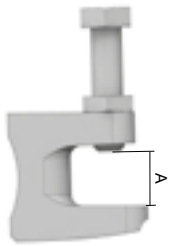

- Крепежный зажим применяется для крепления резьбовой шпильки к балке, поставляется вместе с фиксирующим болтом и гайкой.

	артикул	‡	использовать с	A	EAN
●	**US 1_ZNCR**	0,14	ZT 8	0 - 20	8595057632691
●	**US 2_ZNCR**	0,15	ZT 10	0 - 20	8595057629912
◷	**US 3_ZNCR**	0,21	ZT 12	0 - 26	8595057639577

держатель для стальных конструкций кровли

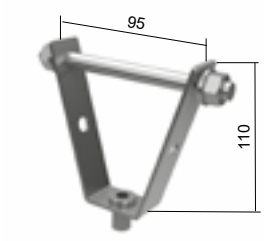

- Держатель DSOS предназначен для монтажа резьбовой шпильки и ее крепления к трапецеидальным листам.
- Составной частью DSOS является регулировочная гайка M 8 или M 10.
- DSOS необходимо выбирать в зависимости от резьбовой шпильки ZT 8 или ZT 10.
- Для крепления к трапецеидальному потолку, подвес оснащен поперечным штифтом M8x120 мм. Штифт с обеих сторон оснащен шайбой и гайкой.

	артикул	‡	⭳	EAN
●	**DSOS 8_ZNCR**	0,17	1,3	8595568923783
●	**DSOS 10_ZNCR**	0,17	1,3	8595568923790

толщина листа трапецеобразного потолка (мм)	нагрузка (N)
0,63-0,70	630
0,70-0,80	740
0,80-1,00	850
1,00-1,20	1050
1,20-1,50	1250
>1,50	1550
Указанные данные действительны только при статической нагрузке.	

держатель потолочный

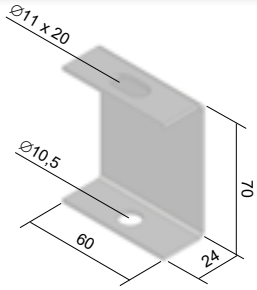

- Используется вместе с резьбовой шпилькой ZT 8 или ZT 10.

	артикул	‡	EAN
●	**DSZT_S**	0,10	8595057633483
◷	**DSZT_F**	0,12	8595057662506

держатель потолочный регулируемый

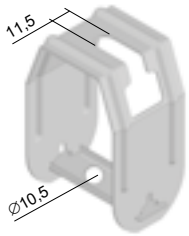

- Используется вместе с резьбовой шпилькой ZT 8 или ZT 10.
- Идеально подходит для кровельного покрытия с небольшим уклоном.

	артикул	‡	EAN
●	**DSS_S**	0,14	8595057633599

‡ вес кг/шт. ● стандарт ◷ по заказу ZNCR цинкохромат S оцинковка «Сендзимир» F оцинковка погружением

зажим для 1 кабеля

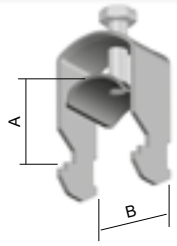

- Данные А мин и В показывают минимальный и максимальный диаметр закрепляемого кабеля.
- * Возможность закрытия трассы крышкой при исползовании максимального диаметра кабеля с зажимом для кабеля.
- ** В таблице указано максимальное количество зажимов, которое можно установить рядом. Не учитывается возможность закрытия трассы крышкой из-за недостатчной высоты лестничного лотка!
- В таблице указывается максимальное количество кабелей, которое возмож но фиксировать в лотке конкретного размера при исползовании кабельных зажимов РКС.
- С помощью внешней ширины зажима можно определить количество зажимов разных размеров в одном лотке. Размеры указаны для ориентировочного выбора подходящего зажима кабеля.
- Размер В +2 мм, это внешняя ширина скобы.
- Основная отделка поверхности зажимов позволяет примененит их и в неблагоприятной климатической среде.
- Зажимы предназначены для крепления кабеля к перегородка кабельного лотка, с помощью несущих профилей NPKV 50-600 или NP 30X15X1.20 (стр. 22).

ДА

НЕТ

	артикул	А мин.	В	‡	EAN	закрытие трассы* высота KL 60	85	110	количество зажимов** ширина KL 150	200	300	400	500	600
●	**РКС1 1198_F**	6	12	0,03	8595057644878	да	да	да	8	12	18	24	30	37
●	**РКС1 1199_F**	7	16	0,03	8595057644885	да	да	да	7	9	14	19	24	29
●	**РКС1 1200_F**	10	19	0,04	8595057642232	нет	да	да	5	7	11	15	19	23
●	**РКС1 1201_F**	14	23	0,04	8595057642249	нет	да	да	5	6	10	14	17	21
●	**РКС1 1202_F**	20	26	0,04	8595057635586	нет	да	да	4	5	8	11	14	17
●	**РКС1 1203_F**	24	30	0,06	8595057635517	нет	да	да	3	5	7	10	12	15
●	**РКС1 1204_F**	25	34	0,07	8595057635401	нет	да	да	3	4	6	9	11	14
●	**РКС1 1205_F**	29	38	0,08	8595057635524	нет	да	да	3	4	6	8	10	13
●	**РКС1 1206_F**	32	43	0,09	8595057644892	нет	нет	да	2	3	5	7	9	11
●	**РКС1 1207_F**	42	46	0,10	8595057644908	нет	нет	да	2	3	5	7	8	10
●	**РКС1 1208_F**	44	50	0,10	8595057635531	нет	нет	да	2	3	5	6	8	10
●	**РКС1 1209_F**	50	54	0,11	8595057635593	нет	нет	да	2	3	4	6	7	9
●	**РКС1 1210_F**	51	58	0,14	8595057644915	нет	нет	нет	2	2	4	5	7	8
●	**РКС1 1211_F**	55	63	0,16	8595057644922	нет	нет	нет	1	2	4	5	6	8
●	**РКС1 1212_F**	59	69	0,16	8595057635609	нет	нет	нет	1	2	3	5	6	7

5

несущий профиль

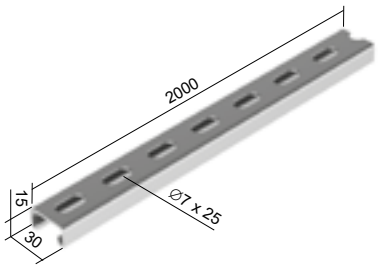

- Предназначен для монтажа кабельных зажимов РКС внутри металлических лотков. Служит также для облегчения прокладки кабельных линий вертикально по стене или для монтажа линий в потолочном исполнении.

	артикул	↕	‡	EAN
●	**NP 30X15X1.20_S**	1,2	0,58	8595568930316

крепежный зажим

- Для крепления кабельных лотков к держателю.
- Два зажима на один держатель.

	артикул	‡	EAN
●	**SUP_S**	0,02	8595057635371
●	**SUP_F**	0,02	8595057665712

винт и гайка с зубчатыми насечками

- Прочное соединение обеспечивает соединение кабельных лотков и аксессуаров.
- Покрытие GMT используется для кабельных лотков с горячей оцинковкой.
- Также возможно использование для оцинкованных лотков (конф. S).

	артикул	↺	EAN
●	**NSM 6X10_ZNCR**	100	8595057667129
●	**NSM 6X20_ZNCR**	100	8595568934062
●	**NSM 6X10_GMT**	100	8595057692947
●	**NSM 6X20_GMT**	100	8595568934079
●	**NIXSM 6X10_IX**	100	8595057672185

болт с гайкой и гроверными шайбами

- Предназначена для осуществления заземляющего контура.

	артикул	↺	EAN
●	**NSMP 6X10_ZNCR**	100	8595057679078

болт с шестигранной головкой

	артикул	‡	EAN
●	**S 6X20_ZNCR**	0,006	8595057630451
◷	**S 6X30_ZNCR**	0,008	8595057640733
●	**S 8X20_ZNCR**	0,012	8595057638822
●	**S 8X25_ZNCR**	0,014	8595568934017
●	**S 8X30_ZNCR**	0,016	8595057640740
●	**S 8X40_ZNCR**	0,019	8595057640757
●	**S 8X50_ZNCR**	0,022	8595057640764
◷	**S 8X70_ZNCR**	0,028	8595057640771
●	**S 10X20_ZNCR**	0,021	8595057628724
●	**S 10X25_ZNCR**	0,024	8595568934031
●	**S 10X30_ZNCR**	0,026	8595057628731
●	**S 10X40_ZNCR**	0,031	8595057640788
●	**S 10X50_ZNCR**	0,036	8595057698123
●	**S 10X70_ZNCR**	0,046	8595057698130

	артикул	‡	EAN
◷	**S 12X20_ZNCR**	0,031	8595057633124
◷	**S 12X25_ZNCR**	0,034	8595568934055
◷	**S 12X30_ZNCR**	0,038	8595057633131
◷	**S 12X40_ZNCR**	0,045	8595057640795
◷	**S 12X50_ZNCR**	0,052	8595057640801

◷	**S 8X20_GMT**	0,012	8595568928696
◷	**S 8X30_GMT**	0,020	8595568924024
◷	**S 10X20_GMT**	0,021	8595568928702
◷	**S 10X30_GMT**	0,026	8595568934048
◷	**S 10X40_GMT**	0,031	8595568928719

гайка шестигранная

	артикул	↺	EAN
●	**M 6_ZNCR**	100	8595057633636
●	**M 8_ZNCR**	100	8595057633643
●	**M 10_ZNCR**	100	8595057630406
●	**M 12_ZNCR**	100	8595057640818

	артикул	↺	EAN
◷	**M 8_GMT**	100	8595568928528
◷	**M 10_GMT**	100	8595568928511
◷	**M 12_GMT**	100	8595568928535

	артикул	↺	EAN
●	**INOXM 8_IX**	100	8595057630635
◷	**INOXM 10_IX**	100	8595057642706

шайба

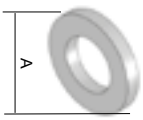

	артикул	A	EAN
●	**PD 6_ZNCR**	12	8595057640832
●	**PD 8_ZNCR**	16	8595057633438
●	**PD 10_ZNCR**	20	8595057633445
●	**PD 12_ZNCR**	24	8595057640849

	артикул	A	EAN
◷	**PD 8_GMT**	16	8595568927996
◷	**PD 10_GMT**	20	8595568928542
◷	**PD 12_GMT**	24	8595568928009

	артикул	A	↺	EAN
●	**INOXPD 8_IX**	16	100	8595057630710
◷	**INOXPD 10_IX**	20	100	8595057642720

шайба большая

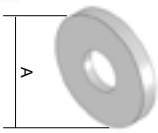

	артикул	A	EAN
●	**PVL 6_ZNCR**	18	8595057629523
●	**PVL 8_ZNCR**	24	8595057633421
●	**PVL 10_ZNCR**	30	8595057633797
◷	**PVL 12_ZNCR**	38	8595057640856

	артикул	A	EAN
◷	**PVL 8_GMT**	24	8595568928726
◷	**PVL 10_GMT**	30	8595568928733

↺ упаковка (шт.) ● стандарт ZNCR цинкохромат

‡ вес кг/шт. ◷ по заказу IX нержавеющая сталь GMT неэлектролитическое покрытие

анкер

- Анкеры предназначены для подвесного, сквозного и дистанционного монтажа.
- Виды основного материала: бетонная поверхность, натуральный камень с плотной структурой.

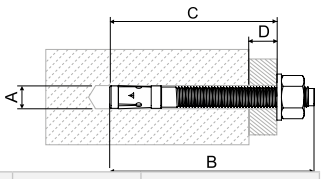

	артикул	утвержденный класс сейсмичности	диаметр сверла A (мм)	общая длина анкера B (мм)	эффективная глубина анкера C (мм)	макс. толщина прикрепляемого материала D (мм)	резьба	размер гаечного ключа	EAN
●	**KPO 6X70_PO**	-	6	65	60	10	M6x25	10	8595057691179
●	**KPO 8X77_PO**	C1	8	75	65	10	M8x38	13	8595057691100
●	**KPO 8X97_PO**	C1	8	95	85	30	M8x58	13	8595057691117
●	**KPO 8X110_PO**	C1/C2	8	115	105	50	M8x8	13	8595568931139
●	**KPO 10X95_PO**	C1/C2	10	95	85	10	M10x53	17	8595057691124
●	**KPO 10X115_PO**	C1/C2	10	115	105	30	M10x73	17	8595057691131
●	**KPO 10X175_PO**	C1/C2	10	185	175	100	M10x143	17	8595568931153
●	**KPO 12X120_PO**	C1/C2	12	110	100	10	M12x61	19	8595057691148
◷	**KPO 8X77_POGMT**	-	8	80	65	10	M8	13	8595568927965
◷	**KPO 8X97_POGMT**	-	8	100	90	35	M8	13	8595568929631
◷	**KPO 10X95_POGMT**	-	10	95	84	15	M10	17	8595568927972
◷	**KPO 10X115_POGMT**	-	10	115	104	35	M10	17	8595568929648
◷	**KPO 12X120_POGMT**	-	12	120	105	25	M12	19	8595568929655
●	**INOXKPO 8X75_IX**	C1	8	75	65	10	M8x38	13	8595568921987
●	**INOXKPO 10X95_IX**	C1/C2	10	105	95	20	M10x63	17	8595568905888

анкер забивной стальной

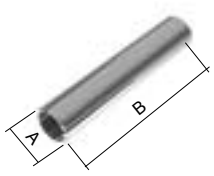

- Забивные анкера KKZ предназначены для прямого крепления резьбовых шпилек.
- Внутри анкера имеется распорный штифт, который необходимо забить перед установкой монтажной резьбовой шпильки.
- Подходит для установки в бетон, природный камень.
- Анкеры KKZ 8, KKZ 10 и KKZ 12 оснащены воротником.

- A - диаметр сверла
- B - общая длина анкера
- C - минимальная глубина отверстия

	артикул	A	B	C	резьба	на растяжение бетон C20/25 (kN)	‡	EAN
●	**KKZ 6_ZNCR**	8	25	27	M6	2,50	0,01	8595057697553
●	**KKZ 8_ZNCR**	10	30	32	M8	3,00	0,01	8595057697560
●	**KKZ 10_ZNCR**	12	40	42	M10	4,75	0,02	8595057697577
●	**KKZ 12_ZNCR**	15	50	52	M12	6,80	0,05	8595057697584

анкер забивной латунный

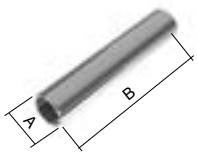

- Забивные анкера KKZM предназначены для прямого крепления резьбовых шпилек.
- Латунные анкеры имеют внутреннюю коническую резьбу, которая расширяется при установке монтажной резьбовой шпильки или болта.
- Резьбовую шпильку (болт) необходимо ввинтить по целой длине анкера.
- Подходит для установки в бетон, камень, дерево, ДСП и полнотелый кирпич.

- A - диаметр сверла
- B - общая длина анкера
- C - минимальная глубина отверстия

	артикул	A	B	C	резьба	бетон C20/25		‡	EAN
						на растяжение (kN)	момент затяжки (Nm)		
●	**KKZM 8_XX**	10	30	35	M8	1,50	6	0,01	8595568925893
●	**KKZM 10_XX**	12	35	40	M10	2,50	10	0,01	8595568925909

‡ вес кг/шт. ● стандарт ◷ по заказу POGMT неэлектролитическое покрытие XX латунь IX нержавеющая сталь ZNCR цинкохромат PO цинкохромат

шуруп по бетону

- Комбинированный винт M8 / M10 для быстрой и простой установки винтов или резьбовых стержней.
- Предназначен для установки в бетоне C20 / 25 до C50 / 60, панели C30 / 37 до C50 / 60, в натуральный камень с плотной структурой.

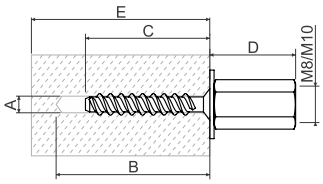

- A - диаметр отверстия
- B - минимальная глубина отверстия
- C - глубина винтов
- D - высота крепежной гайки
- E - минимальная толщина несущей поверхности

	артикул	A	B	C	D	E	габарит ключа	момент затяжки	‡	EAN	бетон C20/25 когда C50/60			полые панели		
											нагрузка		мин. осевое расстояние от края	толщина бетона	допуст-имая нагрузка	мин. осевое расстояние от края
											на растяжение	разрыв				
								Nm			kN	kN				
●	**KBS 6X35 M8/M10_PO**	6	45	35	26,5	80	13	≤10	0,03	8595568931122	0,6	2,4	35	≥25	0,4	100
														≥30	0,8	
														≥35	1,2	

металлический расширительный анкер

- Предназначен для монтажа в бетоне, кирпичах, естественном камне с плотной структурой, твердых блоках кирпичной кладки.
- При затяжке внешние зубцы анкера расширяются в строительном материале, что обеспечивает высокую несущую способность. Резьба должна быть завинчена минимум на всю длину анкера. Длина посадки рассчитывается: длина анкера + диаметр болта + толщина анкера + толщина штукатурки или изоляции.
- Ребристая внутренняя поверхность анкера подходит для винтов и шурупов. При использовании в системах ОКЛ с функциональностью во время пожара анкер может быть использован совместно с шурупом SB 6.3X35.

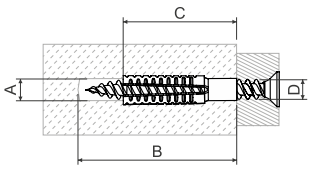

- A - диаметр отверстия
- B - минимальная глубина отверстия
- C - длина болта
- D - диаметр резьбы

	артикул	A	B	C	D	‡	EAN	рекомендуемый диаметр отверстия для материала			гарантированная нагрузка - разрез, наклонный ход применяется к указанному диаметру резьбы анкера и материалу основания		
								бетон C20/25	пористый бетон PB4	пористые кирпичи HLZ12	диаметр резьбы	пористый бетон ≥PB2, PP2 (G2)	пористый бетон ≥PB4, PP4 (G4)
								мм	мм	мм	мм	kN	kN
●	**KHP 6X32_PO**	7-9	38	32	5-6	0,01	8595568931009	7	6	7	-	-	-
●	**KHP 8X38_PO**	10-12	46	38	6-8	0,01	8595568931016	10	10	10	8	0,2	0,3
●	**KHP 8X60_PO**	10-12	68	60	6-8	0,03	8595568931023	12	10	10	8	0,3	0,4
●	**KHP 10X60_PO**	12-14	68	60	8-10	0,03	8595568931030	14	12	12	10	0,4	0,6

‡ вес кг/шт. ● стандарт PO цинкохромат

фасонная гайка

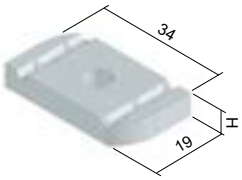

- Предназначен для монтажа кронштейнов к потолочным профилям SPL, SPS или для фиксации монтажных профилей (MP 41X21, MP 41X41) друг к другу с использованием системы VS (стр. 18-19).

	артикул	‡	H	EAN
◷	**PM 41 M 6_ZNCR**	0,03	6	8595057631496
●	**PM 41 M 8_ZNCR**	0,03	7	8595057631502
●	**PM 41 M 10_ZNCR**	0,03	8	8595057628717
◷	**PM 41 M 12_ZNCR**	0,03	10	8595057633117

фасонная гайка с пружиной

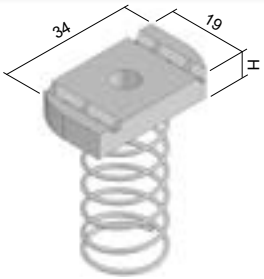

- Предназначен для монтажа кронштейнов к потолочным профилям или для фиксации монтажных профилей (MP 41X21, MP 41X41) друг к другу с использованием системы VS (стр. 18-19).
- Пружина упрощает крепление гайки во время установки.
- Кронштейн крепится болтами длиной 20-30 мм.

	артикул	‡	H	EAN
◷	**PMP 41 M 6_ZNCR**	0,04	6	8595057640719
●	**PMP 41 M 8_ZNCR**	0,04	7	8595057630475
●	**PMP 41 M 10_ZNCR**	0,04	8	8595057630468
◷	**PMP 41 M 12_ZNCR**	0,04	10	8595057640726

кожух защитный

- Кожух защитный из пластика с металлической прокладкой предназначен для защиты кромок кабельных лотков.
- Длина = 10 м, продажа целыми упаковками.
- Защитную накладку можно установить на листовой металл толщиной макс. 2 мм.

	артикул	‡	EAN
●	**NCH_XX**	0,06	8595057669932

цинковая краска/аэрозоль

- Антикоррозиойная защита предназначенная для исправлении дефектов и повреждений на оцинкованной поверхности.
- Краска наносится при помощи кисти, технологией торцовки.

	артикул	‡	EAN
●	**WEICON 375_XX** (краска)	0,50	8595057621183
●	**WEICON 750_XX** (краска)	1,10	8595057693609
●	**GZS_XX** (аэрозоль)	0,45	8595057633148

‡ вес кг/шт. ● стандарт ◷ по заказу ZNCR цинкохромат

6 НАПОЛЬНЫЕ СИСТЕМЫ

KOPOBOX® 57
сборка напольной коробки для 6 модульных приборов - монтаж в монолитных системах

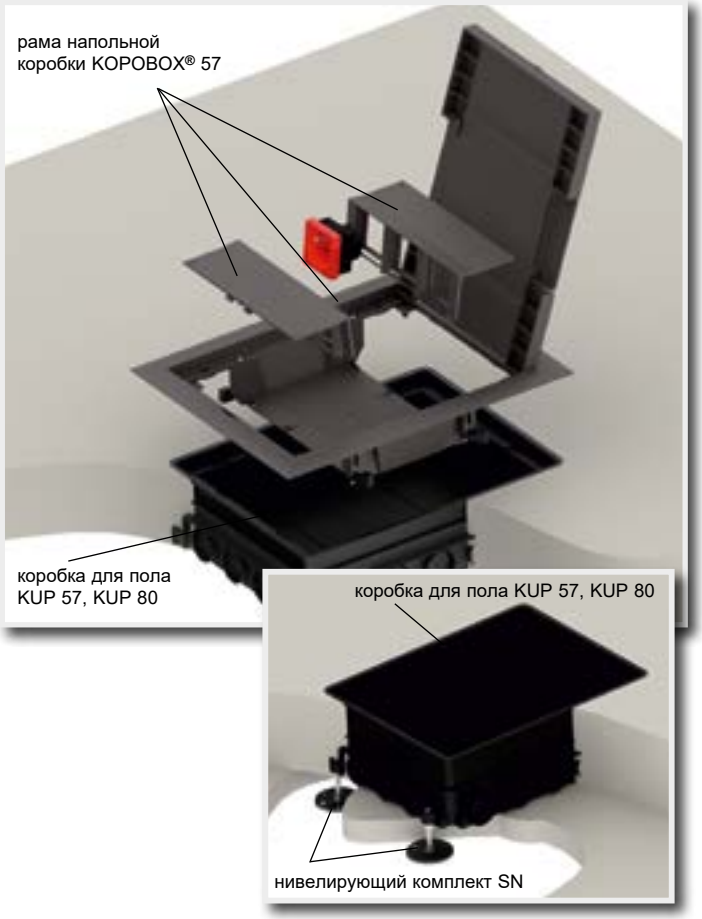

Полный комплект напольных коробок, состоящий из KOPOBOX® 57 и KUP 57 или KUP 80 предназначен для установки модульных приборов 45 x 45 мм. Крепежные лапки (предназначены для установки в двойной пол) при установке KOPOBOX® 57 в коробку KUP не используются.
Напольная коробка KUP 57 предназначена для бетонного пола толщиной от 57 мм до 75 мм, KUP 80 для бетонного пола толщиной от 80 мм до 95 мм. Коробку необходимо прикрепить к основанию. Требуемую высоту коробки можно отрегулировать с помощью болтов повышающей вставки в диапазоне от 57 мм до 75 мм (KUP 57) или от 80 мм до 95 мм (KUP 80). В случае если слой бетона будет выше чем 75 мм (KUP 57) или 95 мм (KUP 80) необходимо использовать нивелирующий комплект SN (4 шт) прикрепленный к материалу основания. Нивелирующий комплект позволяет увеличить высоту монтажа коробки для монолита до 35 мм.
Универсальная коробка KUP позволяет зафиксировать вод электромонтажных труб или напольного металлического лотка PUK 38X150 S1.
Отдельные вводы, включая повышающую вставку необходимо уплотнить герметиком для предотвращения попадания бетона.
Во время бетонирования необходимо использовать защитную крышку (составная часть упаковки KUP) для предотвращения залива коробки бетонной смесью. После затвердения бетонной смеси и устранения защитной крышки на напольную коробку KUP устанавливается рама напольной коробки KOPOBOX® 57. Рама коробки крепится с помощью винтов диаметром 3,9 x 13 мм.В случае использования более высокого напольного покрытия необходимо применять винты диаметром 3,9 x 19 мм. На раму устанавливаются держатели приборов, и проводится электромонтаж модульных приборов. KOPOBOX® 57 предназначена в первую очер для под с прямыми вилками. Использование кабеля с другими вилками возможно с ограничением. Использование адаптеров предназначенных для питания приборов ограничено их конкретными размерами.

В систему можно устанавливать модульные приборы QUADRO (стр. 6-13) или приборы подобной конструкции, например, производства компаний ABB, PEHA, Legrand, OBO Bettermann, Schneider Electric Altira.

Крышка напольной рамы предназначена для напольного покрытия с макс. толщиной 7 мм. С учетом степени защиты (IP 30) коробка не предназначена для влажной уборки. Рекомендуемые напольные покрытия - ковер или ламинат. Конструкция напольных коробок KOPOBOX® рассчитана на максимальную нагрузку 1500 N. Видео-ролик монтажа на www.kopos.ru

KOPOBOX® 57
сборка напольной коробки для 6 модульных приборов - применяется в двойных полах

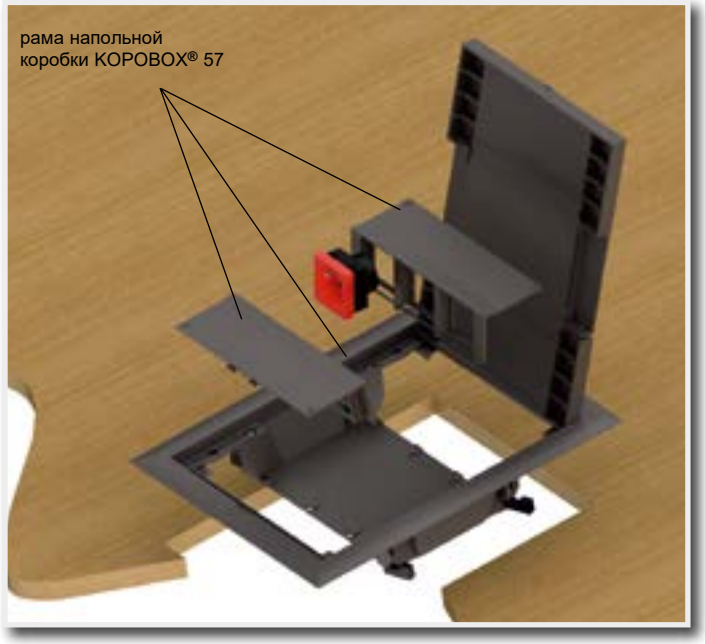

KOPOBOX® 57 предназначена для установки модульных приборов 45 x 45. Установка системы классических приборов на данную раму невозможна. Позволяет проводить установку на полы уже от глубины 56 мм. Приборная рамка для модульных приборов является составной частью рамы KOPOBOX® 57, и нет необходимости заказывать ее отдельно. Бумажный шаблон в упаковке рамы предназначен для маркировки и последующего формирования отверстий в полу. Внутренний перфорированный шаблон позволяет вырезать напольные покрытия по крышке рамы. Вставленная рама фиксируется поворачиванием болтов лапок - лапки прочно прижмут раму к полу. После установки приборной рамки проводится электромонтаж модульных приборов.

KOPOBOX® 57 предназначена в первую очередь для установки кабелей с прямыми вилками. Допускается использование кабеля с другими вилками с ограничением. Использование адаптеров предназначенных для питания приборов ограничено их конкретными размерами.
В систему можно устанавливать модульные приборы QUADRO (стр. 6-13) или приборы подобной конструкции, например, производства компаний ABB, PEHA, Legrand, OBO Bettermann, Schneider Electric Altira.
Крышка напольной рамы предназначена для напольного покрытия с макс. толщиной 7 мм. С учетом степени защиты (IP 30) коробка не предназначена для влажной уборки. Рекомендуемые напольные покрытия - ковер или ламинат. Система предназначена для сетей с напряжением до 500 В.

Конструкция напольных коробок KOPOBOX® рассчитана на максимальную нагрузку 1500 N.

рама напольной коробки

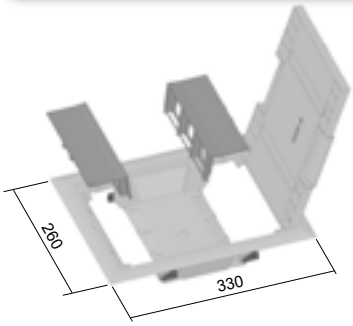

MAT | -5- +105°C | 850°C | A1 - F | 30 sec. | IP30

PA

- Предназначена для установки на универсальные напольные коробки KUP 57 или KUP 80.
- Позволяет устанавливать модульные приборы QUADRO (стр. 6-13) 45 x 45 мм (не более 6 шт.) или приборы подобной конструкции, например, производства компаний ABB, PEHA, Legrand, OBO Bettermann, Schneider Electric Altira.
- Повышение прочности крышки стальным листом позволяет обеспечить высокую механическую прочность, сохранив при этом глубину посадки максимум 7мм для финишного напольного покрытия (ковролин, линолеум, плитка).
- Крышка содержит 2 откидных прохода, которые позволяют вывод кабелей из коробки.
- Составной частью упаковки являются болты для крепления рамы к напольным коробкам KUP.
- KOPOBOX® в стандартном исполнении поставляется темно-серого цвета. При заказе превышающем 500 шт можно поставить другой цвет согласно шкале RAL (это не касается держателей приборов).
- Рама отдельно применима для двойных полов толщиной от 10 до 40 мм, отверстие для вставления в пол 218 x 288 мм.

	артикул	☼	‡	EAN
●	**KOPOBOX 57_LB**	серая RAL 7012	0,59	8595057690721

коробка для пола

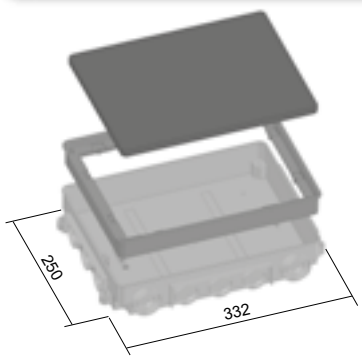

MAT | -5- +105°C | 850°C | A1 - F | 30 sec.

PA

- Напольная коробка предназначена для монолитных бетонных полов. После заливки бетонной смеси устанавливается напольная коробка KOPOBOX®.
- KUP 57 предназначен для бетонного слоя 57 - 75 мм. KUP 80 предназначен для бетонного слоя 80 - 95 мм. Требуемая высота коробки устанавливается посредством увеличения высоты внутреннего вкладыша с помощью шурупов по углам коробки.
- При использовании нивелирующего комплекта SN можно увеличить высоту до 35 мм.
- Коробка предназначена для ввода кабеля с помощью электромонтажных труб и напольного металлического лотков PUK. На коробке нанесена маркировка вводных отверстий 4x Ø 25, 4x Ø 40, 12x Ø 32 и 4x 150x38 mm.
- Составной частью упаковки является кроющая пластина, защищающая коробку от заливки бетоном.

	артикул	☼	‡	EAN
●	**KUP 57_FB**	черная RAL 9011	0,6	8595057690745
●	**KUP 80_FB**	черная RAL 9011	0,7	8595057690752

нивелирующий комплект

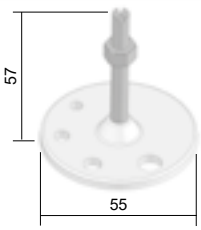

MAT | -5- +105°C | 850°C | A1 - F | 30 sec.

PE

- Для точной установки высоты универсальных коробок KUP 57 и KUP 80 при заливке в бетонные полы. Применяется для увеличения высоты посадки до 35 мм.
- Для того, чтобы коробка не была выплавлена бетоном, зафиксируйте ее гайками M6 – прилагается.
- Нивелирующий комплект включает в себя 4 регулируемых элемента (по одному на каждый угол коробки KUP).
- Паз для вкручивания, позволяющий удобно и точно установить высоту.

	артикул	☼	‡	EAN
●	**SN_XX**	черная RAL 9011	0,015	8595057690844

KOROBOX® 80
напольный лючок для 6 классических или 8 модульных приборов - монтаж в монолитных системах

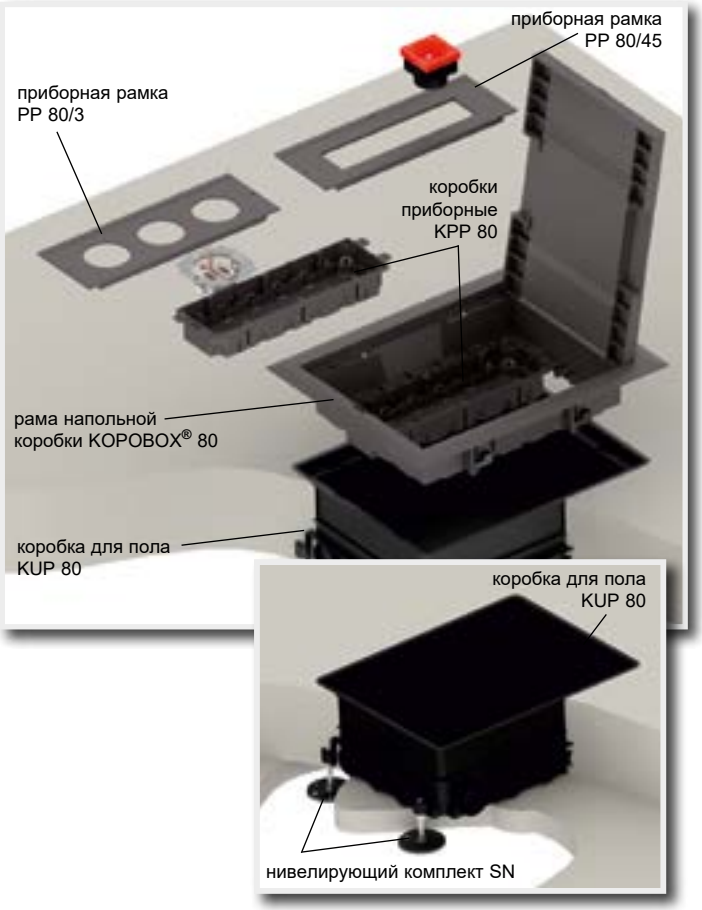

Полный комплект напольных коробок, состоящий из KOROBOX® 80 и KUP 80 предназначен для установки классических и модульных приборов. Выбором приборов определяется тип приборной рамки. Крепежные лапки (предназначены для установки в двойные полы) при установке рамы KOROBOX® 80 в коробку KUP 80 не используются. Напольная коробка KUP 80 предназначена для бетонного пола толщиной от 80 мм до 95 мм. Коробку необходимо прикрепить к материалу основания. Требуемую высоту коробки можно отрегулировать с помощью болтов повышающей вставки в диапазоне от 80 мм до 95 мм. В случае если слой бетона будет выше чем 95 мм необходимо использовать нивелирующий комплект SN (4 шт) закрепленный к материалу основания. Нивелирующий комплект позволяет увеличить высоту монтажа коробки для монолита до 35 мм. Универсальная коробка KUP позволяет зафиксировать вод электромонтаж- ных труб или напольного металлического лотка PUK 38X150 S1. Отдельные вводы, включая повышающую вставку, необходимо уплотнить герметиком для предотвращения проникновения бетона.Во время бетонирования необходимо использовать защитную крышку (является составной частью упаковки KUP 80) для предотвращения заливания коробки бетонной смесью. После затвердения бетонной смеси и устранения защитной крышки на напольную коробку KUP 80 устанавливается рама напольной коробки KOROBOX® 80. После этого в раму устанавливаются приборные коробки KPP 80. С учетом вида установленных приборов коробки оснащаются соответствующим типом приборной рамки PP 80.

Модульные приборы (макс. 8 модульные приборы 45x45):
- системы для KPP 80 + PP 80/45,
- системы прямо на PP 80/45, при одновременном использовании перегородки PKUP.

Классические приборы (макс. 6 классические приборы):
- системы для KPP 80 + PP 80/3, для пустых монтажных отверстий испозуйте заглушки ZPP.

KOROBOX® 80 предназначен обычно для подключения кабеля с изогнутыми вилками. Использование кабеля с прямыми вилками или адаптерами допускается с ограничением.

В систему можно устанавливать модульные приборы QUADRO (стр. 6-13) или приборы подобной конструкции, например, производства компаний ABB, PEHA, Legrand, OBO Bettermann, Schneider Electric Altira. Крышка напольной рамы предназначена для напольного покрытия с макс. толщиной 7 мм.

С учетом степени защиты (IP 30) коробка не предназначена для влажной уборки. Рекомендуемые напольные покрытия - ковер или ламинат. Система предназначена для сетей с напряжением до 500 В.

Конструкция напольных коробок KOROBOX® рассчитана на максимальную нагрузку 1500 N. Видео-ролик монтажа на www.kopos.ru

KOROBOX® 80
напольный лючок для 6 классических или 8 модульных приборов - применяется в двойных полах

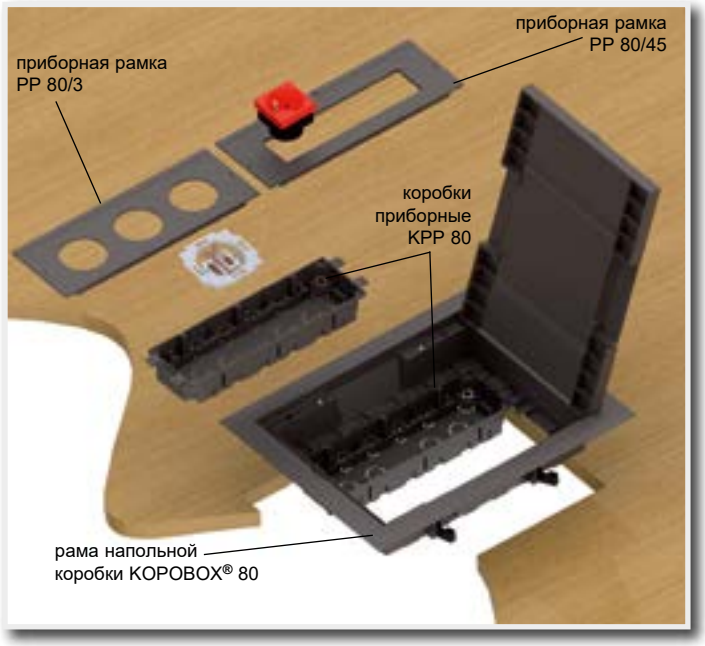

KOROBOX® 80 позволяет проводить установку классических и модульных приборов можно использовать для полов глубиной от 78 мм. К раме KOROBOX® 80 необходимо заказать приборные рамки в зависимости от избранного типа прибора. Бумажный шаблон в упаковке рамы предназначен для обозначения и после- дующего формирования отверстий в полу. Внутренний перфорированный шаблон позволяет вырезание напольного покрытия по крышке рамы. Встроенная рама фиксируется поворачиванием болтов - лапки прочно при- жимают раму к полу. Коробки KPP 80 вкладываются в раму, кабели с помо- щью скоб (составная часть упаковки) фиксируются для предотвращения механической нагрузки. На коробки KPP 80 устанавливаются в зависимости от вида избранных при- боров приборные рамки и проводится подключение приборов.

Модульные приборы:
- используются KPP 80 + PP 80/45,
- монтаж прямо на PP 80/45, при одновременном использовании перегородки PKUP.

Классические приборы:
- используются KPP 80 + PP 80/3, на пустые монтажные отверстия заглушки ZPP.

KOROBOX® 80 предназначена обычно для кабелей с изогнутыми вилками. Использование кабеля с прямыми вилками или адаптерами допускается с ограничением.

В систему можно устанавливать модульные приборы QUADRO (стр. 6-13) или приборы подобной конструкции, например, производства компаний ABB, PEHA, Legrand, OBO Bettermann, Schneider Electric Altira. Крышка напольной рамы предназначена для напольного покрытия с макс. толщиной 7 мм. С учетом степени защиты (IP 30) коробка не предназначена для влажной уборки. Рекомендуемые напольные покрытия - ковер или ламинат.

Система предназначена для сетей с напряжением до 500 В.
Конструкция напольных коробок KOROBOX® рассчитана на максимальную нагрузку 1500 N.

рама напольной коробки

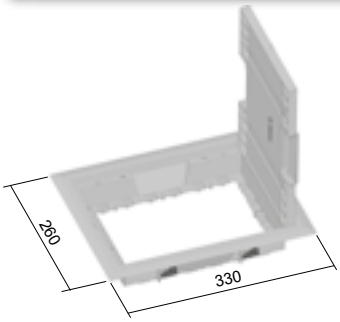

MAT | -5- +105°C | 850°C | A1 - F | 30 sec. | IP30

PA

- ► Предназначена для установки на универсальные напольные коробки KUP 80.
- ► Применение приборных коробок KPP 80 (не более 2 шт.) с приборными прокладками PP 80/3 предоставляет возможность монтажа классических приборов (не более 6 шт.), с прокладками PP 80/45 возможен монтаж модульных приборов QUADRO (не более 8 шт.) или приборов подобной конструкции, например, производства компаний ABB, PEHA, Legrand, OBO Bettermann, Schneider Electric Altira.
- ► Повышение прочности крышки стальным листом позволяет обеспечить высокую механическую прочность, сохранив при этом глубину посадки максимум 7мм для финишного напольного покрытия (ковролин, линолеум, плитка).
- ► Крышка содержит 2 откидных прохода, которые позволяют вывод кабелей из коробки.
- ► Составной частью упаковки являются болты для крепления рамы к напольным коробкам KUP.
- ► KOPOBOX® в стандартном исполнении поставляется темно-серого цвета. При заказе превышающем 500 шт можно поставить другой цвет согласно шкале RAL (это не касается держателей приборов).
- ► Рама отдельно применима для двойных полов толщиной от 10 до 40 мм, отверстие для вставления в пол 218 x 288 мм.

	артикул	☼	‡	EAN
●	**KOPOBOX 80_LB**	серая RAL 7012	0,52	8595057690738

коробка приборная напольная

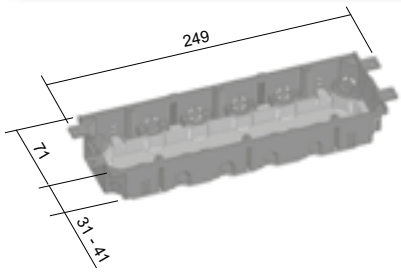

MAT | -5- +105°C | 850°C | A1 - F | 30 sec.

PA

- ► Универсальная приборная коробка предназначена для установки в коробку KOPOBOX® 80 (макс. 2 шт.).
- ► Болты для крепления приборов, болты для кабельных муфт и муфты для фиксации кабелей являются составной частью упаковки.
- ► Глубину коробки можно увеличить нажатием на дно коробки.

	артикул	☼	‡	EAN
●	**KPP 80_LB**	серая RAL 7012	0,12	8595057690769

приборная рамка

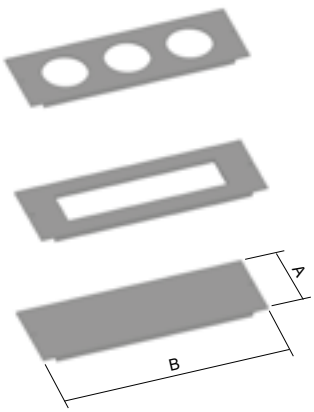

MAT PA | -5- +105°C | 850°C | A1 - F | 30 sec.

- ► Приборная рамка устанавливается на раму напольной коробки KOPOBOX® 80.
- ► Рекомендуется проводить установку вместе с приборной коробкой KPP 80.
- ► При установке многократных модульных приборов рекомендуется устранить внутреннюю перегородку.
- ► Наружные размеры остальных приборных рам такие же, как и на чертеже.
- ► PP 80/0 - для закрытии пустого места в раме напольной коробки KOPOBOX® 80.
- ► PP 80/3 - предназначена для установки - 3 шт классических приборов.
- ► PP 80/45 - служит для монтажа макс. 4 модульных устройств QUADRO, или устройства такой же конструкции,
  например, от компаний ABB, PEHA, Legrand, OBO Bettermann, Schneider Electric Altira.

	артикул	A	B	☼	‡	EAN
●	**PP 80/0_LB**	89	250	серая RAL 7012	0,07	8595057690783
●	**PP 80/3_LB**	89	250	серая RAL 7012	0,05	8595057690790
●	**PP 80/45_LB**	89	250	серая RAL 7012	0,05	8595057690806

заглушка

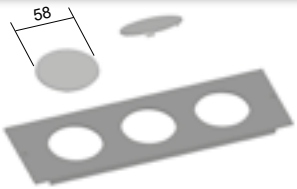

MAT PA | -5- +105°C | 850°C | A1 - F | 30 sec.

- ► Для закрытия не осаженых отверстий на приборной раме PP 80/3.

	артикул	☼	‡	EAN
●	**ZPP_LB**	серая RAL 7012	0,005	8595057690820

перегородка

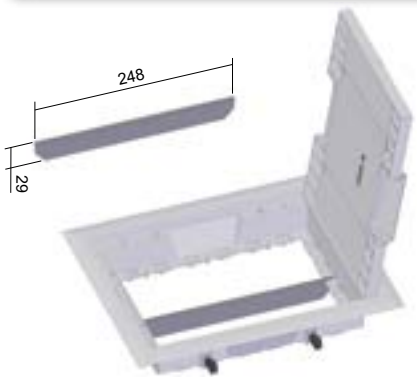

MAT PA | -5- +105°C | 850°C | A1 - F | 30 sec.

- ► Для разделения внутреннего пространства коробки KOPOBOX® 80.

	артикул	☼	‡	EAN
●	**PKUP_LB**	серая RAL 7012	0,015	8595057690837

коробка для пола

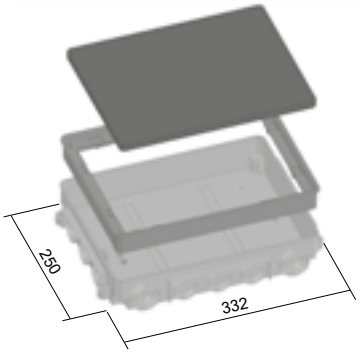

MAT

PA | -5- +105°C | 850°C | A1 - F | 30 sec.

- Напольная коробка предназначена для монолитных бетонных полов. После заливки бетонной смеси устанавливается напольная коробка KOPOBOX®.
- KUP 80 предназначен для бетонного слоя 80 - 95 мм. Требуемая высота коробки устанавливается посредством увеличения высоты внутреннего вкладыша с помощью шурупов по углам коробки.
- При использовании нивелирующего комплекта SN можно увеличить высоту до 35 мм.
- Коробка предназначена для ввода кабеля с помощью электромонтажных труб и напольного металлического лотков PUK.
- Составной частью упаковки является кроющая пластина, защищающая коробку от заливки бетоном.

	артикул	☼	‡	EAN
●	**KUP 80_FB**	черная RAL 9011	0,7	8595057690752

sada nivelační

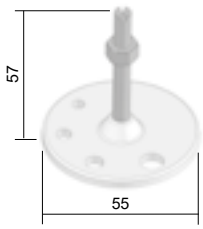

MAT

PE | -5- +105°C | 850°C | A1 - F | 30 sec.

- Для точной установки высоты универсальных коробок KUP 57 и KUP 80 при заливке в бетонные полы. Применяется для увеличения высоты посадки до 35 мм.
- Для того, чтобы коробка не была выплавлена бетоном, зафиксируйте ее гайками M6 – прилагается.
- Нивелирующий комплект включает в себя 4 регулируемых элемента (по одному на каждый угол коробки KUP).
- Паз для вкручивания, позволяющий удобно и точно установить высоту.

	артикул	☼	‡	EAN
●	**SN_XX**	черная RAL 9011	0,015	8595057690844

KOPOBOX® 80
сборка напольной коробки для 12 модульных приборов - монтаж в монолитных системах

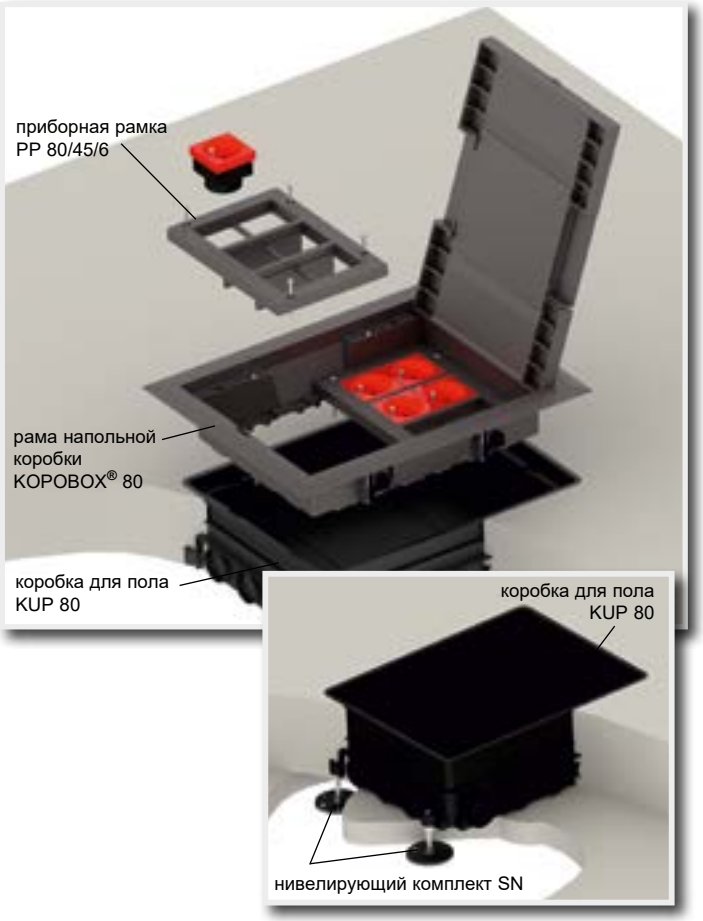

Комплект напольной коробки, состоящий из KOPOBOX® 80 и KUP 80, предназначен для установки классических, а также модульных устройств 45x45. Выбором приборов определяется тип приборной рамки. Крепежные лапки (предназначены для установки в двойные полы) при установке рамы KOPOBOX® 80 в коробку KUP 80 не используются.
Напольная коробка KUP 80 предназначена для бетонного пола толщиной от 80 мм до 95 мм. Коробку необходимо прикрепить к материалу основания. Требуемую высоту коробки можно отрегулировать с помощью болтов повышающей вставки в диапазоне от 80 мм до 95 мм.
В случае если слой бетона будет выше чем 95 мм необходимо использовать нивелирующий комплект SN (4 шт) закрепленный к материалу основания. Нивелирующий комплект позволяет увеличить высоту монтажа коробки для монолита до 35 мм.
Универсальная коробка KUP позволяет зафиксировать вод электромонтажных труб или напольного металлического лотка PUK 38X150 S1. Отдельные вводы, включая повышающую вставку, необходимо уплотнить герметиком для пред- отвращения проникновения бетона.
Во время бетонирования необходимо использовать защитную крышку (является составной частью упаковки KUP 80) для предотвращения заливания коробки бетонной смесью. После затвердения бетонной смеси и устранения защитной крышки на напольную коробку KUP 80 устанавливается рама напольной коробки KOPOBOX® 80. Затем в раме устанавливаются приборные рамки PP 80/45/6 (максимум 2 штуки) для установки модульных устройств 45x45 (максимум 12 модулей).
KOPOBOX® 80 предназначен обычно для подключения кабеля с изогнутыми вилками. Использование кабеля с прямыми вилками или адаптерами допускается с ограничением.
В систему можно устанавливать модульные приборы QUADRO (стр. 6-13) или приборы подобной конструкции, например, производства компаний ABB, PEHA, Legrand, OBO Bettermann, Schneider Electric Altira.
Крышка напольной рамы предназначена для напольного покрытия с макс. толщиной 7 мм. С учетом степени защиты (IP 30) коробка не предназначена для влажной уборки. Рекомендуемые напольные покрытия - ковер или ламинат. Система предназначена для сетей с напряжением до 500 В. Конструкция напольных коробок KOPOBOX® рассчитана на максимальную нагрузку 1500 N.
Видео-ролик монтажа на www.kopos.ru

KOPOBOX® 80
сборка напольной коробки для 12 модульных приборов - применяется в двойных полах

Напольная коробка KOPOBOX® 80 и приборная рамка PP 80/45/6 предназначены для монтажа шести модульных приборов 45x45. Изделие можно использовать при глубине пола минимум 78 mm.
Бумажный шаблон в упаковке рамы предназначен для обозначения и последующего формирования отверстий в полу. Внутренний перфорированный шаблон позволяет вырезание напольного покрытия по крышке рамы. Лючок вставляется в монтажное отверстие фальшпола и фиксируется поворотом зажимов до тех пор, пока не будет обеспечено плотное прижатие лючка к полу. Затем в раме устанавливаются приборные рамки PP 80/45/6 (максимум 2 штуки) для установки модульных устройств 45x45 (максимум 12 модулей).
KOPOBOX® 80 предназначена обычно для кабелей с изогнутыми вилками. Использование кабеля с прямыми вилками или адаптерами допускается с ограничением. В систему можно устанавливать модульные приборы QUADRO (стр. 6-13) или приборы подобной конструкции, например, производства компаний ABB, PEHA, Legrand, OBO Bettermann, Schneider Electric Altira.
Крышка напольной рамы предназначена для напольного покрытия с макс. толщиной 7 мм. С учетом степени защиты (IP 30) коробка не предназначена для влажной уборки. Рекомендуемые напольные покрытия - ковер или ламинат. Система предназначена для сетей с напряжением до 500 В. Конструкция напольных коробок KOPOBOX® рассчитана на максимальную нагрузку 1500 N.

рама напольной коробки

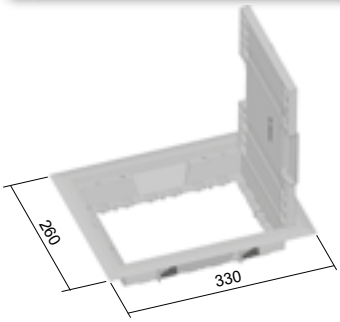

MAT PA | -5- +105°C | 850°C | A1 - F | 30 sec. | IP30

- Предназначена для установки на универсальные напольные коробки KUP 80.
- Использование приборных площадок PP 80/45/6 (максимум 2 шт.) позволяет устанавливать модульные устройства QUADRO (максимум 12 шт.) возможна установка устройств с одинаковой конструкцией, например, ABB, PEHA, ДКС, LEGRAND, OBO Bettermann, Schneider Electric Altira
- Повышение прочности крышки стальным листом позволяет обеспечить высокую механическую прочность, сохранив при этом глубину посадки максимум 7мм для финишного напольного покрытия (ковролин, линолеум, плитка).
- Крышка содержит 2 откидных прохода, которые позволяют вывод кабелей из коробки.
- Составной частью упаковки являются болты для крепления рамы к напольным коробкам KUP.
- KOPOBOX® в стандартном исполнении поставляется темно-серого цвета. При заказе превышающем 500 шт можно поставить другой цвет согласно шкале RAL (это не касается держателей приборов).
- Рама отдельно применима для двойных полов толщиной от 10 до 40 мм, отверстие для вставления в пол 218 x 288 мм.

	артикул	☼	‡	EAN
●	**KOPOBOX 80_LB**	серая RAL 7012	0,52	8595057690738

приборная рамка

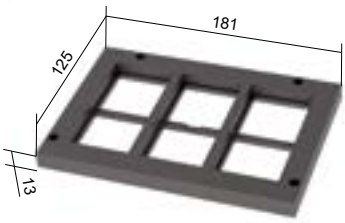

MAT PA | -5- +105°C | 850°C | A1 - F | 30 sec.

- Приборная рамка PP 80/45/6 устанавливается в раме напольного лючка KOPOBOX® 80 (максимум 2 шт.)
- При установке двойных модульных устройств рекомендуется удалить внутреннюю секцию.
- Комплект включает в себя 1 приборную панель PP 80/45/6, 2 разделительных перегородки и 4 крепежных винта.
- Приборная рамка предназначена для установки 6 модульных устройств QUADRO (стр. 6-13), возможна установка устройств с одинаковой конструкцией, например, ABB, PEHA, Legrand, OBO Bettermann, Schneider Electric Altira.

	артикул	☼	‡	EAN
●	**PP 80/45/6_LB**	серая RAL 7012	0,45	8595568930781

коробка для пола

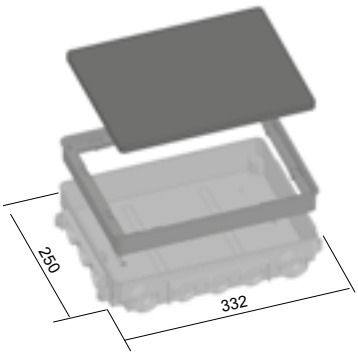

MAT PA | -5- +105°C | 850°C | A1 - F | 30 sec.

- Напольная коробка предназначена для монолитных бетонных полов. После заливки бетонной смеси устанавливается напольная коробка KOPOBOX®.
- KUP 80 предназначен для бетонного слоя 80 - 95 мм. Требуемая высота коробки устанавливается посредством увеличения высоты внутреннего вкладыша с помощью шурупов по углам коробки.
- При использовании нивелирующего комплекта SN можно увеличить высоту до 35 мм.
- Коробка предназначена для ввода кабеля с помощью электромонтажных труб и напольного металлического лотков PUK.
- Составной частью упаковки является кроющая пластина, защищающая коробку от заливки бетоном.

	артикул	☼	‡	EAN
●	**KUP 80_FB**	серая RAL 7012	0,7	8595057690752

нивелирующий комплект

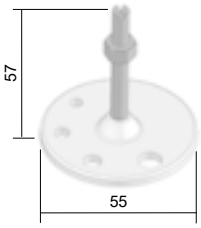

MAT PE | -5- +105°C | 850°C | A1 - F | 30 sec.

- Для точной установки высоты универсальных коробок KUP 57 и KUP 80 при заливке в бетонные полы. Применяется для увеличения высоты посадки до 35 мм.
- Для того, чтобы коробка не была выплавлена бетоном, зафиксируйте ее гайками M6 – прилагается.
- Нивелирующий комплект включает в себя 4 регулируемых элемента (по одномуна каждый угол коробки KUP).
- Паз для вкручивания, позволяющий удобно и точно установить высоту.

	артикул	☼	‡	EAN
●	**SN_XX**	серая RAL 7012	0,015	8595057690844

MAT материал | диапазон температуры применения | самозатухающий | ☼ цвет | ● стандарт
категория горючести материала основания | испытание раскаленной петлей | ‡ вес кг/шт.

PP 80/K-5 - сборка распределительного люка (глухая крышка)

Комплексная сборка напольных коробок PP 80 / K-5 и KUP 80 предназначена для монолитных бетонных полов, где необходимо осуществление разветвлений и пересечения кабельных линий.
Напольная коробка KUP 80 предназначена для бетонного пола толщиной от 80 мм до 95 мм. Коробку необходимо прикрепить к материалу основания. Требуемую высоту коробки можно отрегулировать с помощью болтов повы- шающей вставки в диапазоне от 80 мм до 95 мм.
В случае если слой бетона будет выше чем 95 мм необходимо использовать нивелирующий комплект SN (4 шт) закрепленный к материалу основания. Нивелирующий комплект позволяет увеличить высоту монтажа коробки для монолита до 35 мм.

Универсальная коробка KUP позволяет зафиксировать вод электромонтажных труб или напольного металлического лотка PUK 38X150 S1. Отдельные вводы, включая повышающую вставку, необходимо уплотнить герметиком для пред- отвращения проникновения бетона.

Во время бетонирования необходимо использовать защитную крышку (является составной частью упаковки KUP 80) для предотвращения заливания коробки бетонной смесью. После затвердевания бетонной смеси и снятия крышки, наполь- ная коробка KUP 80 закрытой рамой напольной коробки PP 80/K-5.

Глухая рама напольной коробки предназначена для напольных покрытий с мак- симальной высотой 8 мм. С учетом степени защиты (IP 30) коробка не предна- значена для влажной уборки. Рекомендуемые напольные покрытия ковер или ламинат.

Система предназначена для сетей с напряжением до 500 В.

Конструкция напольных коробок KOROBOX® рассчитана на максимальную нагрузку 1500 N.

рама напольной коробки закрытая

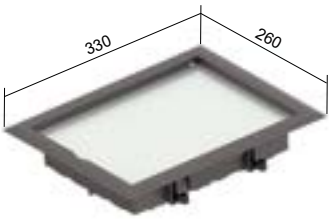

PA -5- +105°C 850°C A1 - F 30 sec. IP30

- Предназначена для установки в универсальную напольную коробку KUP 80.
- Применяется в качестве глухой крышки для протяжки кабелей, не предназначена для установки приборов
- Дополнительная установка устройств возможна только при замене глухой рамы на напольный лючок KOROBOX®.
- После установки глухой рамы напольной коробки, финишное напольное покрытие максимальной высотой 8 мм укладывают на опорной плите.
- Отверстие, необходимое для установки в двойной пол – 218 x 288 мм.

	артикул	☼	‡	EAN
●	**PP 80/K-5_LB**	серая RAL 7012	1,6	8595057699571

коробка для пола

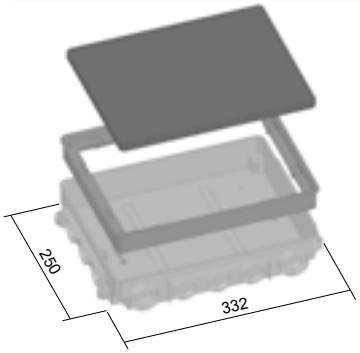

MAT

PA -5- +105°C 850°C A1 - F 30 sec.

- ► Напольная коробка предназначена для монолитных бетонных полов. После заливки бетонной смеси устанавливается напольная коробка KOPOBOX®.
- ► KUP 80 предназначен для бетонного слоя 80 - 95 мм. Требуемая высота коробки устанавливается посредством увеличения высоты внутреннего вкладыша с помощью шурупов по углам коробки.
- ► При использовании нивелирующего комплекта SN можно увеличить высоту до 35 мм.
- ► Коробка предназначена для ввода кабеля с помощью электромонтажных труб и напольного металлического лотков PUK.
- ► Составной частью упаковки является кроющая пластина, защищающая коробку от заливки бетоном.

	артикул	☼	‡	EAN
●	**KUP 80_FB**	черная RAL 9011	0,7	8595057690752

нивелирующий комплект

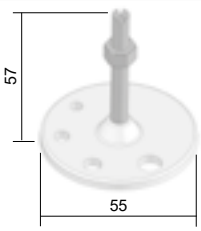

MAT

PE -5- +105°C 850°C A1 - F 30 sec.

- ► Для точной установки высоты универсальных коробок KUP 57 и KUP 80 при заливке в бетонные полы. Применяется для увеличения высоты посадки до 35 мм.
- ► Для того, чтобы коробка не была выплавлена бетоном, зафиксируйте ее гайками M6 – прилагается.
- ► Нивелирующий комплект включает в себя 4 регулируемых элемента (по одному на каждый угол коробки KUP).
- ► Паз для вкручивания, позволяющий удобно и точно установить высоту.

	артикул	☼	‡	EAN
●	**SN_XX**	черная RAL 9011	0,015	8595057690844

напольный кабельный лоток

- Напольный канал предназначен для подключения отдельных коробок KUP 57 или KUP 80.
- Выступы для быстрого и легкого соединения каналов предназначены для обеспечения токоведущего соединения при помощи PLUK и PLUK 1.

	артикул	↕	EAN
●	**PUK 38X150 S1_S**	0,7	8595568904416

внутреннее полезное сечение лотков								
Типовой номер	мм²	заполнение 50% (сечение мм²)	информационный кабель		CYKY 3x1,5	CYKY 5x1,5	CYKY 3x2,5	CYKY 5x2,5
			Ø 5,5	Ø 7	Ø 8,6	Ø 10,1	Ø 9,5	Ø 11,2
PUK 38X150 S1_S	5700	2850	94	58	39	28	32	23

Таблица указывает количество кабелей для полного размера канала. Для отдельных камер необходимо разделить количество кабелей пополам.
Цифры указывают количество кабелей при 50% заполнении лотков.
Ориентировочные диаметры кабелей исходят от кабелей типа CYKY.
Данные получены математическим вычислением. При граничных значениях (малый лоток x большой кабель, или наоборот) нужно оценить комбинации и подобрать из учитывая технические параметры.

муфта напольного кабельного лотка

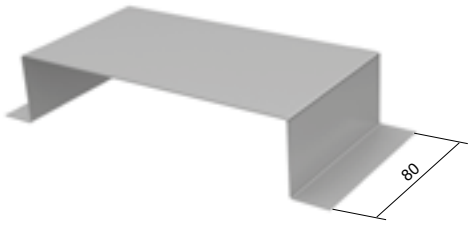

- Для перекрытия соединений напольных каналов.
- Препятствует затеканию бетона в каналы.
- Крепится к полу с помощью болтов или дюбель-гвоздей.

	артикул	↕	EAN
●	**SPUK_S**	0,7	8595568904423

соединительный провод для напольного кабельного лотка

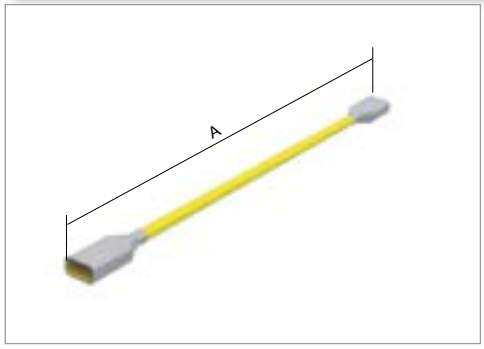

- Обеспечивает токоведущее соединение напольных каналов.

	артикул	поперечное сечение	A	EAN
●	**PLUK_XX**	1,5	250	8595568904430
●	**PLUK 1_XX**	1,5	550	8595568904447

↕ толщина листа (мм) ● стандарт S оцинковка «Сендзимир»

модульная розетка QUADRO с контактом для заземления системы PIN (со штырем)

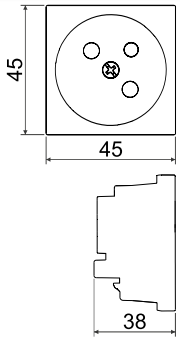

MAT PC-ABS IP 20

- Для проводников 1,5-2,5 мм² Cu. Фиксация проводника осуществляется с помощью винтов.
- Номинальное напряжение 250 В переменного тока, номинальный ток 16 А.
- Рекомендуемый момент затяжки - 0,6 Нм. Установка выполнятся лишь путем защелкивания.
- Модульные розетки можно соединять, максимальное количество определяется с учетом возможностей парапетного кабель канала или коробок серии KOPOBOX®.
- Применение модульных розеток системы PIN (со штырем) и SCHUKO (с пружинными контактами) определяется стандартами, действующими в конкретных странах.

артикул	☼	↺	EAN
QP 45X45_HB	белый	1; 20	8595568919175
QP 45X45_BB	красный	1; 20	8595568919168

модульная розетка QUADRO с контактом для заземления системы PIN (со штырем) и защитными заслонками

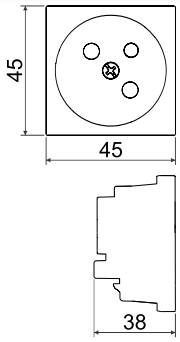

MAT PC-ABS IP 20

- Для проводников 1,5-2,5 мм² Cu. Фиксация проводника осуществляется с помощью винтов.
- Номинальное напряжение 250 В переменного тока, номинальный ток 16 А.
- Рекомендуемый момент затяжки - 0,6 Нм. Установка выполнятся лишь путем защелкивания.
- Модульные розетки можно соединять, максимальное количество определяется с учетом возможностей парапетного кабель канала или коробок серии KOPOBOX®.
- Применение модульных розеток системы PIN (со штырем) и SCHUKO (с пружинными контактами) определяется стандартами, действующими в конкретных странах.

артикул	☼	↺	EAN
QP 45X45 C_HB	белый	1; 20	8595568919199
QP 45X45 C_BB	красный	1; 20	8595568919182

модульная розетка QUADRO с контактами для заземления системы SCHUKO (пружинные контакты)

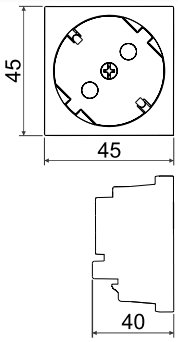

MAT PC-ABS IP 20

- Для проводников 1,5-2,5 мм² Cu. Фиксация проводника осуществляется с помощью винтов.
- Номинальное напряжение 250 В переменного тока, номинальный ток 16 А.
- Рекомендуемый момент затяжки - 0,6 Нм. Установка выполнятся лишь путем защелкивания.
- Модульные розетки можно соединять, максимальное количество определяется с учетом возможностей парапетного кабель канала или коробок серии KOPOBOX®.
- Применение модульных розеток системы PIN (со штырем) и SCHUKO (с пружинными контактами) определяется стандартами, действующими в конкретных странах.

артикул	☼	↺	EAN
QS 45X45_HB	белый	1; 20	8595568925558
QS 45X45_BB	красный	1; 20	8595568925565

модульная розетка QUADRO с контактами для заземления системы SCHUKO (пружинные контакты) и защитными заслонками

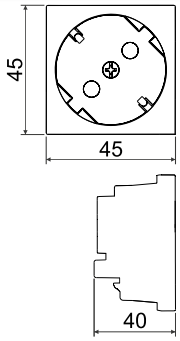

MAT PC-ABS IP 20

- Для проводников 1,5-2,5 мм² Cu. Фиксация проводника осуществляется с помощью винтов.
- Номинальное напряжение 250 В переменного тока, номинальный ток 16 А.
- Рекомендуемый момент затяжки - 0,6 Нм. Установка выполнятся лишь путем защелкивания.
- Модульные розетки можно соединять, максимальное количество определяется с учето возможностей парапетного кабель канала или коробок серии KOPOBOX®.
- Применение модульных розеток системы PIN (со штырем) и SCHUKO (с пружинными контактами) определяется стандартами, действующими в конкретных странах.

артикул	☼	↺	EAN
QS 45X45 C_HB	белый	1; 20	8595568919502
QS 45X45 C_BB	красный	1; 20	8595568919519

информационные модульные розетки QUADRO

- Установка одним щелчком.

MAT PC-ABS IP 20

	артикул	**описание**	☼	↺	EAN
	QD 45X22.5–COVER_HB	Размеры: 45 x 22,5 x 17 мм	белый	1; 20	8595568927231
	QD 45X22.5-HOLDER_HB	Размеры: 45 x 22,5 x 17 мм	белый	1; 20; 200	8595568932051
	QD 45X22.5–RJ-45_HB	Размеры: 45 x 22,5 x 36 мм Cat5E	белый	1; 20; 200	8595568927279
	QD 45X22.5-RJ45/6_HB	Размеры: 45 x 22,5 x 30 мм Cat6	белый	1; 20; 200	8595568931542

KOPOS

7 ТЕХНИЧЕСКАЯ ИНФОРМАЦИЯ

поверхностная отделка и защита от коррозии

Коррозия
Это нежелательное саморазрушение металла под действием химических или физикохимических влияний среды. В результате происходит частичное или полное разрушение материала.

Белая ржавчина
Это косметический дефект слоя, который не снижает устойчивость к коррозии. Она оптически повреждает вид оцинкования, но серый слой и блеск свежеоцинкованного материала в течение нескольких недель перейдет в матовый серый цвет. Это происходит в результате реакции между цинком и воздухом. Поэтому возникновение данного явления согласно норме ČSN EN ISO 1461 не может быть причиной обоснованной рекламации.

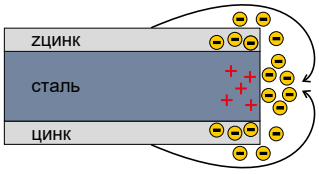

Катодная защита
Катодная защита является защитным механизмом цинкового слоя, который обладает способностью передачи ионов цинка на поврежденную часть стального листа. Под действием дождевой воды, конденсата и других электролитов между двумя различными металлами возникает гальванический элемент. Здесь возникает разница потенциалов и менее благородный металл (цинк) переходит в качестве анода в раствор, см. рисунок. Это означает, что цинк по отношению к нормальному потенциалу ведет себя как израсходованный анод и таким образом защищает основной материал. Этот принцип распро-страняется на листовой металл толщиной 1,5 мм.

От коррозии сталь можно защитить следующими способами поверхностной отделки

ZNCR
BZNCR

Электролитически оцинкованные изделия – цинкохромат – ČSN EN ISO 2081, DIN 50 961
Слой цинка 10 µm +/- 4 µc (опору к стене, соединительный материал, болты, прокладки, гайки …)

S

горячая оцинковка Сендзимир – ČSN EN 10 143, ČSN EN 10346
оцинкованная сталь Сендзимир: холоднокатаная стальная лента после подготовки проходит через ванну с жидким цинком.
Возникает цинковый слой, гарантирующий повышенную защиту от коррозии.
В зависимости от типа изделия толщина обеих сторон цинкового слоя колеблется в пределах 235 - 275 g/m², что отвечает 13 - 27 µm.
Кабельные лотки NKZI 50X62X0.70 и NKZIN 50X62X0.70 производятся со слоем цинка 200 г/м², что соответствует 10 - 20 мкм.

F
BF

горячая оцинковка погружением – ČSN EN ISO 1461
изделия из чистой (нелуженой) жести после обработки погружаются в ванну с жидким цинком температурой приблизительно 450°C.
На жести после вынимания из цинковой ванны образуется слой сплава железа и цинка, покрытый слоем чистого цинка.
Толщина оцинкованного слоя зависит от толщины материала, согласно нормативу средняя толщина цинка – 45 µm (мин. 35 µm).
С технологической точки зрения, неперфорированные детали оснащены технологическим отверстием.

IX
BX
BIX

нержавеющая сталь AISI 304
аустенитная хромоникелевая нержавеющая сталь - обладает отличной устойчивостью особенно к действию атмосферы и почвенной коррозии используется в пищевой промышленности под различной маркировкой: ČSN 17 240; AISI 304; DIN X5CrNi18-10; W.-Nr. 1.4301

GMT

GEOMET - неэлектролитическое металлизирование
Основой поверхностной отделки «DELTA» являются материалы «Delta Tone 9000». Это неорганические покрытия, исполненные цинковыми и алюминие-выми микро-пластинками, рассеянные в титанитовом вяжущем веществе. Метод создает катодное охранное покрытие с толщиной слоя 5-15 микрометров. При данной толщине слоя он предоставляет еще лучшую поверхностную защиту металлов, чем толстый слой цинка, созданный методом горячей оцинковки. Метод отвечает требованиям европейской директивы об утилизации, так как не содержит тяжелые металлы и шестивалентный хром и выгоден для покрытия небольших деталей. «КОПОС Колин» в данной поверхностной отделке поставляет болты, гайки, соединители и другие мелкие крепежные детали и провел испытание в соляном тумане согласно ČSN EN ISO 9227, при котором было доказано, что во время действия соляного тумана в тече-ние 300 часов не произошло повреждение покрытия. Длительная термическая устойчивость гарантируется до 180 °C, причем поверхностная отделка не проявляет водородную хрупкость. По выше указанным причинам этот способ исполнения поверхностной отделки можем порекомендовать в качестве альтернативы горячей оцинковки.

BEZN

электроцинкованные изделия - высокая устойчивость
Усовершенствованная электро-оцинкованная обработка поверхности с высокой устойчивостью к агрессивным средам, подходит для влажной и наруж-ной среды. Сопротивление коррозии более 1300 часов при испытании в солевом тумане. Цветовая отделка поверхности соблюдается такой же, как и стандартная отделка BZNCR, гладкая и глянцевая поверхность с равномерным покрытием.

покрытие лаком
ананесение порошкообразного слоя в электростатическом поле на оцинкованном изделии.
Повышает устойчивость к коррозии в агрессивной среде (C2 - C5) + эстетика

EO **ЭПОКСИДНАЯ** - для внутренней среды (не устойчиво к УФ излучению) - лак по контуру - 60 µm

EC **ЭПОКСИДНАЯ** - для внутренней среды (не устойчиво к УФ излучению) - лак в общем - 60 µm

P **ПОЛИЭФИР** -для внешней среды (устойчиво к УФ излучению) - лак в общем - 60 µm

Цвет
белый RAL 9010, матовый
По индивидуальной договоренности с торговым отделом можно поставлять в других цветах шкалы RAL.
Можно гарантировать определенное минимальное значение толщины цинкового слоя.
Так специфицированная продукция производится по заказу и по договорной цене.
С технологической точки зрения, неперфорированные детали оснащены технологическим отверстием.

пятьст упеней коррозионной агрессивности

степень	коррозионная среда	коррозионная агрессивность	среднее коррозионное уменьшение толщины цинка (µм / год)	рекомендуемая поверхностная отделка	
C1	**Интерьер**: засуха	очень низкая	менее чем 0,1	ZnCr, BZNCR S	(болты) (лотки)
C2	**Интерьер:** временная влажность **Экстерьер:** открытая местность	низкая	0,1 - 0,7	ZnCr, BZNCR - ограничено GMT S	(болты) (болты) (лотки)
C3	**Интерьер:** высокая влажность и умеренное загрязнение окружающей среды **Экстерьер:** промышленная среда, регион вблизи морского побережья	средняя	0,7 - 2	GMT S - ограничено F, E, P, BEZN, BF	(болты) (лотки) (лотки)
C4	**Интерьер:** плавательные бассейны, химические предприятия и т.п. **Экстерьер:** промышленные регионы и приморская среда	высокая	2 - 4	F, E, P, BEZN, BF, IX, BIX IX, BIX, GMT	(лотки) (болты)
C5	**Экстерьер:** промышленное загрязнение с высокой влажностью и сильным влиянием морской среды	очень высокая	4 - 8	F, E, P, BF, BEZN - ограничено IX, BIX GMT - ограничено IX, BIX	(лотки) (лотки) (болты) (болты)
Риск возникновения коррозии зависит от интенсивности воздействия внешних условий в соответствии со стандартами ČSN EN ISO 9223 и ČSN EN ISO 14713-1.					

механическая прочность

Кабельные лотки спроектированы, сконструированы и прошли типовые испытания согласно ČSN EN 61537 которые показали, что лотки обеспечивают надежную механическую защиту изолированным проводам, кабелям, или же другому электрооборудованию, которые в них находятся. Кроме того, эти выдержат заявленную нагрузку, при соблюдении условий хранения, перевозки, установки и применения. Винтовые и другие механические соединения выдержат номинальную механическую нагрузку.

Грузоподъемность - нагрузка лотков
Нагрузка кабельных лотков должна соответствовать ожидаемому весу кабелей.
Лотки не предназначены для хождения по них. На нагрузку лотков влияет расстояние между несущими опорами, а также ширина опоры и длина подвески.
- с увеличением расстояния между опорами снижается нагрузка
- чем короче настенная опора, тем меньше прогибание лотка

Пример и зображе нияграфик а нагрузки (NKZ I50 X 125)

При размещении опор на расстояние 1,5 м максимальная возможная нагрузка лотка NKZI 50X125 1000 Н/м.

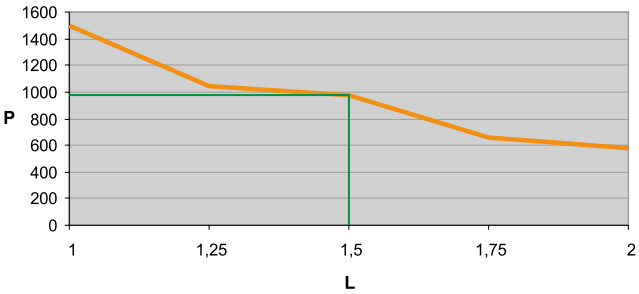

L = расстояние между опорами (м)
P = допустимая равномерно распределенная нагрузка (Н/м)

электромагнитная совместимость

Системы кабельных лотков часто эксплуатируются в промышленной среде, отличающейся высоким уровнем внешнего электромагнитного влияния.
По этим причинам необходимо соблюдать определенные правила, обеспечивающие безупречную работу системы.
Электромагнитная совместимость (от английского Electromagnetic Compatibility, сокращение EMC) – это способность оборудования или системы правильно работать в среде, в которой действуют источники электромагнитных сигналов. В то же время это оборудование или система не должны быть сами источником недопустимого электромагнитного возмущения.
Соотношение между источником возмущения и оборудованием, находящимся под влиянием источника.

Источник электромагнитного возмущения	→	Связь электромагнитного возмущения	→	Получатели электромагнитного возмущения
двигатели, выключатели, реле, полупроводниковые преобразователи, лампочки, сварочные машины, дуговые печи, энергетические распределения, электростатический разряд и т.п.		воздушное пространство, энергетические кабели, линия питания, заземление, экранирование, сигнальные провода, информационные провода и т.п.		цифровая техника, компьютеры, измерительные приборы, телекоммуникационные системы, системы передачи данных, радиоприемники, телевизоры и т.п.

Для достижения хорошего уровня электромагнитной совместимости необходимо устранить или максимально снизить влияние одного из данных элементов. Хорошо соединенная и заземленная система кабельных лотков «MARS» имеет качественное защиту от внешнего электромагнитного возмущения. Лотки, закрытые крышкой ведут себя как экранирующие каналы. Необходимо только соблюдать определенные правила внутри лотка, где отдельные кабели могут действовать в качестве источника, а в другом случае - в качестве приемника электромагнитного возмущения.

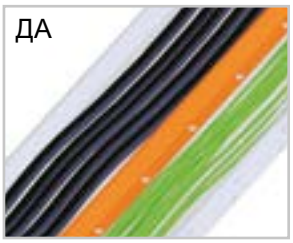

Для ограничения или полного устранения влияния электромагнитного изучения главное условие
- это разделение силовых и информационных кабелей в рамках одного лотка.

Этого можно достичь несколькими способами:
1. разделить отдельные линии с помощью металлической перегородки NPZ 50 или NPZ 100
2. не укладывать вместе информационные и силовые кабели в одном лотке
3. если в рамках одного лотка будет проведена укладка линий различных видов, которые могут влиять друг на друга, необходимо между ними соблюдать минимальное расстояние 20 см

кабели – рекомендации по их установке

Металлические кабельные лотки являются универсальными держателями всех видов кабелей от силовых до слаботочных.

- у кабелей силовых необходимо учитывать сопротивление провода и последующее повышение температуры, для них пригоден лоток широкий с низкими боковинами.
- у информационных кабелей необходимо ограничить влияние электромагнитных волн экранированием. Для них при- годны лотки узкие с высокими боковинами. Конструкция некоторых видов информационных кабелей уже сама по себе обеспечивает частичную устойчивость к электромагнитному возмущению (напр. экранированная двойная линия STP, коаксиальные кабеля и т.п.)
к электромагнитному возмущению, гиба так, чтобы не нарушилась их правильная функциональность.

При укладке кабелей в кабельные несущие лотки «MARS» необходимо учитывать способ укладки и во время установки принять во внимание требования норм ČSN 33 2000-4-43, ČSN 33 2000-4-473. В зависимости от этих норм можно определить постоянную нагрузку проводов по току при в зависимости от их укладки и температуры окружающей среды.

Чтобы уложенные кабели не влияли друг на друга, надо соблюдать принципы описанные в главе электромагнитная совместимость (разделить информационные линии от силовых и т.п.). Уместно также обвязывание отдельных кабелей или целых пучков кабелей и их крепление к самому лотку. Крепление линии внутри лотка используется главным образом там, где система кабельных лотков находится не только в горизонтальном уровне, но происходит также подъем или опускание. Также надо использовать крепление силовых кабелей, у которых предполагается большая нагрузка по току и скачки напряжения.

упаковка и хранение

Лотки, крышки, шпильки и другие аналогичные детали должны быть прочно зафиксированы на поддонах эластической полипропиленовой пленкой, прочий материал укладывается в ящиках.

Масштаб действия:
Эти условия распространяются на хранение металлических изделий, производимых в компании «KOPOS KOLÍN a.s.,» и отвечают требованиям нормы ČSN EN 60721-3-1. (Классификация условий среды, Часть 3: Классификация групп параметров среды и их степени точности, Раздел 1: Хранение изделий).

Общая информация
1. изделия необходимо защищать от вредных влияний, таких как механическое повреждение, атмосферное влияние или влияние химической среды.
2. При вывозе из склада необходимо загружать изделия, которые хранятся наиболее длительное время (система FIFO).
3. изделия на складе должны быть сначала четко обозначены для предотвращения ошибки выдачи.

Требования к хранению
изделия необходимо хранить в сухой, не пыльной среде для предотвращения их повреждения.
Спецификация склада: • Место, полностью защищенное от влияния атмосферы, т.е закрытое место, защищенное от прямого влияния погодных условий.
• Необходимо полностью исключить присутствие воды от источников, не связанных с дождем: капли и брызги воды, конденсаты.
• Полное исключение влияния химической среды, возникающего в следствии аэрозоля солей.

нормативная документация

ČSN 332000-4-41	Защита от поражения электрическим током
ČSN 332000-5-54	Заземление и защитные провода
ČSN 332000-4-43	Защита от токов большой величины
ČSN 332000-4-473	Принятие мер для защиты от токов большой величины
ČSN EN 10327	Стальные листы и ленты из глубокотянутой стали для холодной формовки, горячеоцинкованные
ČSN EN 10143	Стальные листы и ленты горячеоцинкованные – предельные отклонения размеров и допустимость форм
ČSN EN 61537:02	Линия кабелей– системы кабельных лотков лестничного типа и системы кабельных стоек с консолями для кабелей
ČSN EN 60721-3-1	Классификация условий среды - хранение
ČSN EN ISO 14713	Защита железных и стальных конструкций от коррозии – Слои цинка и алюминия
ČSN EN ISO 1461	Горячая оцинковка, наносимая погружением на железные и стальные изделия
ČSN EN 12 329	Защита металла от коррозии – электролитически диспергированные слои цинка с дополнительной обработкой железа или стали
ČSN EN ISO 9227	Коррозионные испытания в искусственных атмосферах - испытания соляным туманом
ČSN 330 360	Электронные инструкции. Места подключения защитных проводов к электрическим устройствам

Примеры использования

Коттеджный поселок «Маленькая Шотландия» Москва

МФК «Савёловский Сити» Москва

ЖК «Флотилия» Москва

МЖК «Лобачевский» Москва

Ядерная электростанция Dukovany

Ядерная электростанция Temelin

Теплоэлектростанция Strakonice

Электростанция Melnik

Электростанция Chvaletice

Электростанция Opatovice

Электростанция Tisova

Электростанция Prunerov 1

Электростанция Tusimice

Сжигательная станция Praha - Malesice

Теплоэлектростанция Praha - Veleslavin

Концевая нефтепровода инголстадт - Nelahozeves

Kaucuk Kralupy

Spolana Neratovice

Chemopetrol Litvinov

Электростанция Thalkha, Египет

Slovnaft Bratislava

Алюминиевый завод Jajarm, Иран

Ядерная электростанция Mochovce

Galena Opava

Металлургический завод, Trinec

Солодовый завод Kromeriz

Торговый комплекс «Баумакс» в Brno, Mlada Boleslav, Ceské Budejovice, Liberec, Chomutov, Banská Bystrica и 3 в Праге

Энергетический центр Kladno

OLMA Olomouc

Ceska posta Plzen

Административный центр «Vinice» Прага

Административный центр «Hadovka» Прага

Чешский национальный банк Прага

Государственная типография ценных бумаг Прага

Конгресс-центр Прага

Словацкий национальный банк

Консультационный центр Прага

«River City» Прага

Hypernova Прага - Butovice

Lidl Nitra

Ahold Nemilany

CTP PARK Modrice

Ice rink Liberec

OKC EDEN Прага

CVUT Прага

Galerie Harfa Прага

Ядерная электростанция Dukovany

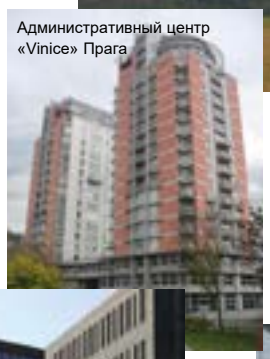
Административный центр «Vinice» Прага

Конгрессовый центр «Hadovka» Прага

«River City» Прага

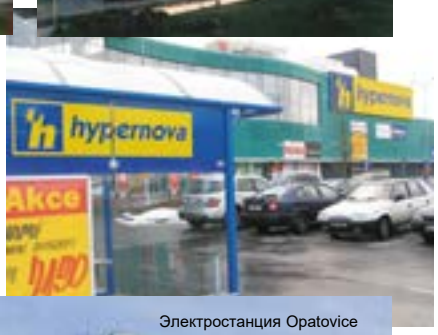

Электростанция Opatovice

Чешский национальный банк, Прага

металлургический завод, Trinec

Ядерная электростанция Temelin

Возвратная тара

IP1 - трубчатый поддон
размер: 120 x 80 x 63 см
EAN: 8595057687660

IP3-1 - деревянный поддон EUR
размер: 120 x 80 см
EAN: 8595057687684

IP3-3 - деревянный поддон
размер: 160 x 240 см
EAN: 8595057687677

IP3-4 - деревянный поддон
размер: 120 x 183 см
EAN: 8595568926906

IP3-5 - деревянная подкладка
размер: 205 x 112 см
EAN: 8595568931696

IP5 - деревянная подкладка
размер: 300 x 65 см
EAN: 8595057687714

IP7 - деревянная подкладка
размер: 200 x 65 см
EAN: 8595057687738

IP9 - наставка для поддонов
размер: 120 x 80 x 20 см
EAN: 8595568925923

IP10 - металлический поддон
размер 180 x 120 x 82 см
EAN: 8595057688230

M6500 - барабан M220
размер 225 x 116 см
EAN: 8595057687769

M6502 - металлический барабан
размер: 230 x 116 см
EAN: 8595568910639

алфавитный список изделий

типовой номер	стр.
BSKH 60 D	5-9
BSKH 85 D	5-9
BSKH 60 K	5-9
BSKH 85 K	5-9
BSKH 110 D	5-9
BSKH 110 K	5-9
CTS 100	1-24
CTS 200	1-24, 5-13
CTS 300	1-24, 5-13
DLN 100	1-25
DLN 150	1-25
DLN 200	1-25
DLN 300	1-25
DRT 100	1-26, 5-14
DRT 150	1-26, 5-14
DRT 200	1-26, 5-14
DRT 300	1-26, 5-14
DRT 400	1-26, 5-14
DRT 500	1-26, 5-14
DRT 600	1-26, 5-14
DS 100	1-26
DS 150	1-26, 5-14
DS 200	1-26, 5-14
DS 300	1-26, 5-14
DS 400	1-26, 5-14
DS 500	1-26, 2-20, 5-14
DS 600	1-26, 5-14
DSN 100	1-25
DSN 200	1-25
DSN 300	1-25
DSN 400	1-25
DSN 500	1-25
DSN 600	1-25
DSOS 8	1-36, 2-24, 5-21
DSOS 10	1-36, 2-24, 5-21
DSS	1-36, 2-25, 5-21
DSZT	1-36, 2-25, 5-21
DT 100	1-26
DT 150	1-26, 5-14
DT 200	1-26, 5-14
DT 250	1-26, 5-14
DT 300	1-26, 5-14
DT 400	1-26, 5-14
DT 500	1-26, 5-14
DT 600	1-26, 5-14
DT 800	1-26, 5-14
DT 1000	1-26, 5-14
DTN 100	1-25
DTN 150	1-25
DTN 200	1-25
DTN 250	1-25
DTN 300	1-25
DTN 400	1-25
DTN 500	1-25
DTN 600	1-25
DV 75	1-23
DV 100	1-23
DV 150	1-23
DV 200	1-23
DV 300	1-23
DV 400	1-23
DV 500	1-23
DV 600	1-23
DZ 35X100	4-4
DZ 35X150	4-4
DZ 35X200	4-4
DZ 35X300	4-4
DZ 60X60	4-4
DZ 60X100	4-4
DZ 60X150	4-4
DZ 60X200	4-4
DZ 60X300	4-4
DZ 60X400	4-4
DZ 60X500	4-4
DZ 60X600	4-4
DZ 110X200	4-4
DZ 110X300	4-4
DZ 110X400	4-4
DZCZ/B	4-9
DZDN	4-13
DZDS 100/B	4-8
DZDS 150/B	4-8
DZDS 200/B	4-8
DZDS 300/B	4-8
DZDS 400/B	4-8
DZDS 500/B	4-8
DZDS 600/B	4-8
DZI 110X150	4-2
DZI 110X200	4-2
DZI 110X300	4-2
DZI 110X400	4-2
DZI 110X500	4-2
DZI 110X600	4-2
DZI 60X60	4-2
DZI 60X100	4-2
DZI 60X150	4-2
DZI 60X200	4-2
DZI 60X300	4-2
DZI 60X400	4-2
DZI 60X500	4-2
DZI 60X600	4-2
DZMD/B	4-10
DZRS/B	4-7
DZS/B	4-6
DZSP/B	4-7
DZSU/B	4-6
DZSZ 35X100	4-8
DZSZ 60X60	4-8
DZSZ 60X100	4-8
DZZ/B	4-9
GZS	1-41, 2-31, 4-13, 5-27
HMP 41_F	1- 33, 5-19
INOXBSKH 60 K	5-9
INOXBSKH 110 K	5-9
INOXBSKH 60 D	5-9
INOXBSKH 110 D	5-9
INOXDS 200	5-14
INOXDS 300	5-14
INOXDS 400	5-14
INOXDZCZ/B	4-9
INOXDZDS 100/B	4-8
INOXDZDS 150/B	4-8
INOXDZDS 200/B	4-8
INOXDZDS 300/B	4-8
INOXDZI 60X60	4-2
INOXDZI 60X100	4-2
INOXDZI 60X150	4-2
INOXDZI 60X200	4-2
INOXDZI 60X300	4-2
INOXDZMD/B	4-10
INOXDZS/B	4-6
INOXDZSP/B	4-7
INOXDZSU/B	4-6
INOXDZZ/B	4-9
INOXKL 60X200	5-3
INOXKL 60X300	5-3
INOXKL 60X400	5-3
INOXKL 110X200	5-5
INOXKL 110X300	5-5
INOXKL 110X400	5-5
INOXKPO 8X75	3-15, 4-11, 5-25
INOXKPO 10X95	3-15, 4-11, 5-25
INOXKPOZ 8	3-15, 5-25
INOXKPOZ 10	3-15, 5-25
INOXM 8	3-15, 4-10, 5-24
INOXM 10	3-15, 5-24
INOXMP 41X21	3-13, 5-17
INOXMZ 8	3-14, 5-20
INOXMZ 10	3-14, 5-20
INOXNP 250	5-17
INOXNP 350	5-17
INOXNP 450	5-17
INOXPD 8	3-15, 5-24
INOXPD 10	3-15, 5-24
INOXS 60	5-11
INOXS 110	5-11
INOXSK 50	3-10
INOXSK 60	5-9
INOXSK 100	3-10
INOXSK 110	5-9
INOXUV	5-6
INOXV 200	5-6
INOXV 300	5-6
INOXV 400	5-6
INOXZT 8	3-14, 4-10, 5-20
INOXZT 10	3-14, 5-20
K 35X50	1-21
K 35X75	1-21
K 35X100	1-21
K 35X150	1-21
K 35X200	1-21
K 35X300	1-21
K 35X400	1-21
K 35X500	1-21
K 35X600	1-21
K 60X50	1-21
K 60X75	1-21
K 60X100	1-21
K 60X150	1-21
K 60X200	1-21
K 60X300	1-21
K 60X400	1-21
K 60X500	1-21
K 60X600	1-21
K 85X100	1-21
K 85X150	1-21
K 85X200	1-21
K 85X300	1-21
K 85X400	1-21
K 85X500	1-21
K 85X600	1-21
K 110X150	1-21
K 110X200	1-21
K 110X300	1-21
K 110X400	1-21
K 110X500	1-21
K 110X600	1-21
KBS 6X35 M8/M10	1-40, 2-30, 4-12,5-26
KDS	1-9
KHP 6X32	1-40, 2-30, 4-12, 5-26
KHP 8X38	1-40, 2-30, 4-12, 5-26
KHP 8X60	1-40, 2-30, 4-12, 5-26
KHP 10X60	1-40, 2-30, 4-12, 5-26
KKZ 6	1-39, 2-29, 4-11, 5-25
KKZ 8	1-39, 2-29, 4-11, 5-25
KKZ 10	1-39, 2-29, 4-11, 5-25
KKZ 12	1-39, 2-29, 4-11, 5-25
KKZM 10	1-39, 2-29, 4-11, 5-25
KKZM 8	1-39, 2-29, 4-11, 5-25
KL 60X150	5-3
KL 60X200	5-3
KL 60X300	5-3
KL 60X400	5-3
KL 60X500	5-3
KL 60X600	5-3
KL 85X150	5-4
KL 85X200	5-4
KL 85X300	5-4
KL 85X400	5-4
KL 85X500	5-4
KL 85X600	5-4
KL 110X150	5-5
KL 110X200	5-5
KL 110X300	5-5
KL 110X400	5-5
KL 110X500	5-5
KL 110X600	5-5
KLDI 35X110	5-12
KLKR 60X200	5-8
KLKR 60X300	5-8
KLKR 60X400	5-8
KLKR 60X500	5-8
KLKR 60X600	5-8
KLKR 85X200	5-8
KLKR 85X300	5-8
KLKR 85X400	5-8
KLKR 85X500	5-8
KLKR 85X600	5-8
KLKR 110X200	5-8
KLKR 110X300	5-8
KLKR 110X400	5-8
KLKR 110X500	5-8
KLKR 110X600	5-8
KLOBH 60X150	5-7
KLOBH 60X200	5-7
KLOBH 60X300	5-7
KLOBH 60X400	5-7
KLOBH 60X500	5-7
KLOBH 60X600	5-7
KLOBH 85X200	5-7
KLOBH 85X300	5-7
KLOBH 85X400	5-7
KLOBH 85X500	5-7
KLOBH 85X600	5-7
KLOBH 110X200	5-7
KLOBH 110X300	5-7
KLOBH 110X400	5-7
KLOBH 110X500	5-7
KLOBH 110X600	5-7
KLP 60	5-8
KLP 85	5-8
KLP 110	5-8
KLSU	5-12
KLT 60X200	5-7
KLT 60X300	5-7
KLT 60X400	5-7
KLT 60X500	5-7
KLT 60X600	5-7
KLT 85X200	5-7
KLT 85X300	5-7
KLT 85X400	5-7
KLT 85X500	5-7
KLT 85X600	5-7
KLT 110X200	5-7
KLT 110X300	5-7
KLT 110X400	5-7
KLT 110X500	5-7
KLT 110X600	5-7
KO 90X35X50	1-17
KO 90X35X75	1-17
KO 90X35X100	1-17
KO 90X35X150	1-17
KO 90X35X200	1-17
KO 90X35X300	1-17
KO 90X35X400	1-17
KO 90X35X500	1-17
KO 90X35X600	1-17
KO 90X60X50	1-17
KO 90X60X75	1-17
KO 90X60X100	1-17
KO 90X60X150	1-17
KO 90X60X200	1-17
KO 90X60X300	1-17
KO 90X60X400	1-17
KO 90X60X500	1-17
KO 90X60X600	1-17
KO 90X85X100	1-17
KO 90X85X150	1-17
KO 90X85X200	1-17
KO 90X85X300	1-17
KO 90X85X400	1-17
KO 90X85X500	1-17
KO 90X85X600	1-17
KO 90X110X150	1-17

алфавитный список изделий

типовой номер	стр.
KO 90X110X200	1-17
KO 90X110X300	1-17
KO 90X110X400	1-17
KO 90X110X500	1-17
KO 90X110X600	1-17
KOPOBOX 57	6-3
KOPOBOX 80	6-5; 6-9
KPO 6X70	1-39, 2-29, 4-11, 5-25
KPO 8X77	1-39, 2-29, 4-11, 5-25
KPO 8X97	1-39, 2-29, 4-11, 5-25
KPO 8X110	1-39, 2-29, 4-11, 5-25
KPO 10X95	1-39, 2-29, 4-11, 5-25
KPO 10X115	1-39, 2-29, 4-11, 5-25
KPO 10X175	1-39, 2-29, 4-11, 5-25
KPO 12X120	1-39, 2-29, 4-11, 5-25
KPP 80	6-5
KR 35X50	1-15
KR 35X75	1-15
KR 35X100	1-15
KR 35X150	1-15
KR 35X200	1-15
KR 35X300	1-15
KR 35X400	1-15
KR 35X500	1-15
KR 35X600	1-15
KR 60X50	1-15
KR 60X75	1-15
KR 60X100	1-15
KR 60X150	1-15
KR 60X200	1-15
KR 60X300	1-15
KR 60X400	1-15
KR 60X500	1-15
KR 60X600	1-15
KR 85X100	1-15
KR 85X150	1-15
KR 85X200	1-15
KR 85X300	1-15
KR 85X400	1-15
KR 85X500	1-15
KR 85X600	1-15
KR 110X150	1-15
KR 110X200	1-15
KR 110X300	1-15
KR 110X400	1-15
KR 110X500	1-15
KR 110X600	1-15
KSV	1-37, 2-27
KUP 57	6-3
KUP 80	6-3; 6-7; 6-9; 6-11
KZ 110X200X1.50	1-9
KZ 110X300X1.50	1-9
KZI 35X50X0.75	1-4
KZI 35X75X0.75	1-4
KZI 35X100X0.75	1-4
KZI 35X150X0.75	1-4
KZI 35X200X0.75	1-4
KZI 35X300X0.75	1-4
KZI 35X400X1.00	1-4
KZI 35X500X1.00	1-4
KZI 35X600X1.00	1-4
KZI 60X50X0.75	1-5
KZI 60X50X1.00	1-5
KZI 60X50X1.25	1-5
KZI 60X75X0.75	1-5
KZI 60X75X1.00	1-5
KZI 60X75X1.25	1-5
KZI 60X100X0.75	1-5
KZI 60X100X1.00	1-5
KZI 60X100X1.25	1-5
KZI 60X150X0.75	1-5
KZI 60X150X1.00	1-5
KZI 60X150X1.25	1-5
KZI 60X200X0.75	1-5
KZI 60X200X1.00	1-5
KZI 60X200X1.25	1-5
KZI 60X300X0.75	1-5
KZI 60X300X1.00	1-5
KZI 60X300X1.25	1-5
KZI 60X400X1.00	1-5
KZI 60X400X1.25	1-5
KZI 60X500X1.00	1-5
KZI 60X500X1.25	1-5
KZI 60X600X1.00	1-5
KZI 60X600X1.25	1-5
KZI 85X100X0.75	1-7
KZI 85X150X0.75	1-7
KZI 85X200X1.00	1-7
KZI 85X300X1.00	1-7
KZI 85X400X1.00	1-7
KZI 85X500X1.25	1-7
KZI 85X600X1.25	1-7
KZI 110X150X1.00	1-8
KZI 110X150X1.25	1-8
KZI 110X200X1.00	1-8
KZI 110X200X1.25	1-8
KZI 110X300X1.00	1-8
KZI 110X300X1.25	1-8
KZI 110X400X1.00	1-8
KZI 110X400X1.25	1-8
KZI 110X500X1.25	1-8
KZI 110X600X1.25	1-8
KZIN 60X100X0.75	1-6
KZIN 60X150X0.75	1-6
KZIN 60X200X0.75	1-6
KZIN 60X300X0.75	1-6
KZIN 60X400X1.00	1-6
KZIN 60X500X1.25	1-6
KZIN 60X50X0.75	1-6
KZIN 60X600X1.25	1-6
KZIN 60X75X0.75	1-6
L 25X1.25	1-31, 2-18
L 25X50X1.25	1-31, 2-18
L 50X50X1.25	1-31, 2-18
L 50X50X1.50	1-31, 2-18
LTS 100	1-24
LTS 150	1-24, 5-13
LTS 200	1-24, 5-13
LTS 300	1-24, 5-13
LTS 400	1-24, 5-13
LTS 500	1-24, 5-13
LTS 600	1-24, 5-13
M 6	1-38, 2-28, 5-24
M 8	1-38, 2-28, 4-10, 5-24
M 10	1-38, 2-28, 5-24
M 12	1-38, 2-28, 5-24
MDS	1-22, 2-17, 5-11
MN 8	1-29, 2-23, 5-16
MN 10	1-29, 2-23, 5-16
MP 41X21	1-30, 5-17
MP 41X21X1.50	1-30, 5-17
MP 41X21X1.50X2000	1-30, 5-17
MP 41X41	1-30, 5-17
MZ 6	1-35, 2-24, 5-20
MZ 8	1-35, 2-24, 5-20
MZ 10	1-35, 2-24, 5-20
MZ 12	1-35, 5-20
NCH	1-42, 2-31, 3-16, 5-27
NIXDS 62	3-12
NIXDS 125	3-12
NIXDS 250	3-12
NIXDS 500	3-12
NIXK 50X62	3-11
NIXK 50X125	3-11
NIXK 50X250	3-11
NIXK 100X125	3-11
NIXK 100X250	3-11
NIXK 100X500	3-11
NIXKO 90X50X62	3-6
NIXKO 90X50X125	3-6
NIXKO 90X50X250	3-6
NIXKO 90X100X125	3-6
NIXKO 90X100X250	3-6
NIXKO 90X100X500	3-6
NIXKR 50X62	3-9
NIXKR 50X125	3-9
NIXKR 50X250	3-9
NIXKR 100X125	3-9
NIXKR 100X250	3-9
NIXKR 100X500	3-9
NIXKZN 20X40	3-3
NIXKZN 50X62	3-3
NIXKZN 50X125	3-3
NIXKZN 50X250	3-3
NIXKZN 100X125	3-3
NIXKZN 100X250	3-3
NIXKZN 100X500	3-3
NIXO 90X50X62	3-5
NIXO 90X50X125	3-5
NIXO 90X50X250	3-5
NIXO 90X100X125	3-5
NIXO 90X100X250	3-5
NIXO 90X100X500	3-5
NIXPZ 50	3-11
NIXPZ 100	3-11
NIXR 50X62	3-10
NIXR 50X125	3-10
NIXR 100X125	3-10
NIXR 100X250	3-10
NIXS 40	3-12
NIXS 50	3-12
NIXS 100	3-12
NIXSM 6X10	3-14, 5-23
NIXSMP 5X10	3-14
NIXSO 90X50X62	3-7
NIXSO 90X50X125	3-7
NIXSO 90X50X250	3-7
NIXSO 90X100X125	3-7
NIXSO 90X100X250	3-7
NIXSO 90X100X500	3-7
NIXSUK 50	3-10
NIXSUK 100	3-10
NIXT 50X62	3-8
NIXT 50X125	3-8
NIXT 50X250	3-8
NIXT 100X125	3-8
NIXT 100X250	3-8
NIXT 100X500	3-8
NIXUV	3-4
NIXV 40	3-4
NIXV 62	3-4
NIXV 125	3-4
NIXV 250	3-4
NIXV 500	3-4
NIXVKO 90X50X62	3-6
NIXVKO 90X50X125	3-6
NIXVKO 90X50X250	3-6
NIXVKO 90X100X125	3-6
NIXVKO 90X100X250	3-6
NIXVKO 90X100X500	3-6
NIXVKR 62	3-9
NIXVKR 125	3-9
NIXVKR 250	3-9
NIXVKR 500	3-9
NIXVO 90X62	3-5
NIXVO 90X125	3-5
NIXVO 90X250	3-5
NIXVO 90X500	3-5
NIXVSO 90X62	3-7
NIXVSO 90X125	3-7
NIXVSO 90X250	3-7
NIXVSO 90X500	3-7
NIXVT 62	3-8
NIXVT 125	3-8
NIXVT 250	3-8
NIXVT 500	3-8
NIXZ 62	3-13
NIXZ 125	3-13
NIXZ 250	3-13
NIXZ 500	3-13
NK 50X62	2-16
NK 50X125	2-16
NK 50X250	2-16
NK 100X125	2-16
NK 100X250	2-16
NK 100X500	2-16
NKO	2-22
NKO 90X50X62	2-12
NKO 90X50X125	2-12
NKO 90X50X250	2-12
NKO 90X100X125	2-12
NKO 90X100X250	2-12
NKO 90X100X500	2-12
NKP 9	1-42, 2-31, 3-16
NKP 11	1-42, 2-31, 3-16
NKP 13	1-42, 2-31, 3-16
NKP 16	1-42, 2-31, 3-16
NKP 21	1-42, 2-31, 3-16
NKP 29	1-42, 2-31, 3-16
NKR 50X62	2-11
NKR 50X125	2-11
NKR 50X250	2-11
NKR 100X125	2-11
NKR 100X250	2-11
NKR 100X500	2-11
NKSD	2-22
NKSJ	2-22
NKZ 20X40	2-6
NKZI 50X62X0.70	2-4
NKZI 50X62X1.25	2-4
NKZI 50X125X0.70	2-4
NKZI 50X125X1.25	2-4
NKZI 50X250X0.70	2-4
NKZI 50X250X1.00	2-4
NKZI 50X250X1.25	2-4
NKZI 100X125X0.70	2-4
NKZI 100X125X0.80	2-4
NKZI 100X125X1.25	2-4
NKZI 100X250X0.70	2-4
NKZI 100X250X0.80	2-4
NKZI 100X250X1.25	2-4
NKZI 100X500X1.00	2-4
NKZI 100X500X1.25	2-4
NKZIN 50X62X0.70	2-6
NKZIN 50X62X1.25	2-6
NKZIN 50X125X0.70	2-6
NKZIN 50X125X1.25	2-6
NKZIN 50X250X0.70	2-6
NKZIN 50X250X1.00	2-6
NKZIN 50X250X1.25	2-6
NKZIN 100X125X0.70	2-6
NKZIN 100X125X0.80	2-6
NKZIN 100X125X1.25	2-6
NKZIN 100X250X0.70	2-6
NKZIN 100X250X0.80	2-6
NKZIN 100X250X1.25	2-6
NKZIN 100X500X1.00	2-6
NKZIN 100X500X1.25	2-6
NKZN 20X40	2-6
NMP 1200	2-21
NMP 2000	2-21
NMP 300	2-21
NMP 600	2-21
NMP 800	2-21
NO 45X50X62	2-9
NO 45X50X125	2-9
NO 45X50X250	2-9
NO 45X100X125	2-9
NO 45X100X250	2-9
NO 45X100X500	2-9
NO 90X50X62	2-8
NO 90X50X125	2-8
NO 90X50X250	2-8
NO 90X100X125	2-8

алфавитный список изделий

типовой номер	стр.
NO 90X100X250	2-8
NO 90X100X500	2-8
NP 30X15X1.20	1-34, 2-26, 5-22
NP 100	1-30
NP 150	1-30
NP 200	1-30, 5-17
NP 250	1-30, 5-17
NP 350	1-30, 5-17
NP 450	1-30, 5-17
NP 550	1-30, 5-17
NP 650	1-30, 5-17
NPKV 50	1-34
NPKV 75	1-34
NPKV 100	1-34
NPKV 125	2-26
NPKV 150	1-34
NPKV 200	1-34
NPKV 250	2-26
NPKV 300	1-34
NPKV 400	1-34
NPKV 500	1-34, 2-26
NPKV 600	1-34
NPPVZ	2-21
NPPZ	2-21
NPR 125	2-20
NPR 250	2-20
NPR 500	2-20
NPS 62	2-20
NPS 125	2-20
NPS 250	2-20
NPZ 50	2-16
NPZ 100	2-16
NR 50X62	2-16
NR 50X125	2-16
NR 100X125	2-16
NR 100X250	2-16
NRD 100	2-14
NRD 50	2-14
NS 40	2-17
NS 50	2-17
NS 100	2-17
NSM 6X10	1-37, 2-27, 5-23
NSM 6X20	1-37, 2-27, 5-23
NSMP 10X40	2-27
NSMP 5X10	2-27
NSMP 6X10	1-37, 2-27, 5-23
NSO 90X50X62	2-13
NSO 90X50X125	2-13
NSO 90X50X250	2-13
NSO 90X100X125	2-13
NSO 90X100X250	2-13
NSO 90X100X500	2-13
NSUK 50	2-15
NSUK 100	2-15
NT 50X62	2-10
NT 50X125	2-10
NT 50X250	2-10
NT 100X125	2-10
NT 100X250	2-10
NT 100X500	2-10
NU 30X30	2-18
NUV	2-7
NVKO 90X50X62	2-12
NVKO 90X50X125	2-12
NVKO 90X50X250	2-12
NVKO 90X100X125	2-12
NVKO 90X100X250	2-12
NVKO 90X100X500	2-12
NVKR 62	2-11
NVKR 125	2-11
NVKR 250	2-11
NVKR 500	2-11
NVO 45X62	2-9
NVO 45X125	2-9
NVO 45X250	2-9
NVO 45X500	2-9
NVO 90X62	2-8
NVO 90X125	2-8
NVO 90X250	2-8
NVO 90X500	2-8
NVSO 90X62	2-13
NVSO 90X125	2-13
NVSO 90X250	2-13
NVSO 90X500	2-13
NVT 62	2-10
NVT 125	2-10
NVT 250	2-10
NVT 500	2-10
NZ 62	2-23
NZ 125	2-23
NZ 250	2-23
NZ 500	2-23
O 90X35X50	1-12
O 90X35X75	1-12
O 90X35X100	1-12
O 90X35X150	1-12
O 90X35X200	1-12
O 90X35X300	1-12
O 90X35X400	1-12
O 90X35X500	1-12
O 90X35X600	1-12
O 90X60X50	1-12
O 90X60X75	1-12
O 90X60X100	1-12
O 90X60X150	1-12
O 90X60X200	1-12
O 90X60X300	1-12
O 90X60X400	1-12
O 90X60X500	1-12
O 90X60X600	1-12
O 90X85X100	1-12
O 90X85X150	1-12
O 90X85X200	1-12
O 90X85X300	1-12
O 90X85X400	1-12
O 90X85X500	1-12
O 90X85X600	1-12
O 90X110X150	1-12
O 90X110X200	1-12
O 90X110X300	1-12
O 90X110X400	1-12
O 90X110X500	1-12
O 90X110X600	1-12
OH 35X50	1-13
OH 35X75	1-13
OH 35X100	1-13
OH 35X150	1-13
OH 35X200	1-13
OH 35X300	1-13
OH 35X400	1-13
OH 35X500	1-13
OH 35X600	1-13
OH 60X50	1-13
OH 60X75	1-13
OH 60X100	1-13
OH 60X150	1-13
OH 60X200	1-13
OH 60X300	1-13
OH 60X400	1-13
OH 60X500	1-13
OH 60X600	1-13
OH 85X100	1-13
OH 85X150	1-13
OH 85X200	1-13
OH 85X300	1-13
OH 85X400	1-13
OH 85X500	1-13
OH 85X600	1-13
OH 110X150	1-13
OH 110X200	1-13
OH 110X300	1-13
OH 110X400	1-13
OH 110X500	1-13
OH 110X600	1-13
OKKZ 32X75	1-42
OKKZ 57X57	1-42
OKSPL	1-27, 5-15
OKSPLN	1-28
OKSPS	1-27, 5-15
OKSPSN	1-28
OKSPT	1-27, 5-15
OKSPU	1-28
OSHK 50X62	2-15
OSHK 50X125	2-15
OSHK 50X250	2-15
OSHK 100X125	2-15
OSHK 100X250	2-15
OSHK 100X500	2-15
P 35	1-22
P 60	1-22
P 85	1-22
P 110	1-22
PD 6	1-38, 2-28, 5-24
PD 8	1-38, 2-28, 5-24
PD 10	1-38, 2-28, 5-24
PD 12	1-38, 2-28, 5-24
PKC1 1198	1-34, 2-26, 5-22
PKC1 1199	1-34, 2-26, 5-22
PKC1 1200	1-34, 2-26, 5-22
PKC1 1201	1-34, 2-26, 5-22
PKC1 1202	1-34, 2-26, 5-22
PKC1 1203	1-34, 2-26, 5-22
PKC1 1204	1-34, 2-26, 5-22
PKC1 1205	1-34, 2-26, 5-22
PKC1 1206	1-34, 2-26, 5-22
PKC1 1207	1-34, 2-26, 5-22
PKC1 1208	1-34, 2-26, 5-22
PKC1 1209	1-34, 2-26, 5-22
PKC1 1210	1-34, 2-26, 5-22
PKC1 1211	1-34, 2-26, 5-22
PKC1 1212	1-34, 2-26, 5-22
PKUP	6-6
PLUK	6-12
PLUK 1	6-12
PM 41 M 6	1-41, 5-27
PM 41 M 8	1-41, 5-27
PM 41 M 10	1-41, 5-27
PM 41 M 12	1-41, 5-27
PMP 41 M 6	1-41, 5-27
PMP 41 M 8	1-41, 5-27
PMP 41 M 10	1-41, 5-27
PMP 41 M 12	1-41, 5-27
PP 80/0	6-6
PP 80/3	6-6
PP 80/45	6-6
PP 80/45/6	6-9
PP 80/K-5	6-10
PUK 38X150 S1	6-12
PVL 6	1-38, 5-24
PVL 8	1-38, 5-24
PVL 10	1-38, 5-24
PVL 12	1-38, 5-24
QP 45X45	6-13
QP 45X45 C	6-13
QS 45X45	6-13
QS 45X45 C	6-14
QD 45X22,5-COVER	6-14
QD 45X22,5-HOLDER	6-14
QD 45X22,5-RJ-45	6-14
QD 45X22,5-RJ45/6	6-14
S 6X20	1-38, 2-28, 5-24
S 6X30	1-38, 2-28, 5-24
S 8X20	1-38, 2-28, 5-24
S 8X25	1-38, 2-28, 5-24
S 8X30	1-38, 2-28, 5-24
S 8X40	1-38, 2-28, 5-24
S 8X50	1-38, 2-28, 5-24
S 8X70	1-38, 2-28, 5-24
S 10X20	1-38, 2-28, 5-24
S 10X25	1-38, 2-28, 5-24
S 10X30	1-38, 2-28, 5-24
S 10X40	1-38, 2-28, 5-24
S 10X50	1-38, 2-28, 5-24
S 10X70	1-38, 2-28, 5-24
S 12X20	1-38, 2-28, 5-24
S 12X25	1-38, 2-28, 5-24
S 12X30	1-38, 2-28, 5-24
S 12X40	1-38, 2-28, 5-24
S 12X50	1-38, 2-28, 5-24
S 35X200	1-23
S 60X200	1-23, 5-11
S 85X200	1-23, 5-11
S 110X200	1-23, 5-11
SD 2	1-31
SK 35	1-19
SK 50	2-15
SK 60	1-19, 5-9
SK 85	1-19, 5-9
SK 100	2-15
SK 110	1-19, 5-9
SN	6-3; 6-7; 6-9; 6-11
SO 90X35X75	1-16
SO 90X35X100	1-16
SO 90X35X150	1-16
SO 90X35X200	1-16
SO 90X35X300	1-16
SO 90X35X400	1-16
SO 90X35X50	1-16
SO 90X35X500	1-16
SO 90X35X600	1-16
SO 90X60X50	1-16
SO 90X60X75	1-16
SO 90X60X100	1-16
SO 90X60X150	1-16
SO 90X60X200	1-16
SO 90X60X300	1-16
SO 90X60X400	1-16
SO 90X60X500	1-16
SO 90X60X600	1-16
SO 90X85X100	1-16
SO 90X85X150	1-16
SO 90X85X200	1-16
SO 90X85X300	1-16
SO 90X85X400	1-16
SO 90X85X500	1-16
SO 90X85X600	1-16
SO 90X110X150	1-16
SO 90X110X200	1-16
SO 90X110X300	1-16
SO 90X110X400	1-16
SO 90X110X500	1-16
SO 90X110X600	1-16
SPK 200X4.6	3-16
SPL 200	1-27, 5-15
SPL 300	1-27, 5-15
SPL 400	1-27, 5-15
SPL 500	1-27, 5-15
SPL 600	1-27, 5-15
SPL 800	1-27, 5-15
SPL 1000	1-27, 5-15
SPL 1200	1-27, 5-15
SPLN 200	1-28
SPLN 250	1-28
SPLN 300	1-28
SPLN 400	1-28
SPLN 500	1-28
SPLN 600	1-28
SPLN 700	1-28
SPLN 800	1-28
SPLN 900	1-28
SPLN 1000	1-28
SPLN 1100	1-28
SPLN 1200	1-28
SPS 200	1-27, 5-15

алфавитный список изделий

типовой номер	стр.
SPS 300	1-27, 5-15
SPS 400	1-27, 5-15
SPS 500	1-27, 5-15
SPS 600	1-27, 5-15
SPS 800	1-27, 5-15
SPS 1000	1-27, 5-15
SPS 1200	1-27, 5-15
SPSN 200	1-28
SPSN 250	1-28
SPSN 300	1-28
SPSN 400	1-28
SPSN 500	1-28
SPSN 600	1-28
SPSN 700	1-28
SPSN 800	1-28
SPSN 900	1-28
SPSN 1000	1-28
SPSN 1100	1-28
SPSN 1200	1-28
SPSN 1500	1-28
SPSN 2000	1-28
SPT 200	1-27, 5-15
SPT 400	1-27, 5-15
SPT 500	1-27, 5-15
SPT 600	1-27, 5-15
SPT 800	1-27, 5-15
SPT 1000	1-27, 5-15
SPT 1200	1-27, 5-15
SPT 1500	1-27, 5-15
SPT 1800	1-27, 5-15
SPT 2000	1-27, 5-15
SPU 200	1-28
SPU 250	1-28
SPU 300	1-28
SPU 400	1-28
SPU 500	1-28
SPU 600	1-28
SPU 700	1-28
SPU 800	1-28
SPU 900	1-28
SPU 1000	1-28
SPU 1100	1-28
SPU 1200	1-28
SPU 1500	1-28
SPU 2000	1-28
SPUK	6-12
SR 35X25	1-20
SR 35X50	1-20
SR 35X75	1-20
SR 35X100	1-20
SR 35X125	1-20
SR 35X150	1-20
SR 35X200	1-20
SR 35X250	1-20
SR 35X300	1-20
SR 35X350	1-20
SR 35X400	1-20
SR 60X25	1-20, 5-10
SR 60X50	1-20, 5-10
SR 60X75	1-20, 5-10
SR 60X100	1-20, 5-10
SR 60X125	1-20, 5-10
SR 60X150	1-20, 5-10
SR 60X200	1-20, 5-10
SR 60X250	1-20, 5-10
SR 60X300	1-20, 5-10
SR 60X350	1-20, 5-10
SR 60X400	1-20, 5-10
SR 85X25	1-20, 5-10
SR 85X50	1-20, 5-10
SR 85X75	1-20, 5-10
SR 85X100	1-20, 5-10
SR 85X125	1-20, 5-10
SR 85X150	1-20, 5-10
SR 85X200	1-20, 5-10
SR 85X250	1-20, 5-10
SR 85X300	1-20, 5-10
SR 85X350	1-20, 5-10
SR 85X400	1-20, 5-10
SR 110X25	1-20, 5-10
SR 110X50	1-20, 5-10
SR 110X75	1-20, 5-10
SR 110X100	1-20, 5-10
SR 110X125	1-20, 5-10
SR 110X150	1-20, 5-10
SR 110X200	1-20, 5-10
SR 110X250	1-20, 5-10
SR 110X300	1-20, 5-10
SR 110X350	1-20, 5-10
SR 110X400	1-20, 5-10
STS	1-24, 5-13
SU 35	1-19
SU 60	1-19
SU 85	1-19
SU 110	1-19
SUP	5-23
T 35X50	1-14
T 35X75	1-14
T 35X100	1-14
T 35X150	1-14
T 35X200	1-14
T 35X300	1-14
T 35X400	1-14
T 35X500	1-14
T 35X600	1-14
T 60X50	1-14
T 60X75	1-14
T 60X100	1-14
T 60X150	1-14
T 60X200	1-14
T 60X300	1-14
T 60X400	1-14
T 60X500	1-14
T 60X600	1-14
T 85X100	1-14
T 85X150	1-14
T 85X200	1-14
T 85X300	1-14
T 85X400	1-14
T 85X500	1-14
T 85X600	1-14
T 110X150	1-14
T 110X200	1-14
T 110X300	1-14
T 110X400	1-14
T 110X500	1-14
T 110X600	1-14
UP 110	1-23
UP 35X42	1-23
UP 60X85	1-23
US 1	1-35, 2-25, 5-20
US 2	1-35, 2-25, 5-20
US 3	1-35, 2-25, 5-20
V 40	2-7
V 50	1-11
V 62	2-7
V 75	1-11
V 100	1-11
V 125	2-7
V 150	1-11, 5-6
V 200	1-11, 5-6
V 250	2-7
V 300	1-11, 5-6
V 400	1-11, 5-6
V 500	1-11, 2-7, 5-6
V 600	1-11, 5-6
VKO 90X35X50	1-18
VKO 90X35X75	1-18
VKO 90X35X100	1-18
VKO 90X35X150	1-18
VKO 90X35X200	1-18
VKO 90X35X300	1-18
VKO 90X35X400	1-18
VKO 90X35X500	1-18
VKO 90X35X600	1-18
VKO 90X60X50	1-18
VKO 90X60X75	1-18
VKO 90X60X100	1-18
VKO 90X60X150	1-18
VKO 90X60X200	1-18
VKO 90X60X300	1-18
VKO 90X60X400	1-18
VKO 90X60X500	1-18
VKO 90X60X600	1-18
VKO 90X85X100	1-18
VKO 90X85X150	1-18
VKO 90X85X200	1-18
VKO 90X85X300	1-18
VKO 90X85X400	1-18
VKO 90X85X500	1-18
VKO 90X85X600	1-18
VKO 90X110X150	1-18
VKO 90X110X200	1-18
VKO 90X110X300	1-18
VKO 90X110X400	1-18
VKO 90X110X500	1-18
VKO 90X110X600	1-18
VKR 50	1-15
VKR 75	1-15
VKR 100	1-15
VKR 150	1-15
VKR 200	1-15
VKR 300	1-15
VKR 400	1-15
VKR 500	1-15
VKR 600	1-15
VMB 100	1-31
VMB 150	1-31
VMB 200	1-31
VMB 300	1-31
VMB 400	1-31
VMB 500	1-31
VMB 600	1-31
VO 90X50	1-12
VO 90X75	1-12
VO 90X100	1-12
VO 90X150	1-12
VO 90X200	1-12
VO 90X300	1-12
VO 90X400	1-12
VO 90X500	1-12
VO 90X600	1-12
VOH 50	1-13
VOH 62	2-14
VOH 75	1-13
VOH 100	1-13
VOH 125	2-14
VOH 150	1-13
VOH 200	1-13
VOH 250	2-14
VOH 300	1-13
VOH 400	1-13
VOH 500	1-13, 2-14
VOH 600	1-13
VS 41X03	1-32, 5-18
VS 41X05	1-32, 5-18
VS 41X06	1-32, 5-18
VS 41X07	1-33, 5-19
VS 41X08	1-32, 5-18
VS 41X09	1-33, 5-19
VS 41X10	1-33, 5-19
VS 41X12	1-32, 5-18
VS 41X13	1-32, 5-18
VS 41X14	1-33, 5-19
VS 41X16	1-32, 5-18
VS 41X17	1-32, 5-18
VS 41X18	1-32, 5-18
VS 41X20	1-32, 5-18
VS 41X25	1-33, 5-19
VS 41X27	1-32, 5-18
VS 41X31	1-32, 5-18
VS 41X36	1-33, 5-19
VS 41X37	1-33, 5-19
VS 41X41	1-33, 5-19
VS 41X43	1-33, 5-19
VSO 90X50	1-16
VSO 90X75	1-16
VSO 90X100	1-16
VSO 90X150	1-16
VSO 90X200	1-16
VSO 90X300	1-16
VSO 90X400	1-16
VSO 90X500	1-16
VSO 90X600	1-16
VSPSN	1-28
VSPU	1-28
VT 50	1-14
VT 75	1-14
VT 100	1-14
VT 150	1-14
VT 200	1-14
VT 300	1-14
VT 400	1-14
VT 500	1-14
VT 600	1-14
VU	1-11, 2-7, 5-6
WEICON 375	1-41, 2-31, 4-13, 5-27
WEICON 750	1-41, 2-31, 4-13, 5-27
Z 25X1.50	1-31, 2-18
Z 50X1.50	1-31, 2-18
ZPP	6-6
ZT 6	1-35, 2-24, 5-20
ZT 8	1-35, 2-24, 4-10, 5-20
ZT 10	1-35, 2-24, 5-20
ZT 12	1-35, 5-20
ZVB 1.5	5-16
ZVNE 50	1-29
ZVNE 62	2-23
ZVNE 75	1-29
ZVNE 100	1-29
ZVNE 125	2-23
ZVNE 150	1-29, 5-16
ZVNE 200	1-29, 5-16
ZVNE 250	2-23
ZVNE 300	1-29, 5-16
ZVNE 400	1-29, 5-16
ZVNI 62	2-23
ZVNI 75	1-29
ZVNI 100	1-29
ZVNI 125	2-23
ZVNI 150	1-29
ZVNI 200	1-29
ZVNI 250	2-23
ZVNI 300	1-29
ZVNI 400	1-29

The International Trade Fair of Electrotechnics, Electronics, Automation, Communication, Lighting, and Security Technologies

AMPER

future technologies

BRNO EXHIBITION CENTRE

THE CZECH REPUBLIC

www.amper.cz

organized by TERINVEST

www.kopos.ru

KOPOS KOLÍN a.s.
O НАС

KOPOS KOLÍN a.s.
Havlíčkova 432
280 02 Kolín IV
Česká republika

tel.: +420 321 730 111
e-mail: kopos@kopos.cz
www.kopos.com

ООО "Копос Электро"
ул. Флотская, д.5кА
РУ-125493, г. МОСКВА,
Россия

Тел.: +7 495 783 3619
e-mail: info@kopos.ru
www.kopos.ru

ИП КОПОС ЭЛЕКТРО
ул. Кропоткина, 91 К. 1
220002, г. МИНСК,
Республика Беларусь

тел.: ++375 17 290 28 38 (39)
e-mail: kopos@kopos.by
www.kopos.by

ДП КОПОС ЕЛЕКТРО
в. Червоноткацька, 42-а
02094 м. Київ
Україна

тел.: +380 444 517 352
e-mail: kopos@kopos.ua
www.kopos.ua

KOPOS ELECTRO
Kiziki str.13
0182 Tbilisi
Georgia

tel.: +995 322 36 81 91
e-mail: adolf.turek@kopos.ge
www.kopos.ge

www.kopos.ru
www.kopos.by
www.kopos.ua
www.kopos.ge
www.kopos.com

KNS-RU-10/21-0,0
Права на изменение защищены.
Фотографии и рисунки имеют характер иллюстрации.